Caractéristiques

1) Facile à installer. Àconfigurer un système solaire, les utilisateurs doivent simplement se connecter avec des panneaux solaires etbatteries.

2) la gestion de la CPU, Intelligentle contrôle, la conception modulaire

3) LED écran LCD. LCDpeut afficher divers paramètres (tels que la tension de sortie, la fréquence de travailMode)

4) la conception multifonction,Fonction AVR UPS. Les utilisateurs ne ont pas besoin d'acheter, le contrôleur, le chargeur ou stabilisateur AC solaire.

5)Connexion batterie externe, ce est pratique pour les utilisateurs d'étendre l'utilisation du temps etback-up de temps de puissance

6) Avec super-aptitude et la capacité de charge élevée de charge, cette série d'onduleurs peuvent non seulement conduire charge de résistance;mais aussi différents types de charges inductives telles que le moteur, l'air conditionné,perceuses électriques, lampes fluorescentes, lampes à gaz. Il peut piloter presque tous les types decharge

7) à faible fréquence puresine conception de circuit d'onde, la qualité stable, facile à l'entretien un faible taux, de l'échecet longue durée de vie (en vertu de son bon fonctionnement,il peut durer au moins 5 ans)

8) Une protection parfaite: basprotection de surtension, protection haute tension, protection contre la surchauffe, court-circuitla protection, protection contre les surcharges

9) CE / EMC / LVD / RoHS/ approbations FCC

10) 2 ans de garantie, support technique long de la vie

Fonction

1. Semelle fonction d'inversion dans le mode d'inversion (uniquement relié à la batterie), peut être réglé en mode de fonctionnement normal et en mode veille

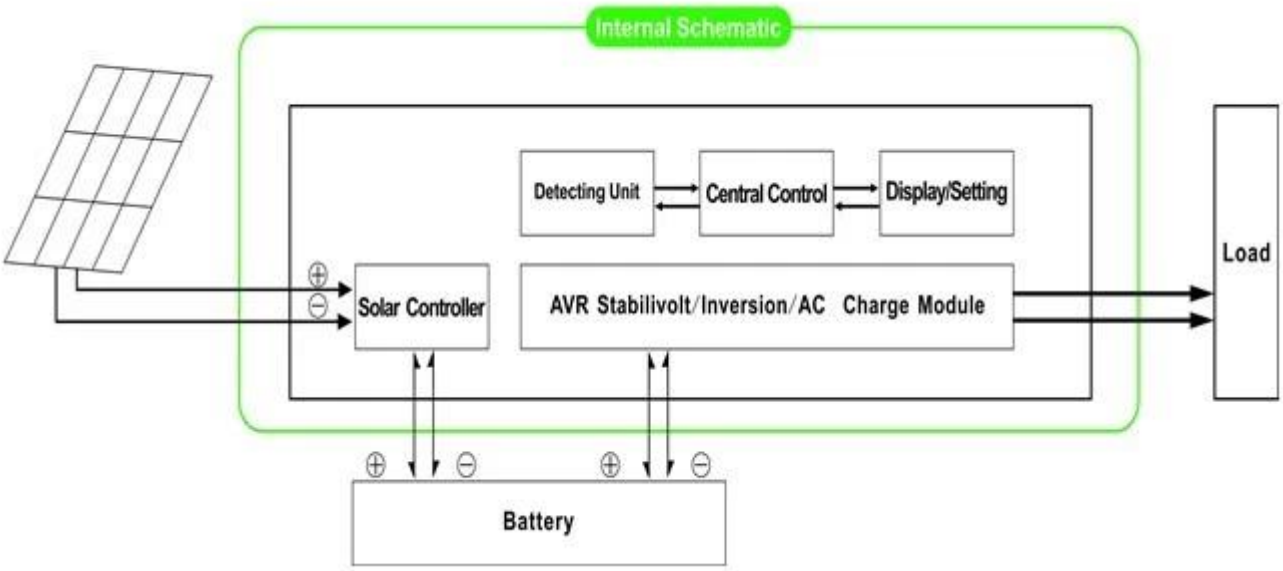

1,1 mode de fonctionnement normal: fréquence sur l'écran LCD est réglé sur 01. Peu importe se il ya des charges CA connectés à l'onduleur ou non, la borne de sortie de l'onduleur sera toujours prêt à avoir une tension alimenter les charges. Sous ce mode, l'écran LCD se affiche comme ci-dessous:

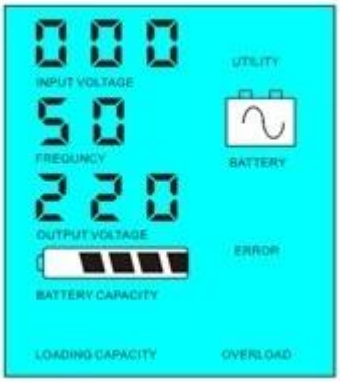

1.2 mode veille: frequncy à l'écran LCD est réglé comme du 02.Ifpuissance des charges CA connectées est inférieur à 5% de la puissance nominale de l'onduleur,il n'y aura pas de sortie de l'onduleur. Seulement la puce du convertisseur fonctionne.La consommation d'énergie de l'onduleur ne est 1-6W. L'écran LCD affiche la sortietension 0. Si la puissance des charges connectées est de plus de 5%, l'onduleurconvertira automatiquement DC à AC pour alimenter des charges au sein de 5s.L'écran LCD affiche la tension de sortie. Comme indiqué ci-dessous:

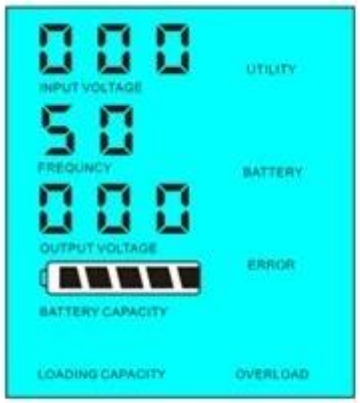

Load's power < 5% of inverter's rated power

Load's power > 5% of inverter's rated power

l'introduction du système dans ce mode:

1) Seul le panneau solaire recharge la batterie

2) seule indépendant hors réseau de système d'énergie solaire; adapté pour les zones qui sont le manque d'utilité ou d'avoir l'énergie solaire riche

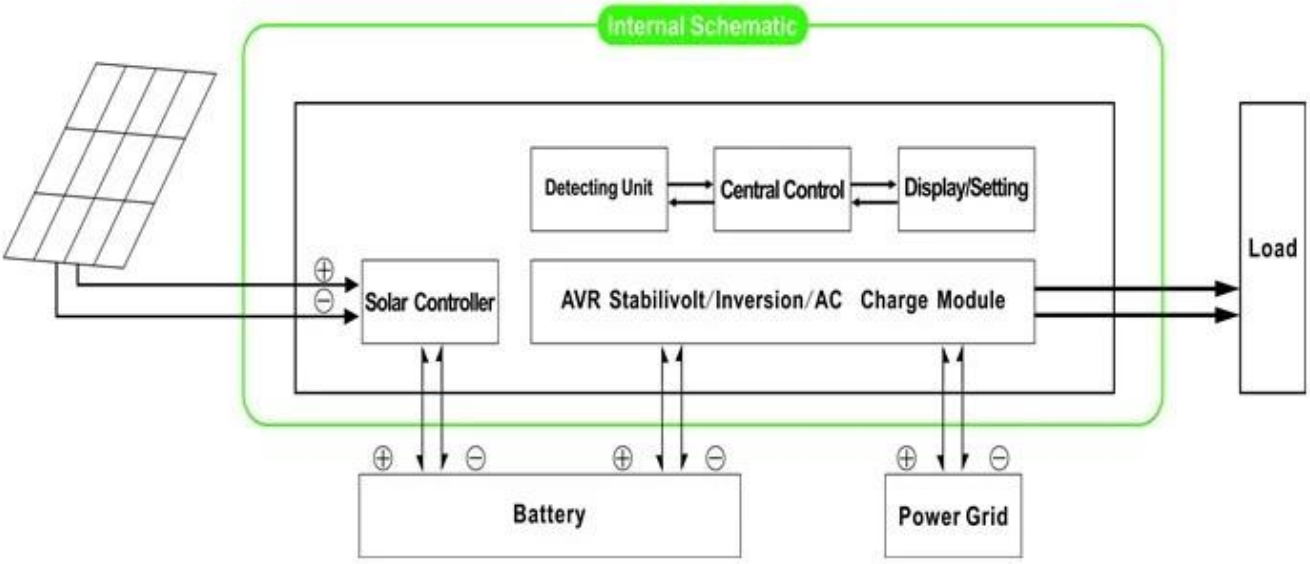

2. fonction UPS Lorsque l'onduleur est connecté à la batterie etutilitaire, les utilisateurs peuvent mettre à l'utilité première (AC premier) en mode veille ou de la batteriebatterie en premier (DC premier) du mode utilitaire de veille.

2.1.Utilitypremier (AC première) de la batterie en mode veille: fréquence sur l'écran LCD est réglé sur 01.Lorsque utilité et la batterie sont connectés à l'onduleur, utilitaire fournirapouvoir aux charges antérieures. Lorsque l'utilitaire est coupée, la batteriepoursuivra automatiquement pour alimenter via

onduleur.

Étapes sont les suivantes:

Étape 1: Lorsque utilitaire est disponible, il sera durles charges directement après tension étant stabilisé et en même temps de chargebatteries via onduleur.

Étape 2: Lorsque utilitaire est coupée, leonduleur convertir DC à AC automatiquement pour assurer une alimentation ininterrompueapprovisionnement au sein de 5ms.

Étape 3: Lorsque l'utilité est de nouveau disponible,inverseur sera automatiquement transféré à l'utilité l'alimentation des charges etcharger les batteries via onduleur en même temps.

Voir workflow comme ci-dessous:

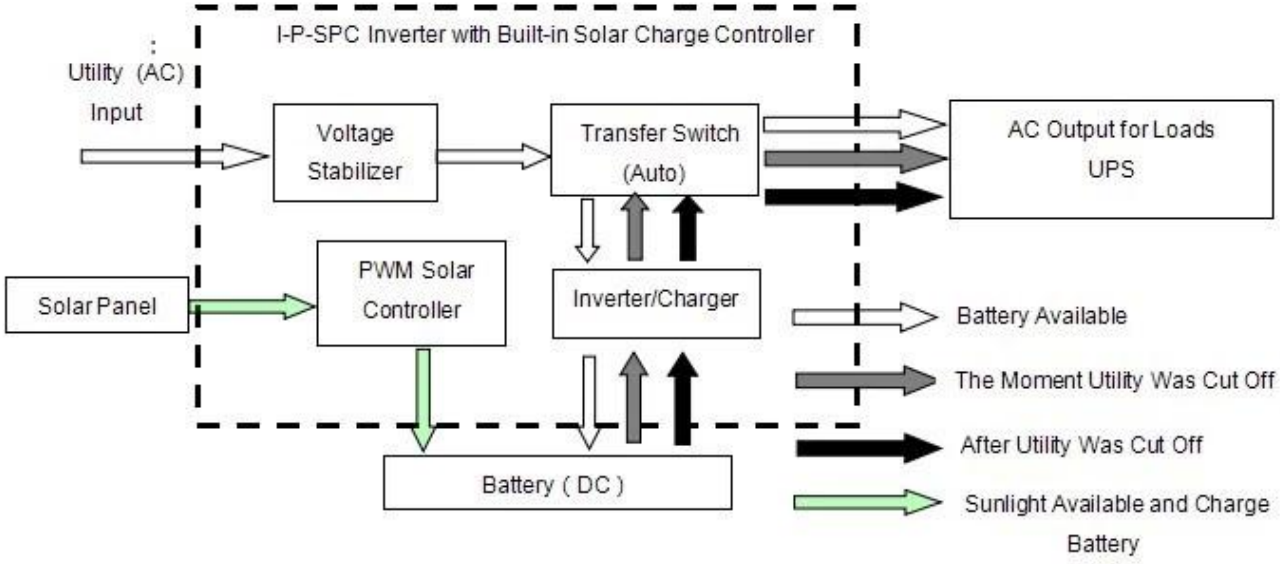

LCD affiche comme ci-dessous:

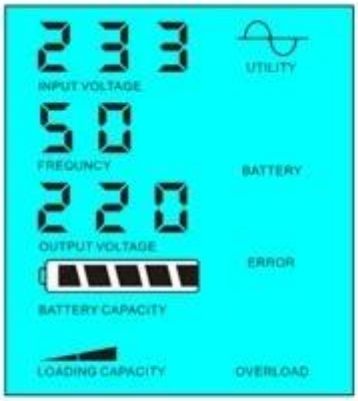

Utility supply power and charge battery

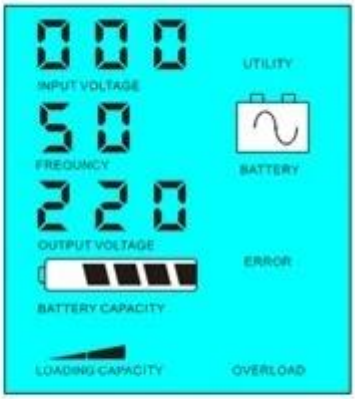

Without utility and battery supply power

Veuillez noter:

1) Il ya deux manières de recharger labatterie, l'utilité et panneau solaire

2) Ce système est adapté pour le pouvoirsystèmes construits dans les zones qui sont le manque d'utilité. Ou les gens peuvent utiliser l'énergie solaire etutilité dans le même temps.

2.2. Batterie premier(DC premier) le mode utilitaire standy: fréquence sur l'écran LCD est réglé comme 03. Lorsque utilité etbatterie sont connectés à l'onduleur, la batterie se alimenter les chargesavant utilité. Lorsque la capacité de la batterie ne est pas suffisant, l'utilité resterafournir automatiquement la puissance.

Étapes sont les suivantes:

Étape 1: Lorsque la batterie est disponible, il sera dur les charges CAvia onduleur.

Étape 2: Lorsque la batterie n'a pas assez de puissance, il seratransférer automatiquement à l'utilité alimenter les charges

Étape 3: Une fois la batterie complètement chargée (par exemple solaire ouContrôleur de charge de vent), il sera automatiquement transféré à la batterie fournissantpouvoir aux charges via onduleur.

Voir workflow comme ci-dessous:

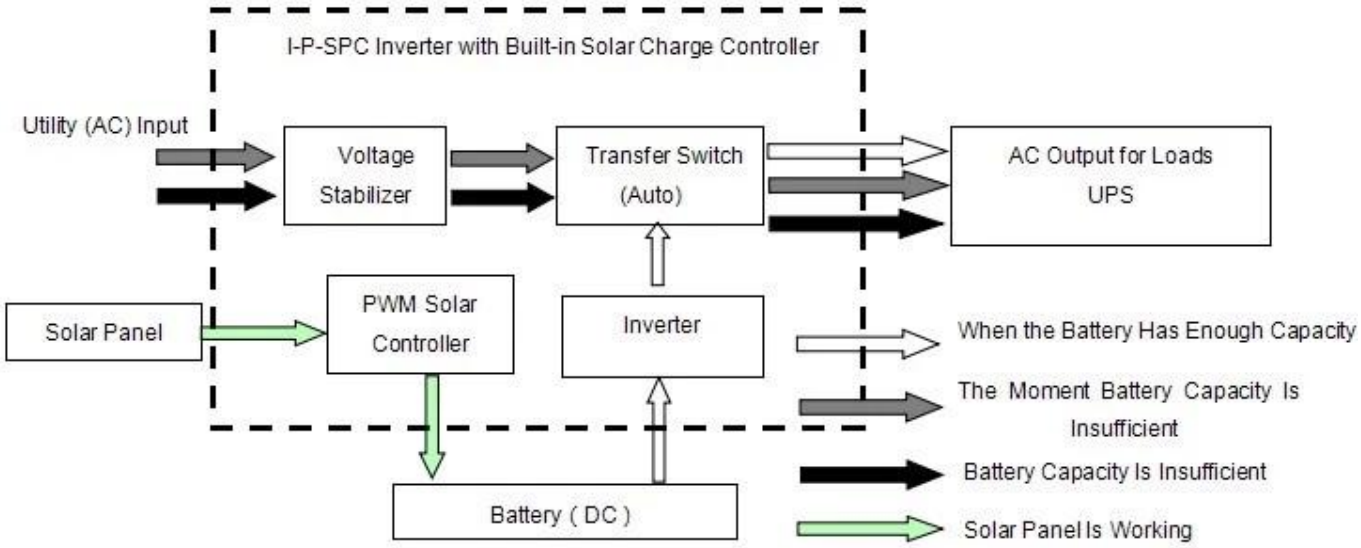

LCD affiche comme ci-dessous:

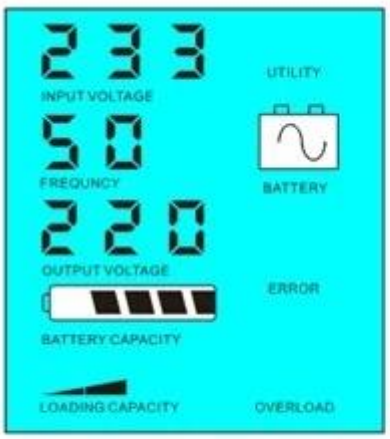

Battery has power and supply power

Battery dead, utility supply power

l'introduction du système dans ce mode:

1) Il n'y a qu'une façon de charger la batterie: panneau solaire

2) Ce système est adapté pour les zones où l'électricité est coûteux et environnementaux des zones où l'énergie solaire peut être pleinement utilisé pour sauver utiliypower, comme la famille solaire & amp; système de vent et lampadaire solaire & amp; système de vent

Paramètre

Modèle Paramètre	500VA	700VA	1000VA	1500VA	2000VA	3000VA	4000VA

Puissance de sortie nominale		350W	500W	700W	1000W	1500W	2000W	3000W
Power Peak		700W	1000W	1500W	2000W	3000W	4000W	6000W
Tension de la batterie (DC))		12V ou 24V		24V		24V ou 48V		
Contrôleur PWM solaire	Tension	12V ou 24V		24V		24V ou 48V		
	Courant	10A	20A	20A		30A		40A
	Tension d'entrée PV Max	12V Système: 25V 24V Système: 50V		24V Système: 50V		24V Système: 50V 48V Système: 100V		
Taille L × P × H (mm)		335 * 165 * 375				350 * 220 * 460		
Emballage Taille L × P × H (mm)		355 * 185 * 395				370 * 240 * 480		
Poids net (kg)		7	8	12	14	20	23	29
Poids brut (kg)		8	9	13	16	22	25	31

Modèle Paramètre		5000VA	6000VA	7000VA	10kVA	15kVA	20kVA	30kVA
Puissance de sortie nominale		3500W	4000W	5000W	7000W	10000W	15000W	20000W
Power Peak		7000W	8000W	10000W	14000W	20000W	30000W	40000W
Tension de la batterie (DC)		48V			96V		192V	
Contrôleur PWM solaire	Tension	48V			96V		192V	
	Courant	50A	60A		50A		50A	
	Tension d'entrée PV Max	100V			200V		400V	
Taille L × P × H (mm)		420 * 260 * 605					420 * 280 * 625	
Emballage Taille L × P × H (mm)		440 * 280 * 625					440 * 300 * 645	
Poids net (kg)		31	50	50	55	85	105	125
Poids brut (kg)		33	55	60	65	95	115	135

Paramètres généraux		
Mode de fonctionnement (Réglage)	01	Utilitaire premier (AC premier) mode de veille de la batterie
	02	Mode veille, aucune utilité, la puissance de la charge est terminée 5% de la puissance de sortie nominale, variateur commence à fonctionner automatiquement
	03	Batterie premier (première DC) Mode utilitaire de veille
Entrée CA	Tension	220V ± 35% ou 110V + 35% (Facultatif)
	Fréquence	50Hz ± 3% ou de 60 Hz ± 3% (Facultatif)
Sortie AC	Tension	220V ± 3% ou ± 3 230 ± 3% or240V ou 100V ± 3% ou 110V ± 3% (Facultatif)
	Fréquence	50Hz ou 60Hz ± 0,5 ± 0,5 (Facultatif)
charge de l'utilitaire	AC Courant de charge	0 ~ 15A
	Temps de charge	Dépendra de la capacité de la batterie et quantité
	Protection Batterie	Détection automatique, charge et la protection de décharge, Intelligent Gestion
Charge PV		Courant total de PV entrée doit être Moins de courant nominal du régulateur solaire PWM
Exposition	Mode d'affichage	LCD + LED
	Informations sur l'affichage	La tension d'entrée, la tension de sortie, la sortie fréquence, la capacité de la batterie, l'état de charge, le statut de l'information
Type de sortie Vague		Sortie à onde sinusoïdale pure, harmonique totale Distorsion THD≤3
Capacité de surcharge		> 120% 1 min,> 130% 10s
Consommation	Mode Veille	1 ~ 6W
	Mode Normal	1 ~ 3A
Efficacité de conversion		80% ~ 90%
Temps de transfert		<5ms (AC DC / DC à AC)
Protection		Surcharge, court-circuit, haute tension d'entrée, faible tension d'entrée, surchauffe
Environnement	Température	-10 ℃ ~ 50 ℃
	Humidité	10% ~ 90%
	Altitude	≤4000m

- Les paramètres ci-dessus avec "ou" signifie que le paramètre doit faire les réglages d'usine selon la préférence du client.
- Nous avons notre propre contrôleur professionnel de l'onduleur et UPS R & amp; D team et nous fournissons un soutien technique et le service d'OEM.
- Les informations ci-dessus est de contrôleur paramètre standard de notre entreprise peut être modifiée en fonction de l'exigence de client.

Schéma de connexion

Autres

Se il vous plaît se référer à la conception du plan, des documents techniques, des brochures de produits, etc.

Fait par le Département de génie, le 5 mai 2014, 1ère édition