## Application

1. Back-up système UPS pour l'industrie, commercial, ménage,etc

2. Puissance mobile et alimentation de secours pour les zones qui sont le manque d'utilité.

3. Hors réseau solaire et système d'énergie éolienne

3.1 simple hors réseau solaire et système d'énergie éolienne

3.2 AC abord solaire hors réseau et système d'énergie éolienne

3.3 DC solaire premier hors-réseau et système d'énergie éolienne

## Traits

1. Sortie d'onde sinusoïdale pure, pleine puissance

2. Gestion et de contrôle CPU,conception modulaire

3. Affichage LCD,peut afficher visuellement différents paramètres

4. Conception multifonction,peut définir une variété de mode de fonctionnement

5. Connexion de la batterie externe, pratique d'étendre l'utilisation du temps et de back-up temps de pouvoir; utilisateur peut se connecter autant de piles au besoin

6. Super capacité de charge et la capacité de charge élevée, cette série d' onduleurs peuvent non seulement conduire charge de résistance; mais aussi toutes sortes de charges inductives, comme moteur, climatiseur, perceuses électriques, Lampe fluorescente, lampe à gaz, etc Il peut piloter presque tous les types de charge

7. Faible conception de circuit de fréquence, une bonne stabilité du système, faible taux d'échec et longue durée de vie (sous le bon fonctionnement, il peut être aussi longue que 5 ans)

8. Protection parfaite: protection basse tension, protection contre les surtensions, protection contre la surchauffe, protection contre les courts-circuits, surcharges protection; alerte d'alarme

9. CE / EMC / LVD / Approbations RoHS.

10. Deux ans de garantie, supports techniques long de la vie

## Fonction

Une. Fonction d'inversion unique en mode d'inversion (uniquement relié à la batterie),peut être réglé en mode de fonctionnement normal et en mode veille.

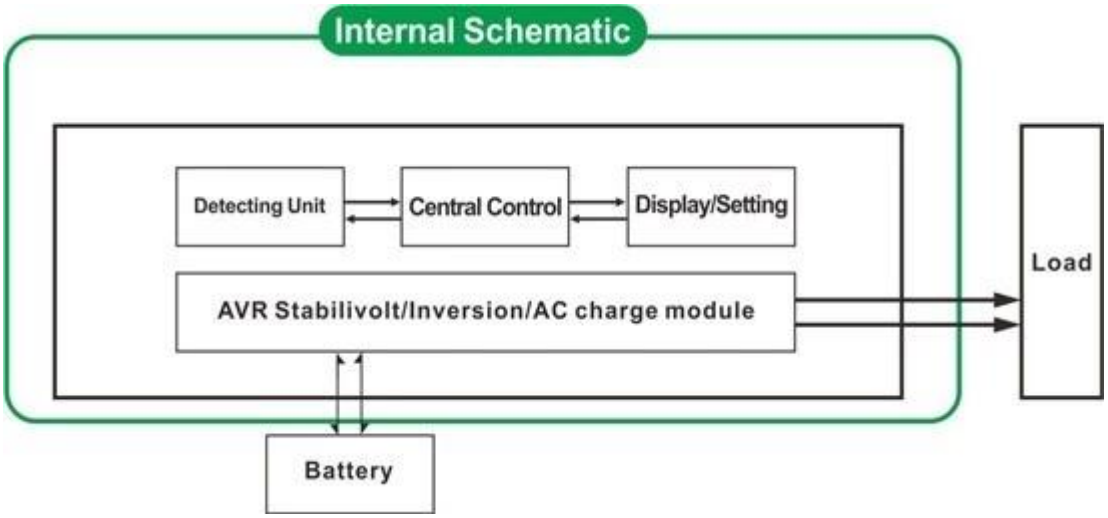


1.1 mode de fonctionnement normal: frequncy à l'écran LCD est réglé comme 01 Peu importe si il ya des charges AC connectés à l'onduleur ou pas., la borne de sortie de l'onduleur sera toujours prêt tension pour alimenter les charges. Sous ce mode, l'écran LCD s'affiche comme ci-dessous:

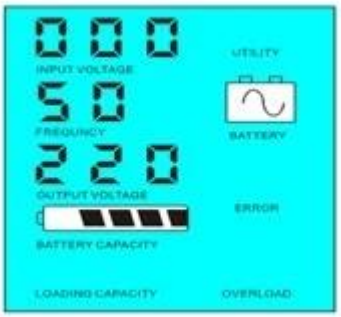


Mode 1.2 du sommeil: frequncy à l'écran LCD est réglé comme 02 Si la puissance des charges reliées à l'onduleur est inférieure à 5% de la puissance nominale de l'onduleur., il n'y aura pas de sortie de l'onduleur. C'est-à-dire, que la puce de convertisseur fonctionne dans de telles conditions et la consommation d'énergie n'est que de 1-6W; Si la puissance des charges reliées à l'onduleur est supérieur à 5% de la puissance nominale de l'onduleur, le variateur démarre automatiquement la fonction d'inversion et alimenter les charges dans les 5 secondes. Comme indiqué ci-dessous:

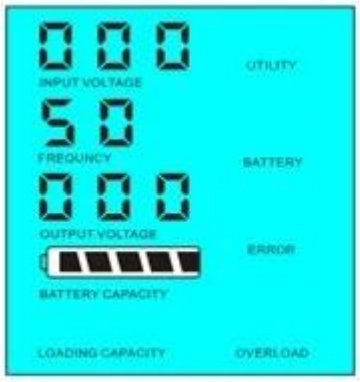


Load's power＜5% of inverter's rated power

Load's power＞5% of inverter's rated power

2. Fonction UPS en mode utilitaire (relié à la batterie et de l'utilité. Peut être réglé que l'utilité première, le mode batterie de secours et la batterie en premier, mode de veille d'utilité).

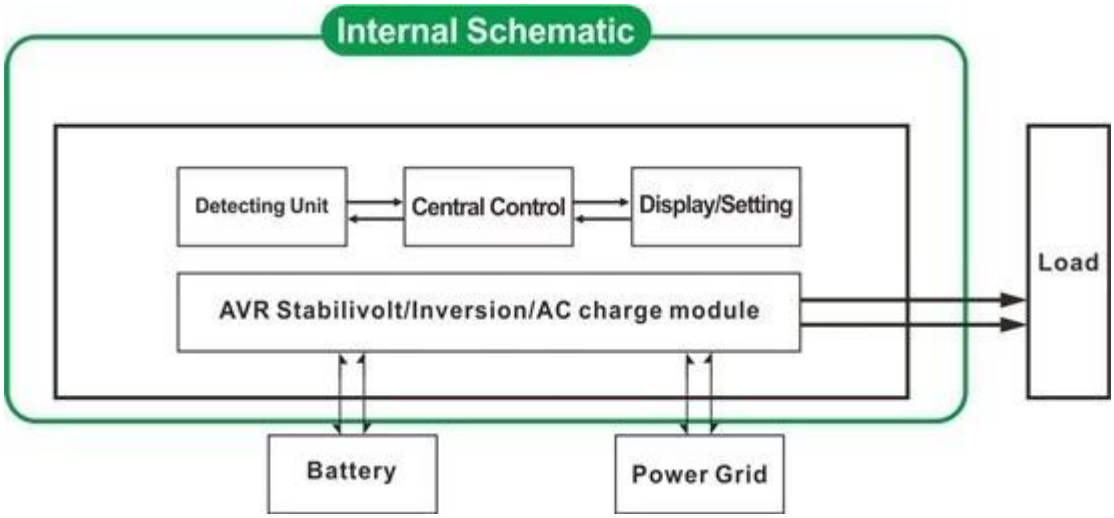


2.1 Utilitaire premier, batterie de secours en mode UPS: FRÉQUENCE à l'écran LCD est réglé comme 01 Lorsque les deux utilité et la batterie sont raccordés à l'onduleur., utilitaire alimenter les charges avant la batterie. Lorsque l'utilitaire est coupée, la batterie sera automatiquement continuer à fournir de l'énergie, après inversion.

Les étapes sont les suivantes:

Étape 1: Lorsque le courant est disponible, il produit directement après voltagebeing stabilisée et la charge des batteries en même temps.

Étape 2: Lorsque le courant est coupé brusquement, l'onduleur convertit courant continu en courant alternatif automatiquement pour assurer une alimentation sans interruption dans 5ms.

Étape 3: Lorsque le courant est de nouveau disponible, il sera automatiquement transféré à l'utilité d'alimenter des charges et recharger les batteries en même temps.

Voir workflow comme ci-dessous.

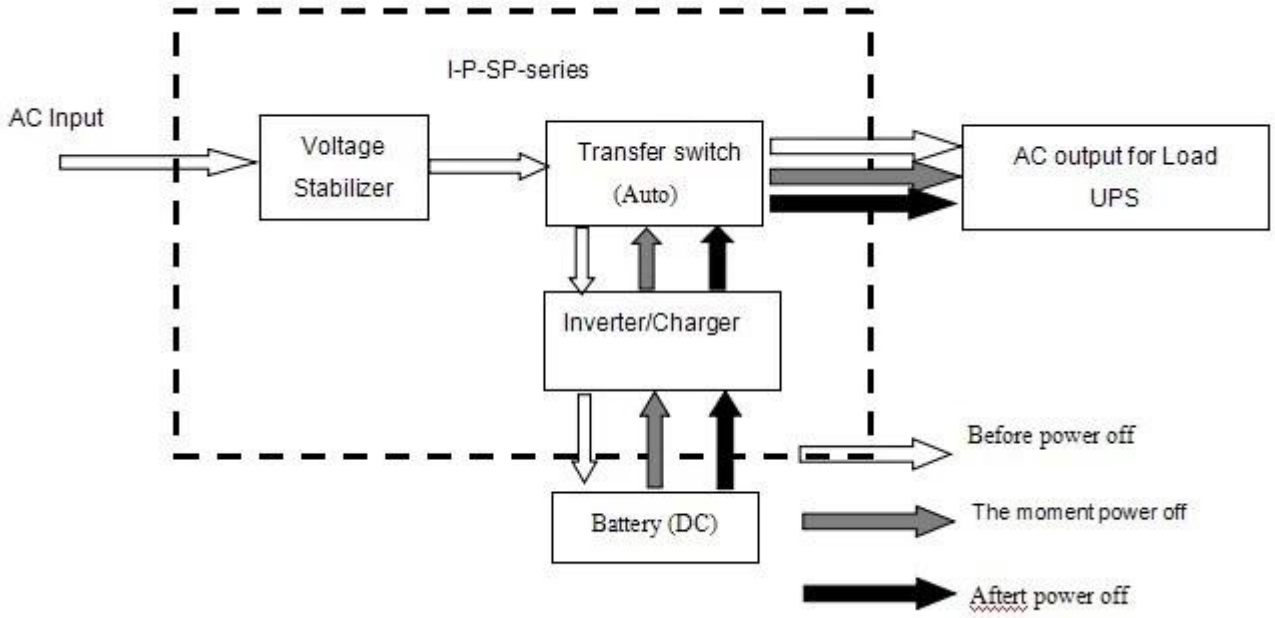


LCD s'affiche comme ci-dessous:

Utility supply power and charge battery

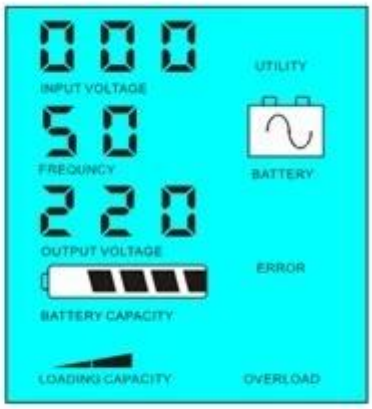


Without utility and battery supply power

2.2 Batterie première, mode UPS utilitaire de secours: FRÉQUENCE à l'écran LCD est réglé comme 03. Lorsque à la fois l'utilité et la batterie sont connectés à l'onduleur, batterie alimentera les charges avant utilité. Lorsque la capacité de la batterie n'est pas suffisamment, service public continue d'alimenter automatiquement.

Les étapes sont les suivantes:

Étape 1: Lorsque la batterie est suffisamment chargée, il alimentera les charges directement

Étape 2: Lorsque la batterie n'a pas assez de puissance, il sera automatiquement transféré à l'utilité d'alimenter les charges

Étape 3: Une fois la batterie complètement chargée (par exemple régulateur de charge solaire ou éolienne), il sera alors automatiquement transféré à l'énergie de la batterie alimentant les charges.

Voir workflow comme ci-dessous.

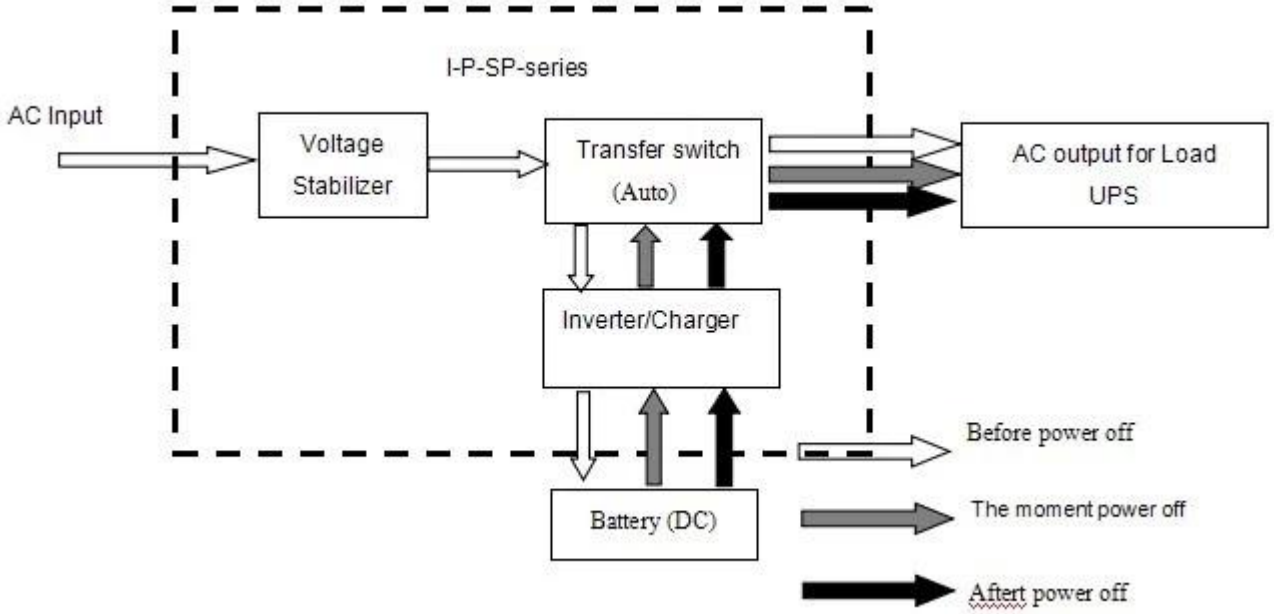


LCD s'affiche comme ci-dessous:

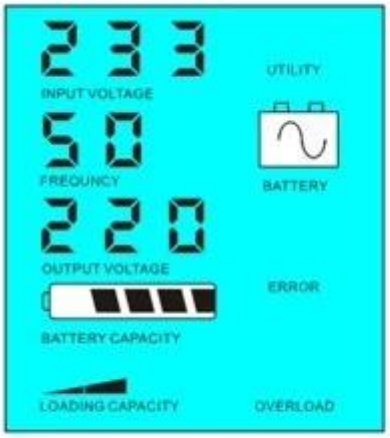


Battery has power

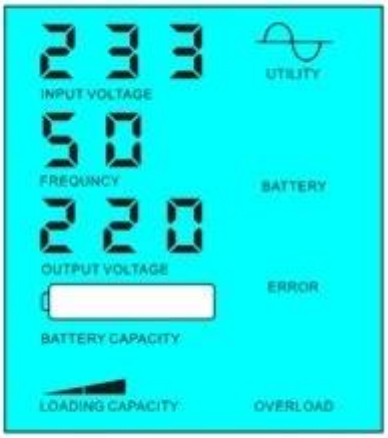


Battery dead, utility supply power

**Paramètre**

| Modèle Paramètre | | 1000VA |
|---|---|---|
| Puissance nominale Capacité | | 700W |
| Power Peak | | 1500W |
| Batterie Tension (DC) | | 24V |
| Taille L x P x H (mm) | | 335 * 165 * 375 |
| Taille d'emballage L x P x H (mm) | | 355 * 185 * 395 |
| Poids net (Kg) | | 12 |
| Poids brut (Kg) | | 13 |
| Général Paramètre | | |
| (Cadre) Mode de fonctionnement | 1 | Utilitaire d'abord, Batterie Autonomie en veille |
| | 2 | Mode veille, aucune utilité, la puissance de charge supérieur à 5% de la puissance nominale, commencera à fonctionner automatiquement |
| | 3 | Batterie première, l'utilité de veille |
| Entrée CA | Tension | 220V ± 35% ou 110V +35% (en option) |
| | Fréquence | ± 3% 50 Hz ou 60 Hz ± 3% (en option) |
| Sortie AC | Tension | 220V ± 3% ou 230 ou 240 ± 3 ± 3% ou 100V ± 3% |
| | | ou 110V ± 3% (facultatif) |
| | Fréquence | 50Hz ou 60Hz ± 0,5 ± 0,5 (facultatif) |
| charge de la batterie | Charge AC Courant | 0 ~ 15A |
| | Temps de charge | Dépendra de la capacité de la batterie et de la quantité |
| | Batterie Protection | Protection détection automatique, charge et décharge, la gestion intelligente |
| Afficher | Mode d'affichage | LCD |
| | Afficher Informations | La tension d'entrée, tension de sortie, la fréquence de sortie, capacité de la batterie, l'état de charge, des informations d'état |
| Sortie d'onde Type | | Sortie d'une onde sinusoïdale pure, taux de distorsion de forme d'onde ≤ 3 |
| Surcharge Capacité | | > 120% 1 min,> 130% 10s |

| | | |
|---|---|---|
| Puissance Consommation | Mode veille | 1 ~ 6W |
| | Mode Normal | 1 ~ 3A |
| Conversion Efficacité | | 80% ~ 90% |
| Temps de transfert | | <5 ms (AC-DC / DC AC) |
| Protection | | sortie de surcharge, court-circuit, entrée haute tension, entrée basse tension, de surchauffe |
| Environnement | Température | -10 ℃ ~ 50 ℃ |
| | Humidité | 10% ~ 90% |
| | Altitude | ≤ 4000m |

## Remarque

Le paramètre "option" peut être réglé selon les exigences du client

Ce qui précède est notre paramètre standard. Sujet à changement sans préavis.

Nous avons notre propre onduleur professionnel et contrôleur équipe de R & D et nous fournissons le support technique et le service d'OEM.

## Autres

S'il vous plaît se référer à la conception d'ensemble, les documents techniques, les brochures de produits, etc