Haute qualité onduleur intelligent avec haut-série MPPT Contrôleur IP-HPC

Introduction

Pur onduleur à onde sinusoïdale avec le contrôleur de MPPT intégré I-P-HPC-Series est une conception du module. Il a les avantages de l'efficacité de conversion élevée, faible consommation d'énergie et la capacité de charge solide. Avec le contrôle intelligent, les utilisateurs peuvent définir le mode de charge, (utilitaire comme puissance complémentaire) premier mode AC ou DC premier mode, le calendrier en mode d'inversion et mode utilitaire de synchronisation, mode on / off. Il est un inverseur de pointe hybride & amp; contrôleur dans le monde.
Application
1.Hors réseau système d'énergie solaire
2.Solar et l'utilité du système d'alimentation complémentaire

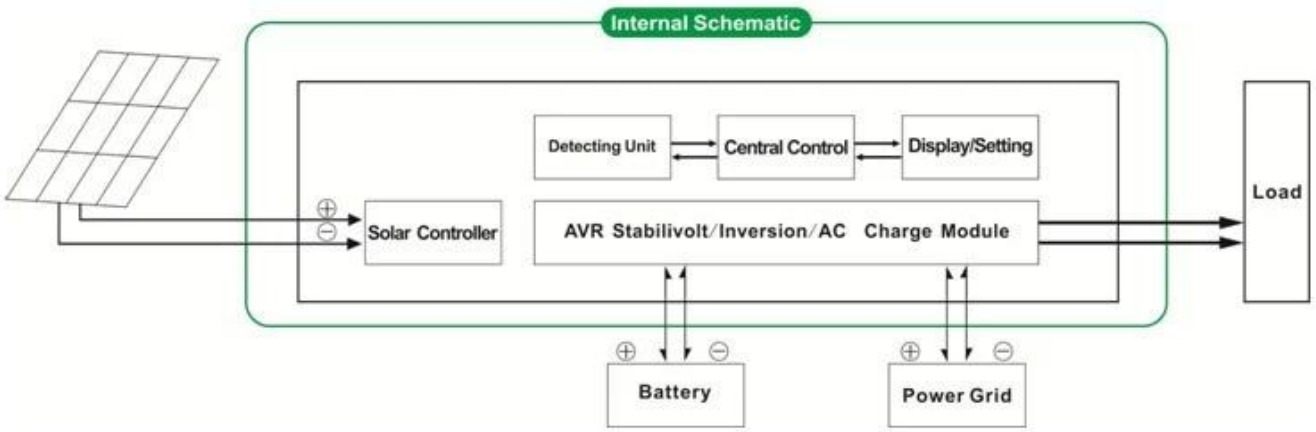

Caractéristique

1.Easy à install.To configurer un système solaire, les utilisateurs doivent simplement se connecter avec des panneaux solaires et des batteries
gestion de 2.CPU, le contrôle intelligent, conception modulaire, écran LCD
3.Contrôleur intégré MPPT, L'efficacité de charge élevé
Consommation d'énergie 4.Low, haute efficacité de conversion
5.Intellectual, multi-fonctions, il est pratique pour les utilisateurs de tirer pleinement parti de l'énergie solaire dans une situation différente
6. connexion de la batterie externe, il est pratique pour les utilisateurs d'étendre back-up temps de pouvoir
Capacité 7.Strong de charge, faible taux d'échec, facile à l'entretien et longue durée de vie (sous un bon fonctionnement, il peut durer au moins 5 ans)
Protection 8.Perfect: protection de basse tension, protection contre les surtensions, protection contre la surchauffe, protection contre les courts-circuits, protection contre les surcharges
9.CE / EMC / LVD / RoHS approbations
Ans de garantie 10.Two, support technique long de la vie

Fonction

fonction de 1.Charge
Il existe 2 modes, comme indiqué ci-dessous:
1.1 PV seul mode: quand PV et utilité sont tous deux connectés à l'onduleur, seul le PV sera charger la batterie pendant utilité ne sera pas charger la batterie.
1.2 PV + mode hybride AC: quand PV et utilité sont tous deux connectés à l'onduleur, à la fois PV et l'utilité vont charger la batterie.

2.Utility en fonction de l'onduleur de puissance complémentaire
Il existe 2 types de modes complémentaires, indiqués comme ci-dessous:
2.1 AC abord, DC mode onduleur de secours

Lorsque l'utilité et la batterie sont raccordés à l'onduleur, utilitaire alimenter les charges préférentiellement. Lorsque l'utilitaire est coupée, la batterie continuera automatiquement pour alimenter les charges.

Étapes sont les suivantes:
Étape 1: Lorsque le courant est disponible, il sera dur les charges directement après la tension est

stabilisée et de charger les batteries en même temps.
Étape 2: Lorsque le courant est coupé soudainement, l'onduleur convertit DC à AC automatiquement pour assurer une alimentation ininterrompue dans 5ms.
Étape 3: Lorsque le courant est de nouveau disponible, il sera automatiquement transféré à l'utilité l'alimentation des charges et de charger les batteries en même temps.

Voir workflow comme ci-dessous:

fonction de 3.Timing

Il existe 2 types de mode de synchronisation:
3.1 mode marche / arrêt: Les utilisateurs peuvent définir moment précis pour activer / désactiver la sortie de l'onduleur.
3.2 Mode de fonctionnement: Batterie ou en mode commutable utilité. Les utilisateurs peuvent définir moment précis où utiliser la batterie ou l'alimentation électrique utilitaire (adapté pour les zones où les frais électrique est chargé différemment à différentes périodes)

4.Recording / fonction de vérification
4.1 Défaut onduleur contrôle: les utilisateurs peuvent vérifier les informations inverseur de défaut
4.2 Décharge contrôle de temps: les utilisateurs peuvent vérifier le temps de décharge de la batterie
Le paramètre "option" peut être réglé que par l'exigence de client
Ce qui précède est notre paramètre standard. Sous réserve de modifications sans préavis.
Nous avons notre propre professionnel onduleur et contrôleur R & amp; D team et nous apportons un soutien technique et le service d'OEM ODM

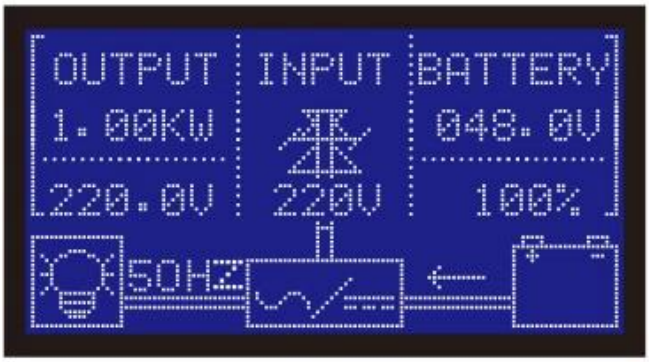

Paramètre

Paramètre Modèle		1000W	1500W	2000W	3000W	4000W	5000W
Puissance de sortie nominale		1000W	1500W	2000W	3000W	4000W	5000W
Puissance de crête		2000W	3000W	4000W	6000W	8000W	10000W
Batterie (Batterie plomb-acide)		24V	24V / 48V (en option)			48V	
Paramètre de charge							
Mode de charge (réglage)		Chargé PV frais de PV + frais de service					
MPPT contrôleur solaire	Tension	24V	24V / 48V			48V	
	Courant	20A	25A	30A	40A	40A	40A
	Max PV Tension d'entrée	100V					
	Efficacité de Charge PV	95% à 99%					
	Max PV Puissance d'entrée	568W	24V: 710W	24V: 852W	24V: 1136W	2272W	2272W
			48V1420W	48V: 1704W	48V: 2272W		
Utilitaire	AC Courant de charge	0 ~ 15A					
	Mode de charge	3-Stage de charge					
paramètre d'inversion							
Sortie AC	Tension	220V ± 3% ou 230 ou 240 ± 3 ± 3% ou 100 V à ± 3% ou 110V ± 3% (en option)					
	Fréquence	50Hz ou 60Hz ± 0,5 ± 0,5 (facultatif)					
Type de sortie d'onde		Onde sinusoïdale pure sortie, distorsion harmonique totale THD≤3					
Capacité de surcharge		& Gt; 120% 1 min, & gt; 130% 10s					

Consommation (Dans des conditions normales mode de fonctionnement)		0.4A	24V: 0.5A 48V: 0.4A	24V: 0.7A 48V: 0.45A	24V: 0.7A 48V: 0.5A	0.6A	0.65A
Consommation (En mode veille)		1-6W					
Conversion de l'onduleur Efficacité		85% ~ 92%					
Mode Utilitaire							
Entrée CA	Tension	220V ± 35% ou 110V + 35% (en option)					
	Fréquence	La même que la fréquence d'utilité					
Sortie AC	Tension	± 5% 220V ou 110V + 5% (en option)					
	Fréquence	La même que la fréquence d'utilité					
Capacité de surcharge		& Gt; 120% 1 min, & gt; 130% 10s					
(AC ou DC première premier) priorité							
UPS sortie (réglage)		AC premier, DC veille DC abord, veille AC					
Mettez Temps		& Lt; 5ms (AC DC / DC à AC)					
Marche (Réglage)		Défini par les utilisateurs Minutée automatiquement sous / hors tension de sortie AC					
Paramètres généraux							
Affichage	Mode d'affichage	LCD + LED					
	Informations sur l'affichage	La tension d'entrée, tension de sortie, la sortie fréquence, la capacité de la batterie, l'état de charge, le statut de l'information					
Protection		Surcharge, court-circuit, haute-tension entrée, entrée basse tension, surchauffe					
Environnement	Température	-10 ℃ ~ 50 ℃					
	humidité	10% à 90%					
	Altitude	≤4000m					
Taille L x P x H (mm)		438 * 208 * 413				450 * 246 * 468	
Taille d'emballage L x P x H (mm)		520 * 310 * 460				540 * 300 * 518	
Net Poids (kg)		15	17	19	25	34	35
Brut Poids (kg)		16	18	20	27	40	41

Photos

Solar Power System

Rs232
B0
B1
B2
B3
B4
B5
B6
B7
B8
B+
MONOMER BATTERY VOLTAGE DETECTION
Battery Switch
ON
OFF
AC Input Switch
ON
OFF
Solar Input
DC Output
S+ S- L+ L-
Battery Input
Red
Black
Input voltage 48VDC 96VDC
AC INPUT
N L
N L
AC OUTPUT
Pay attention to high voltage