Série 12V 24V 48V 4 KW TPI2 Chargeur onduleur UPS Chine

Photos détaillées

DC−
DC+
DC INPUT
12V 24V 48V
Remote Port
AC OUTPUT
MAX 5A
AC INPUT AC OUTPUT
L N E L N E
Inverter
Output Protect
Charger
Input Protect

Principales caractéristiques

1. La puissance de surtension de l'onduleur jusqu'à 3 fois
2. Fréquence de sortie: 50Hz ou 60 Hz réglable par les utilisateurs
3. Modes de travail: DC première / AC première réglables par les utilisateurs
4. Faible puissance consommation en mode veille, 1-6w

Étape 5. Trois de charge de la batterie: CC, CV, CF

Pour obtenir les spécifications, se il vous plaît télécharger ici

Fonction

Fonction 1.DC Conversion / AC

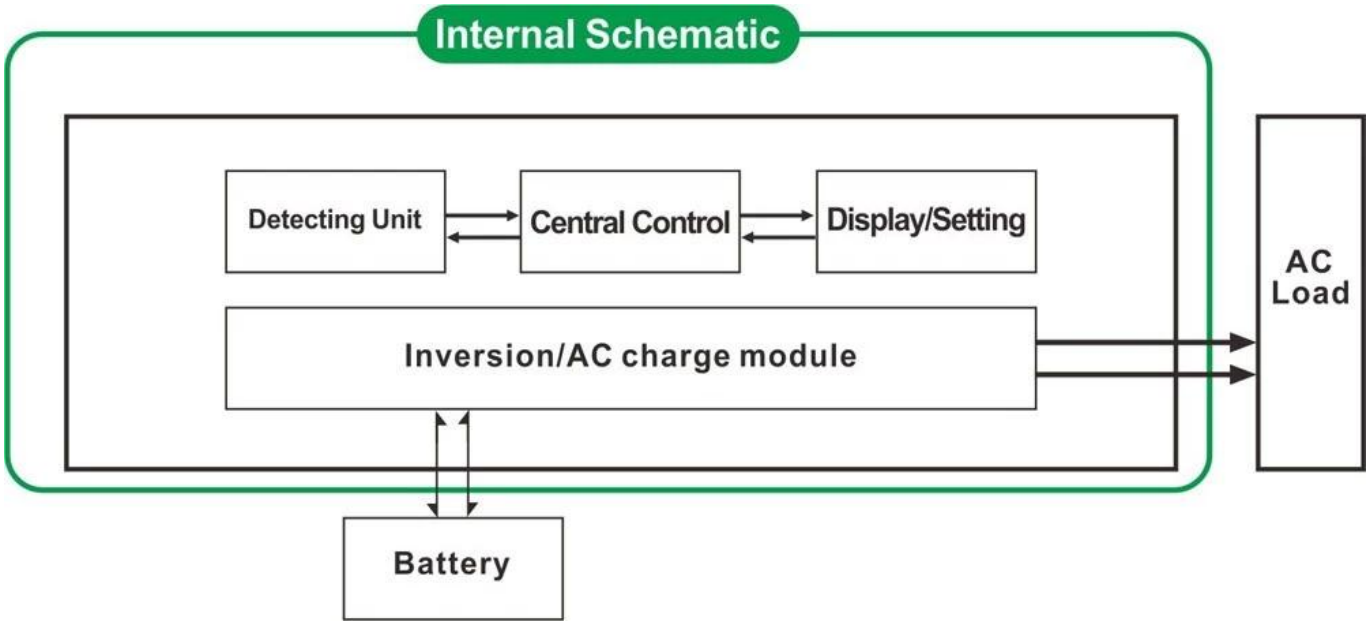

Fonction de charge intelligente 2. haute puissance

1) Il peut charger 8 types de piles (détail se il vous plaît vérifier le paramètre)
2) la puissance de charge élevé (détail se il vous plaît vérifier le paramètre)
3) en trois étapes en mode de charge: phase de charge à courant constant (CC), Constant phase de charge de tension (CV), Float phase de charge (FC)

3. Fonction UPS

Il peut être défini comme utilité première (AC première) en mode batterie de secours ou de la batterie d'abord (DC première) en mode utilitaire de veille.

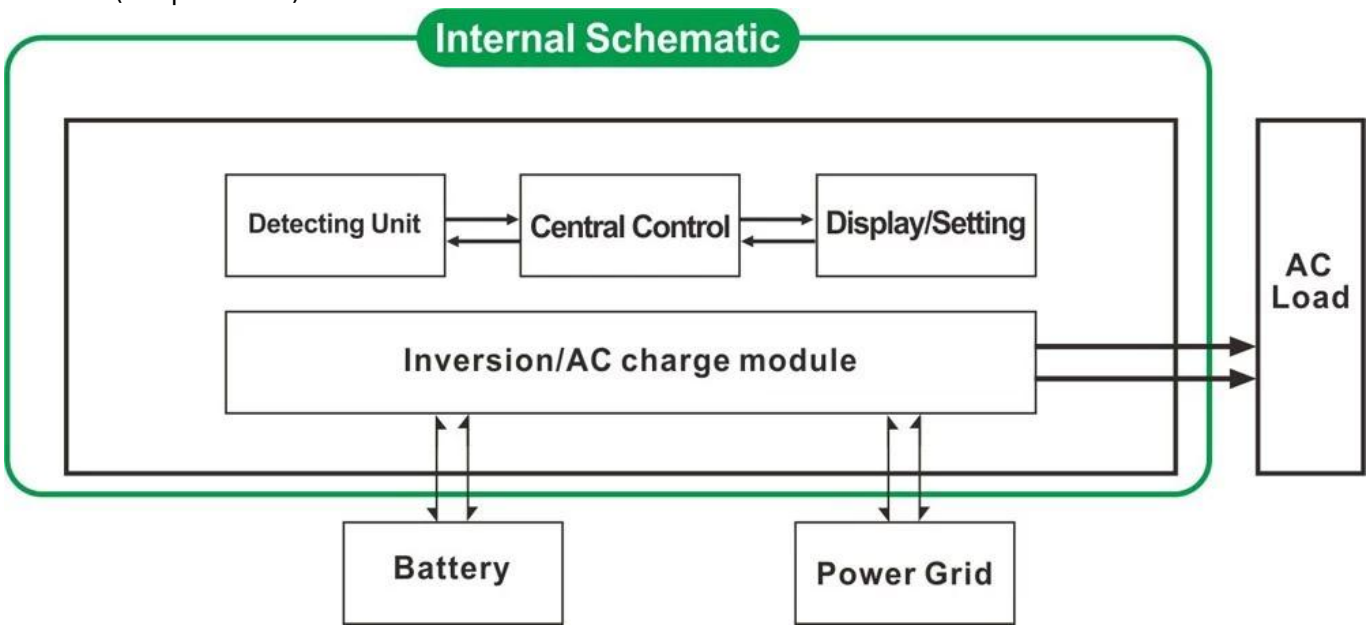

3.1. Utilitaire d'abord, la batterie de secours en mode UPS (sur le panneau tourner le bouton pour «AC»)
3.2. Batterie d'abord, l'utilité mode veille UPS (sur le panneau tourner le bouton pour "DC").

Traits

1. sortie d'onde sinusoïdale pure
2. La gestion de l'UC, le contrôle intelligent, conception modulaire
3. LCD et affichage LED peuvent afficher les paramètres et l'onduleur état de fonctionnement.
4. Les utilisateurs peuvent mettre en mode de veille ou en mode de fonctionnement normal et définir la priorité de sortie (AC ou DC premier abord). La fréquence de sortie (50Hz ou 60Hz) peut être choisie.
5. Haute efficacité de conversion (87% -98%), faible consommation d'énergie (1 W ~ 6W en mode veille). Il est le meilleur choix d'onduleurs pour systèmes d'énergie solaire
6. L'onduleur peut charger 8 types de batteries comme batterie acide de plomb scellée, ouvert de la batterie plomb-acide, batterie gel. Veuillez noter: La batterie au lithium peut être chargée aussi, les paramètres correspondants doivent être définis en usine.
7. puissance de charge élevée et la fonction de charge peut être fermé
8. Cette série d'inverseurs ont la capacité de support de charge et une forte capacité de surcharge. La puissance de crête est 3 fois de la puissance de sortie nominale. Par exemple, le modèle de 1KW peut conduire 1HP climatiseur, modèle de 2KW peut conduire 2HP climatiseur, 3KW peut conduire 3HP conditionneur.
9. L'adoption de la dernière conception de circuit à basse fréquence américaine, matériaux électriques importés de marque nouvelle, transformateur de cuivre pur, le système est très stable longue durée de vie (plus de 5 ans en utilisation normale)
10. Protection parfaite (protection basse tension d'entrée, la protection de la tension d'entrée élevée, protection contre la surchauffe, protection contre les courts-circuits, protection contre les surcharges)
11. EMC, LVD, RoHS certification approbations
12. Garantie et temps de vie assistance technique de 2 ans.

Spécification

Paramètre Modèle		1000W	2000W	3000W	4000W	5000W	6000W
Puissance de sortie nominale		1000W	2000W	3000W	4000W	5000W	6000W
Power Peak		3000W	6000W	9000W	12000W	15000W	18000W
Tension de la batterie (DC)		12V ou 24V ou 48V (en option)			24V ou 48V (en option)		
Taille L x P x H (mm)		318 * 218 * 368			440 * 218 * 400		
Taille d'emballage L x P x H (mm)		395 * 275 * 520			520 * 275 * 520		
Poids net (kg)		27	28	30	39	40	51
Poids brut (kg)		29	30	32	43	48	53
Mode de fonctionnement (Réglage)	ON	Travail normal mode					
	S-ON	Sommeil Mode.1-6W consommation Lorsque la puissance de charge supérieure à la puissance nominale de 5%, il va commencer à travailler automatiquement					
	OFF	Complètement					
Entrée CA	Tension	220V ± 35% ou 110V + 35% (en option)					
	Fréquence	50Hz ou 60Hz					
Sortie AC	Tension	220V ± 3% ou 230 V ou 240 V à ± 3 ± 3% ou 100V ± 3% ou 110V ± 3% (en option)					
	Fréquence	La fréquence est la même comme la fréquence de utilitaire en mode utilitaire. Fréquence 50Hz ou 60Hz (facultatif) en DC / AC en mode convertir					

Utilitaire charge (Type de batterie "0" signifie que la charge AC fonction est fermé)	AC Courant de charge (Max)	BAT	1000W	2000W	3000W	4000W	5000W	6000W
		12V	35A	65A	75A	/	/	/
		24V	20A	35A	45A	65A	70A	75A
		48V	10A	15A	30A	35A	40A	50A
	Type de batterie		Gel américain, Batterie de laine 1, Laine Battery2, Sealed Lead Acid Battery, l'Europe Batterie Gel, Open Lead Acid batteries, piles de calcium, Batterie De-acide de batterie ou OEM					
	Mode de charge		Charge en trois étapes: CC, CV, CF					
	Temps de charge		Décidé par la capacité de la batterie et de la quantité					
	Protection de batterie		Automatique détection, la charge et protection de décharge, gestion intelligente					
UPS Priorité	AC		Utilitaire d'abord, la batterie de secours					
	DC		Batterie d'abord, l'utilité de veille					
Exposition	Mode d'affichage		LCD + LED					
	Informations sur l'affichage		La tension d'entrée, tension de sortie, la fréquence de sortie, capacité de la batterie, l'état de charge, les informations d'état					
Type de sortie d'onde			Onde sinusoïdale pure					
Capacité de surcharge			> 120% 1 min,> 130% 10s					
Consommation	Mode veille		1 ~ 6W					
	Mode Normal		1 ~ 3A					
Rendement de conversion			87% ~ 98%					
Temps de transfert			<5 ms (AC-DC / DC à AC)					
Protection			sortie de surcharge, court-circuit, entrée haute tension, entrée basse tension, surchauffe					
Environnement	Température		-10 ℃ ~ 50 ℃					
	Humidité		10% à 90%					
	Altitude		≤4000m					

Certificats

ISO2008
ISO2004
CE-EMC
CE-LVD
FCC
RoHS

Service et contact

1. OEM et ODM commandes sont prévus.
2. solution d'alimentation consulter disponible en fonction du groupe technique
3. Garantie de 24 mois; temps à vie prolongée service technique.
4. Tout de vos questions seront guidés par l'équipe technique professionnelle.
5. étude technique gratuit et discussion sur les produits sont fournis chaque année.

Un de nos autres produits clé: Régulateur de charge I-P-Smart2 MPPT.