Introducción

En el modo de inversión de DC / AC, los usuarios pueden configurar esta serie de inversores a modo de trabajo normal o modo de suspensión. En el modo de utilidad, tiene la función de Auto Regulación de voltaje (AVR), función de utilidad de carga (primer modelo AC) y la función de UPS. Este inversor de onda sinusoidal pura de baja frecuencia multifuncional tiene las ventajas de calidad estable, fuerte capacidad de carga y larga vida útil. También puede funcionar en mal ambiente. Es la segunda generación de nuestra baja frecuencia inversor de onda sinusoidal pura serie.

Características

1, salida de onda sinusoidal pura, plena potencia

2, el control de la CPU, control inteligente, diseño modular

3, pantalla LCD de diversos parámetros

4, multifunción de diseño (AVR, UPS), no se necesita el cargador adicional y aparatos eléctricos pueden ser protegidos.

5, conexión de la batería externa, es conveniente para los usuarios ampliar el uso del tiempo y de respaldo de energía de tiempo

6, con capacidad súper transporte de carga y de alta capacidad de carga, esta serie de inversores no sólo puede conducir carga de resistencia; sino también diversos tipos de cargas inductivas, como motor, aire acondicionado, taladros eléctricos, lámpara fluorescente, lámpara de gas.

7, diseño de baja circuito de frecuencia, calidad estable, baja tasa de fracaso y una larga vida útil (en funcionamiento adecuado, puede durar por lo menos 5 años)

8, Protección perfecta: protección de bajo voltaje, protección de alto voltaje, sobre protección de la temperatura, protección contra cortocircuitos, protección contra sobrecarga, alerta de alarma

9, CE / EMC / LVD / RoHS Aprobaciones

10, dos años de garantía, soporte técnico de por vida

Función

1, DC, para la función de inversión de la CA en el modo de inversión (sólo relacionado con las baterías y cargas), los usuarios pueden configurar a normamodo de trabajo l o modo de reposo

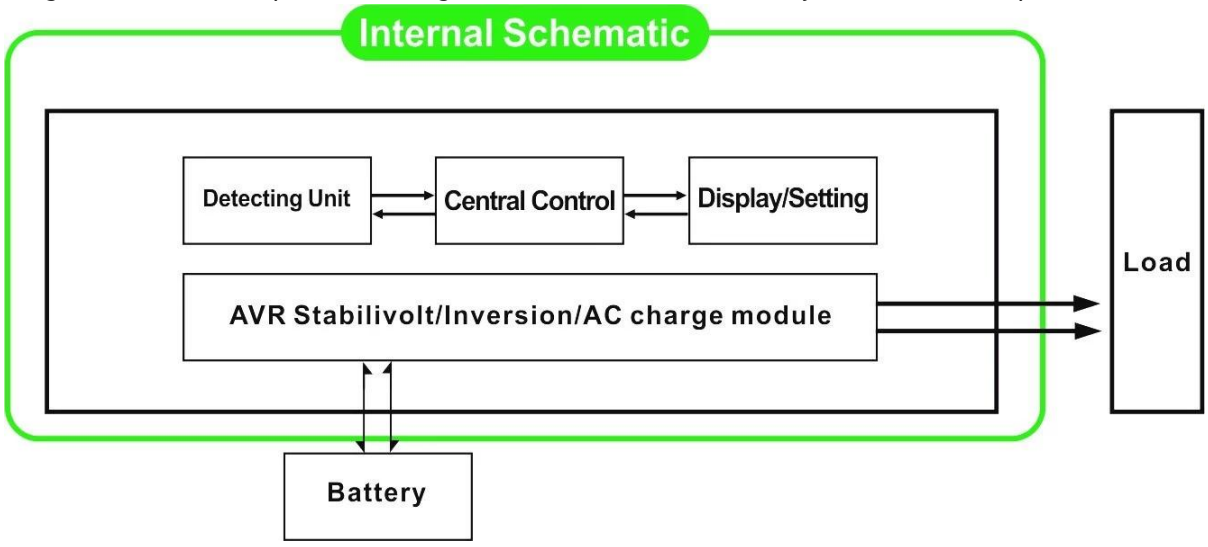

1.1, modo de trabajo normal: frequncy en la pantalla LCD se establece en 01. No importa que esté

conectado cargas de CA o no, el inversor siempre convertir DC a AC. Está listo para suministrar energía a las cargas de CA. En este modo, la pantalla LCD mostrará la tensión de salida como bramido:

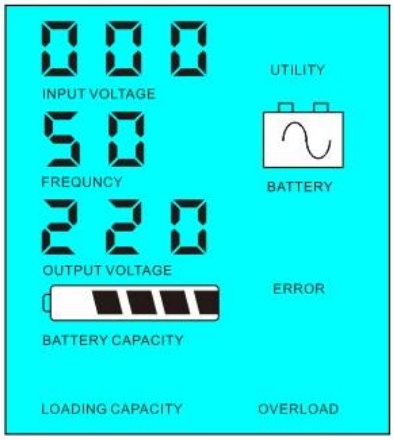

El modo 1.2, Sleep: frequncy en la pantalla LCD se establece como 02.If la potencia de las cargas de CA conectados es inferior al 5% de la potencia nominal del inversor, no habrá salida del inversor. Sólo el chip del inversor está funcionando. El consumo de energía del inversor es única 1-6W. La pantalla LCD muestra el voltaje de salida 0. Si el poder de los consumidores conectados es superior al 5%, entonces el inversor se convertirá automáticamente CC a CA para suministrar energía a las cargas dentro de 5s. los LCD muestra el Output voltaje. Como se muestra abajo:

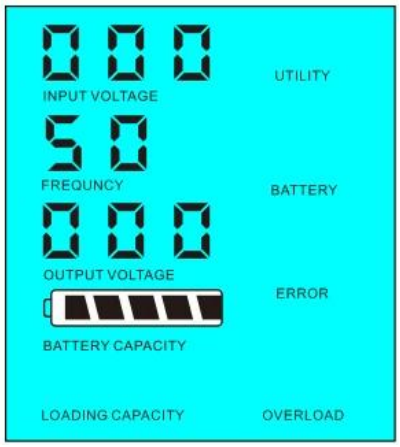

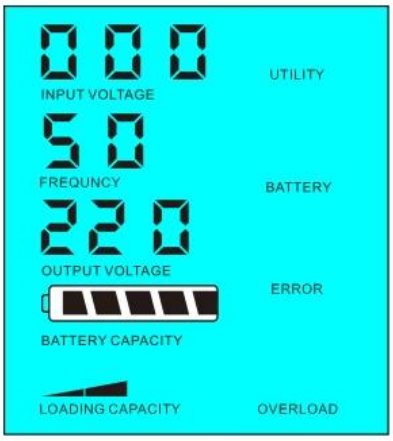

El poder de carga <5% de la potencia nominal del inversor

El poder de carga> 5% de la potencia nominal del inversor

2,Función de UPS Cuando el inversor está conectado a la batería y la utilidad, los usuarios pueden configurarlo para utilidad primero (AC primero) o el modo de batería en espera de la batería primero (primera CC) Modo standy utilidad.

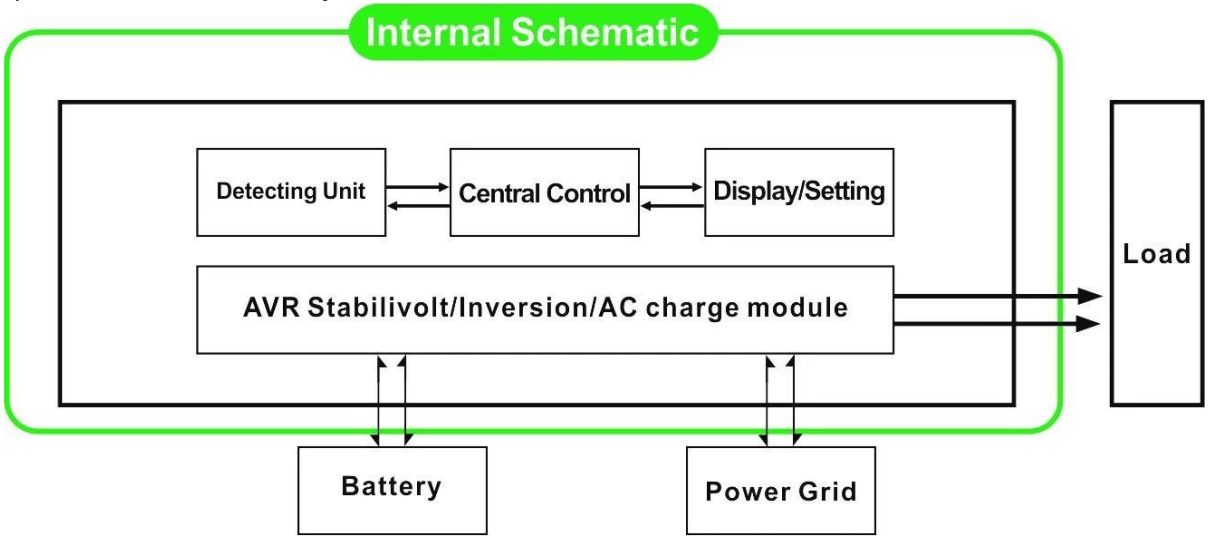

2.1, Utilidad primero (AC primero) en espera de la batería de modo: frecuencia en la pantalla LCD se establece en 01. Cuando la utilidad y la batería están conectados al inversor, la utilidad suministrará energía a las cargas antes. Cuando la utilidad se corta, la batería continuará automáticamente para suministrar energía a través de inversor.

Los pasos son como sigue:

Paso 1: Cuando utilidad está disponible, será impulsar las cargas directamente después de ser estabilizado de tensión y, al mismo cargue las baterías de tiempo a través de inversor de potencia .

Paso 2: Cuando la utilidad se corta, el inversor convertirá CC a CA automáticamente para asegurar la fuente de alimentación ininterrumpida dentro de 5ms.

Paso 3: Cuando utilidad está disponible de nuevo, inversor se transfiere automáticamente a la utilidad de suministrar energía a las cargas y las baterías de carga a través de convertidor de corriente al mismo tiempo.

Ver Flujo de trabajo de la siguiente manera.

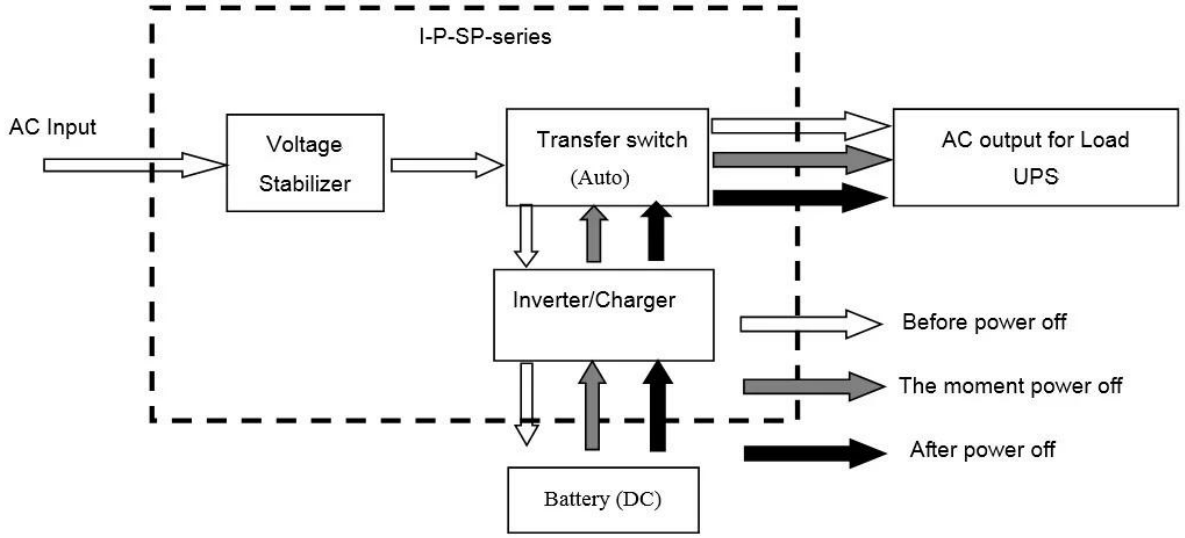

LCD mostrará como abajo:

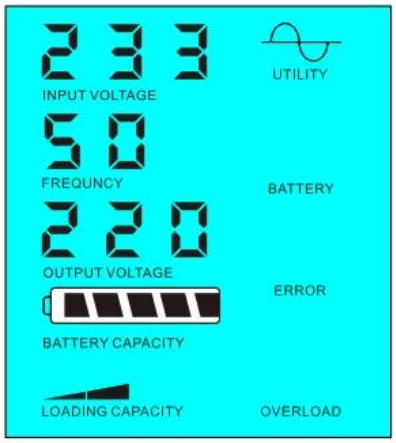

Fuente de alimentación de utilidad y carga de la batería

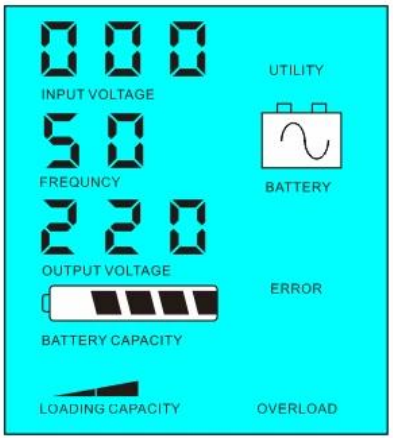

Utilidad no está disponible, la fuente de alimentación de la batería

2.2, batería primero (DC primero) utilidad de espera UPS modo: frecuencia en la pantalla LCD se establece como 03. Cuando la utilidad y la batería están conectados al inversor, la batería suministrará energía a las cargas antes de la utilidad. Cuando la capacidad de la batería no es suficiente, la utilidad seguirá

suministrar energía de forma automática.

Los pasos son como sigue:

Paso 1: Cuando la batería está disponible, será impulsar las cargas de CA a través de inversor.

Paso 2: Cuando la batería no tiene suficiente potencia, transferirá automáticamente a la utilidad suministrar energía a las cargas

Paso 3: Después de que la batería está completamente cargada (por ejemplo, regulador solar o la carga de viento), Transferirá automáticamente a energía de la batería de suministro a las cargas a través de inversor.

Ver Flujo de trabajo de la siguiente manera

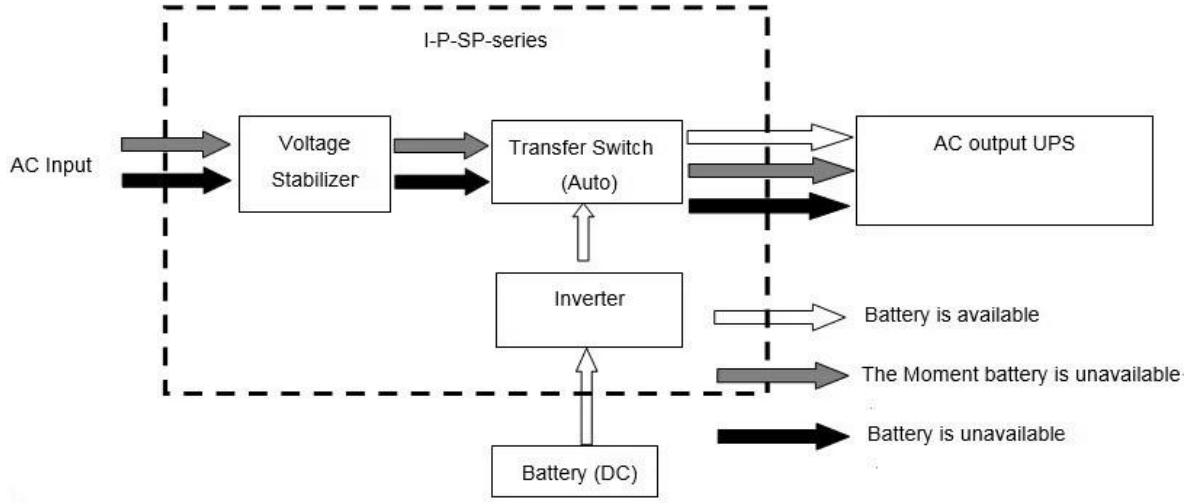

LCD mostrará como abajo:

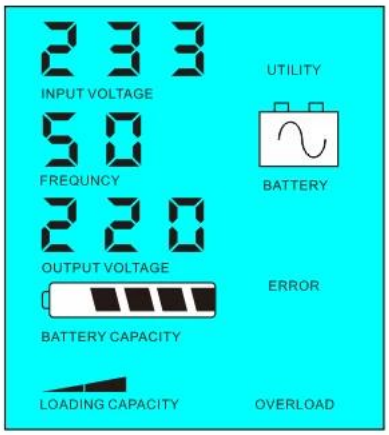

La batería está disponible

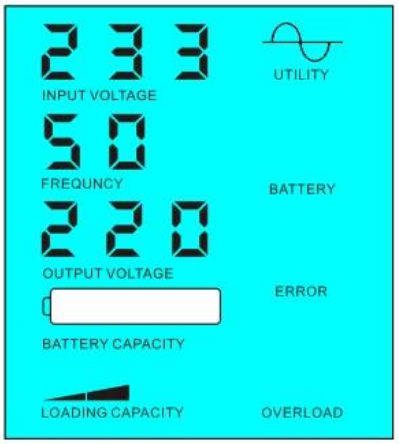

La batería no está disponible, la fuente de alimentación de utilidad

Parámetro

Modelo Parámetro	2000VA
Potencia nominal de salida	1500W
La punta del Poder	3000W
Voltaje de la batería (DC)	24V / 48V / 96V (opcional)
Tamaño W x D x H (mm)	350 * 220 * 460
Tamaño del embalaje W x D x H (mm)	370 * 240 * 480
Peso neto / kg)	20
Peso bruto (kg)	22

General Parámetro		
Modo de trabajo	1	Utilidad primero (primera AC) el modo de espera de la batería
(Ajuste)	2	Modo de suspensión, ninguna utilidad, el poder de carga superior al 5% del nominal del convertidor de potencia de salida, que comenzará a funcionar automáticamente
	3	Primero (primero DC) utilidad de modo de UPS de espera
Entrada de CA	voltaje	220V ± 35% o 110 V + 35% (opcional)
	Frecuencia	50 Hz ± 3% o 60 Hz ± 3% (opcional)
Salida de CA	voltaje	220V ± 3% o 230V ± 3 o 240V ± 3% o 100V ± 3% o 110V ± 3% (opcional)
	Frecuencia	50Hz ± 0,5 o 60 Hz ± 0.5 (opcional)
Bateria cargada	AC Corriente de carga	0 ~ 15A
	Tiempo de carga	Dependerá de la capacidad y cantidad de batería
	Protección de la batería	Detección automática, la protección de carga y descarga, Intelligent Management
Display	Modo de visualización	LCD
	Información de la pantalla	La tensión de entrada, tensión de salida, frecuencia de salida, capacidad de la batería, el estado de carga, información de estado
Tipo de salida de onda		Salida de onda sinusoidal pura, distorsión armónica total THD≤3
Sobrecarga Capacidad		> 120% 1 min,> 130% 10s
Consumo de energía	Modo dormir	1 ~ 6W
	Modo normal	1 ~ 3A
Eficiencia de Conversión		80% ~ 90%
Tiempo de transferencia		<5 ms (CA a CC / CC a CA)
Protección		Sobrecarga, cortocircuito, alto voltaje de entrada, voltaje de entrada bajo, sobrecalentamiento
Ambiente	La temperatura	-10 ℃ ~ 50 ℃
	Humedad	10% ~ 90%
	Altitud	≤4000m

Lo anterior es nuestro parámetro estándar. Sujeto a cambios sin previo aviso.
Tenemos nuestro propio inversor y controlador de profesionales de I & amp; D del equipo y nosotros proporcionar apoyo técnico y servicio del OEM ODM.

Otros :

Por favor ver el contorno del diseño, documentación técnica, manuales de usuario, folletos de productos, etc.Research y departamento de desarrollo hicieron edición día 2 el 5 de mayo de 2014.