Series de TPI2 1KW 12V 24V 48V inversor cargador UPS China

Cuadros detallados

DC−
DC+
DC INPUT
12V 24V 48V
Remote Port
AC OUTPUT
MAX 5A
AC INPUT
AC OUTPUT
L N E L N E
Inverter
Output Protect
Charger
Input Protect

Características clave

1. poder del inversor hasta la oleada 3 veces
2. salida frecuencia: 50HZ o 60 HZ ajustable por el usuario
3. trabajo modos: C.C. primera / AC primera ajustable por el usuario
4. baja potencia consumo en modo de suspensión, 1-6w
5. tres carga fase a batería: CC, CV, CF

Para obtener especificaciones, por favor descargar aquí

Función

Función de conversión de 1.DC/AC

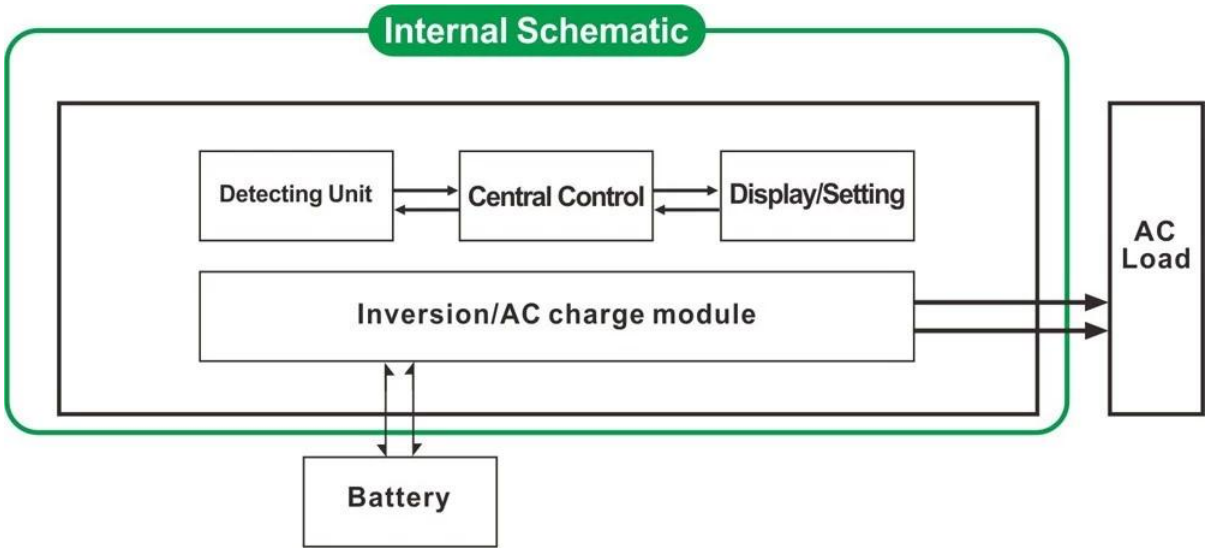

2. alta potencia función de carga inteligente
1) se pueden cargar a 8 tipos de baterías (detalle consultar parámetro)
2) alta potencia de carga (detalle consultar parámetro)
3) modo de carga de tres etapas: etapa de carga corriente constante (CC), constante del voltaje de carga etapa (CV), etapa carga de flotación (CF)

3. UPS función
Se puede establecer como utilidad primero (AC primera) modo standby de la batería o batería primera (DC primera) función espera.

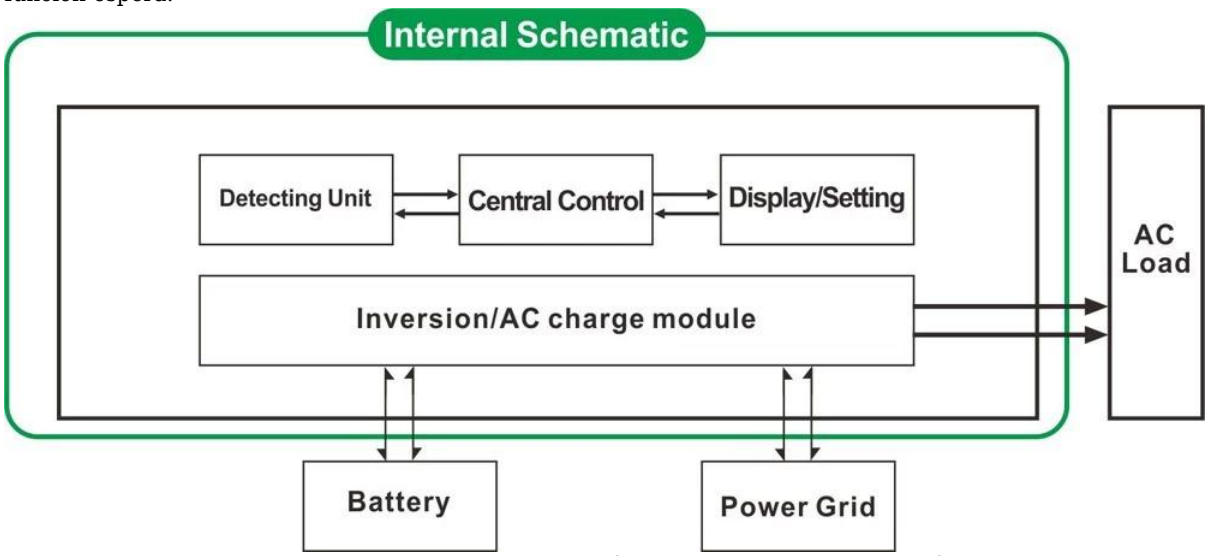

3.1. utilidad de primera, modo UPS standby de la batería (en el panel de girar el botón para "AC")
3.2. la batería primero, utilidad UPS espera (en el panel de girar el botón para "DC").

Características

1. salida de onda sinusoidal pura

2. CPU gestión, control inteligente, diseño modular

3. LCD y LED de la pantalla puede mostrar los parámetros y estado de trabajo del inversor.

4. el usuario puede establecer en modo de reposo o modo de trabajo normal y prioridad de salida set (AC

primera o DC primera). Puede elegir la frecuencia de salida (50Hz o 60Hz).

5. alta eficiencia de conversión (87% - 98%), bajo consumo de energía (1W ~ 6W en reposo). Es la mejor opción de los inversores para sistema de energía solar

6. el inversor puede cargar a 8 tipos de baterías como la batería de plomo sellada, abra la batería de plomo, batería de gel. Nota bondadosa: la batería de litio se puede cargar también, los parámetros relacionados con necesitan de fábrica.

7. alta carga de energía y la función de carga puede ser cerrado

8. esta serie de inversores tienen fuerte capacidad de carga y capacidad de sobrecarga. La potencia máxima es 3 veces la potencia nominal de salida. Por ejemplo, 1 kW modelo coche acondicionador de aire de 1HP, 2KW modelo puede conducir acondicionador de aire de 2HP, 3KW puede conducir acondicionador de 3HP.

9. adopta el último diseño de circuito de baja frecuencia americana, nuevo importados materiales electricos, transformador de cobre puro y el sistema es muy estable larga vida útil (más de 5 años bajo uso normal)

10. perfecta protección (protección de bajo voltaje, protección de alto voltaje, sobre temperatura, protección contra cortocircuitos protección de sobrecarga)

11. EMC□LVD□RoHS aprobación de certificación

12. 2 años garantía y tiempo de vida de asistencia técnica.

Especificación

Parámetro Modelo			1000W	2000W	3000W	4000W	5000W	6000W
Potencia de salida clasificado			1000W	2000W	3000W	4000W	5000W	6000W
Pico de potencia			3000W	6000W	9000W	12000W	15000W	18000W
Batería (c.c.)			12V o 24V o 48V(optional)			24V o 48V(optional)		
Tamaño W×D×H(mm)			318 * 218 * 368			440 * 218 * 400		
Embalaje tamaño W×D×H(mm)			395 * 275 * 520			275 * 520 * 520		
Peso neto (kg)			27	28	30	39	40	51
Peso bruto (kg)			29	30	32	43	48	53
Modo de trabajo (Ajuste)	EN		Modo de trabajo normal					
	S-ON		Sueño Mode.1-6W consumo cuando de potencia superior al 5% potencia de salida clasificado, comenzará a trabajar automáticamente					
	DE		Completamente apagado					
Entrada de CA	Tensión		% De 220V±35 o 110V+35%(optional)					
	Frecuencia		50HZ o 60HZ					
Salida de la CA	Tensión		% De 220V±3 o 230V±3 o 240V±3% o 100V±3% o 110V±3%(optional)					
	Frecuencia		Frecuencia es igual a la frecuencia de utilidad en la función. Frecuencia de 50Hz o 60Hz(optional) en el modo de conversión DC/AC					
Utilidad de carga (Tipo "0" significa que está cerrada la función de carga de AC)	Corriente de carga de CA (Max)	MURCIÉLAGO	1000W	2000W	3000W	4000W	5000W	6000W
		12V	35A	65A	75A	/	/	/
		24V	20A	35A	45A	65A	70A	75A
		48V	10A	15A	30A	35A	40A	50A
	Tipo de batería		Batería de Gel americano, lana batería 1, lana Battery2, selló la batería de plomo, batería de Gel de Europa, las baterías de plomo abierto, batería de calcio, De-Acid batería o batería OEM					
	Modo de carga		Tres etapas de carga: CC, CV, CF					
	Tiempo de carga		Decidido por la cantidad y capacidad de la batería					
	Protección de la batería		Detección automática, carga y descarga de protección, gestión inteligente					

UPS	CA		Primera utilidad, espera de la batería
Prioridad	C.C.		Espera de utilidad primero, batería
Pantalla	Modo de visualización		LCD + LED
	Pantalla de información		Entrada de voltaje, voltaje de salida, frecuencia de salida, capacidad de la batería, condición de carga, información de estado
Tipo de onda de salida			Onda de seno pura
Capacidad de la sobrecarga			> 120% 1 minuto, > 130% 10s
Consumo de energía	Modo de reposo		1 ~ 6W
	Modo normal		1 ~ 3A
Eficiencia de conversión			87% ~ 98%
Tiempo de transferencia			< 5ms (AC a DC / DC a AC)
Protección			Sobrecarga de salida, cortocircuito, alto voltaje de entrada, entrada de bajo voltaje, sobrecalentamiento
Medio ambiente		Temperatura	-10 ° C ~ 50 ° C
		Humedad	10% ~ 90%
		Altitud	≤4000M

Certificados

ISO2008
ISO2004
CE-EMC
CE-LVD
FCC
RoHS

Servicio y contacto

1. Pedidos del OEM y del ODM se proporcionan.
2. solución poder consultar disponible basado en el grupo técnico
3. 24 meses de garantía; tiempo de vida extendido servicio técnico.
4. cualquier duda será guiado por el equipo técnico profesional.
5. gratis estudio técnico y la discusión sobre los productos se proporcionan cada año.

Uno de nuestros otros productos clave: Controlador de carga MPPT-P-eSmart2.