Características

1. Salida de onda sinusoidal pura.

2. Gestión de CPU, control inteligente, el diseño modular.

3. LCD y pantalla LED. puede mostrar visualmente todos los parámetros de trabajo y el estado (por ejemplo, la tensión de entrada, tensión de salida, frecuencia de salida, capacidad de la batería, estado de carga, la información de estado, etc.)

4. Modo Sueño y la prioridad normal de salida mode.The trabajo (AC o DC primera primera) y la frecuencia de salida (50 ó 60 Hz) se puede configurar para satisfacer usuario con diferentes ambientes utilizando.

5. Alto rendimiento de conversión (87% -98%), el consumo de baja potencia (1W ~ 6W bajo el modo de sueño). Es la mejor elección de los inversores para sistemas de energía solar.

6. 8 tipos de baterías se pueden cargar en el mercado mundial, como la batería sellada de plomo ácido, las baterías de plomo ácido abierto, batería de gel, etc favor tenga en cuenta que para cargar la batería de litio, los parámetros relacionados se deben establecer en la fábrica.

7. Alta potencia de carga y la función de carga se pueden cerrar

8. Esta serie de inversores tienen una fuerte capacidad de transporte de carga y capacidad de sobrecarga. La potencia máxima es 3 veces de la potencia nominal de salida. Por ejemplo, inversor 1KW nominal puede llevar 1HP aire acondicionado y 2KW para 2HP, 3KW para 3HP, etc

9. Adoptar el último diseño americano de baja frecuencia del circuito, los nuevos materiales eléctricos importados de marca, transformador de cobre puro, el sistema es muy estable, y tiene una baja tasa de mal funcionamiento, larga vida útil (más de 5 años en condiciones de uso normal)

10. Protección perfecta (protección de bajo voltaje, sobre la protección del voltaje, protección de sobrecalentamiento, protección contra cortocircuitos, sobrecarga protección)

11. EMC, LVD, RoHS aprobaciones

12. Garantía de 2 años y soporte técnico de por vida

Aplicación

1. De respaldo UPS y sistema EPS para aplicaciones militares, industriales, comerciales, hogares, etc.

2. Móvil de la energía y energía de reserva para las áreas que son la falta de utilidad

3. Fuera de la red solar y sistema de energía eólica

3.1. Simple solar fuera de la red y sistema de energía eólica

3.2. AC primero solar fuera de la red y sistema de energía eólica

3.3. DC solar primero fuera de la red y sistema de energía eólica

En todos los campos de aplicación anteriores, esta serie de inversor es apto para todo tipo de cargas inductivas, carga capacitiva y carga resistiva, como aire acondicionado, nevera, lavadora, TV, etc

Función

1. Función de inversión

Se puede establecer en el modo de trabajo normal (pulse el botón "ON") y el modo de reposo (pulsar el botón de "S-ON")

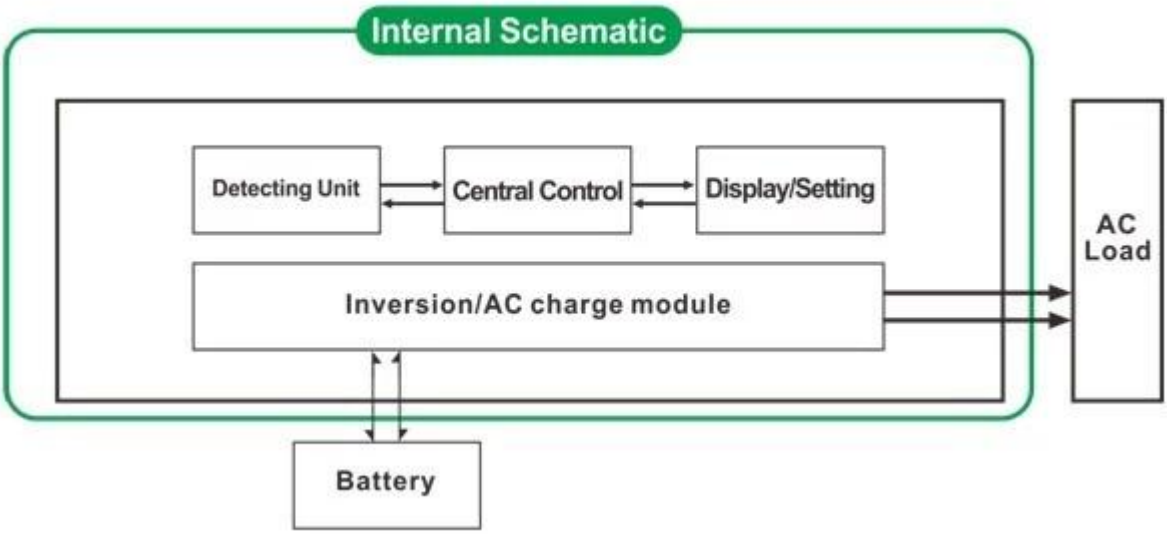

1.1 Modo de trabajo normal (ON): No importa si hay cargas de CA

conectada al inversor o no, el terminal de salida del inversor siempre tiene tensión preparado para suministrar energía a las cargas. En este modo, el consumo de energía es un poco más alto y la pantalla mostrará el voltaje de salida.

1.2 Modo de suspensión (S-ON): Si la potencia de las cargas que se conectan a la inversor es inferior a 30W, no habrá salida del inversor. Es decir, sólo el chip del inversor está funcionando bajo tal condición y el consumo de energía es de sólo 1-6W; Si la potencia de las cargas que se conectan al inversor es más de 30W, a continuación, el inversor se inicia automáticamente la función de la inversión y el suministro de energía a las cargas en 5 seg. La pantalla LCD mostrará ninguna salida.

2. Función de carga inteligente de alta potencia

Puede cargar 8 tipos de baterías convencionales en el mercado global (consulte el parámetro para más detalles)

Gran potencia de carga (consulte el parámetro para más detalles)

El modo de carga de tres etapas: la etapa de carga de corriente constante (CC), la etapa de carga de tensión constante (CV), carga de flotación etapa (CF)

PS: cuando el tipo de batería está ajustado a "0", no se cargará la batería y la corriente de carga es "0". También el indicador de carga no se encenderá.

3. Función UPS

Se puede establecer como primera utilidad, modo de espera de la batería y la batería en primer lugar, el modo de espera de servicios públicos.

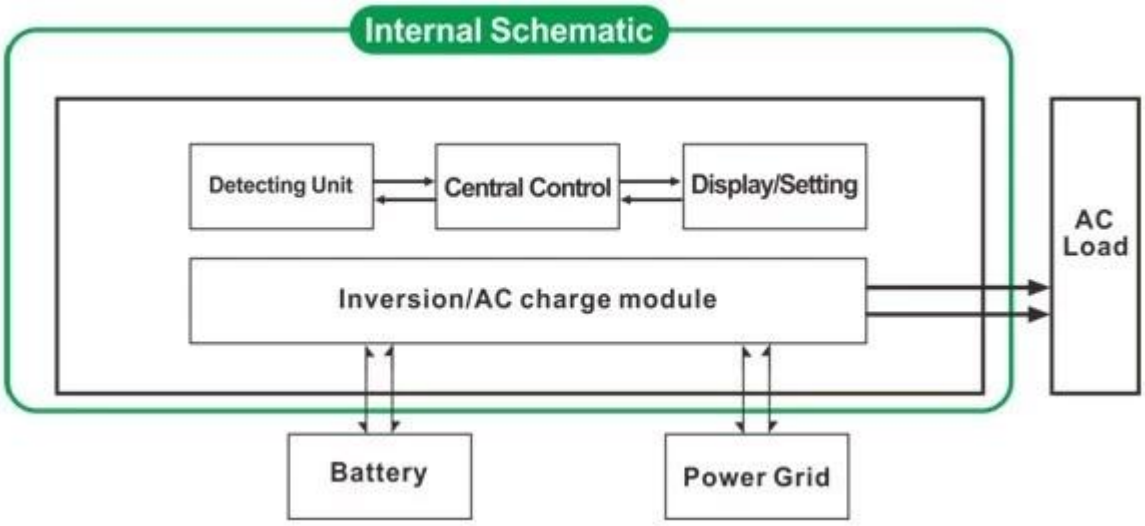

3.1. Utilidad de primera, batería UPS modo de espera (pulse el botón de "AC")

Cuando tanto la utilidad y la batería están conectados al inversor, utilidad suministrará energía a las cargas anteriores a la batería. Cuando la utilidad se corta, la batería continuará automáticamente para suministrar energía después de la inversión.

Los pasos son como sigue:

Paso 1: Cuando el suministro eléctrico está disponible, se dará salida directa y cargue las baterías al mismo tiempo (se puede configurar el tipo de batería)

Paso 2: Cuando el suministro eléctrico se interrumpe repentinamente, el inversor convierte la corriente continua (batería) a la red eléctrica de forma automática para asegurar la fuente de alimentación ininterrumpida dentro de 5ms.

Paso 3: Cuando el suministro eléctrico esté disponible de nuevo, se transferirá automáticamente a la red pública de suministro de carga y cargue las baterías al mismo tiempo ((se puede configurar el tipo de batería)

Ver Flujo de trabajo de la siguiente manera.

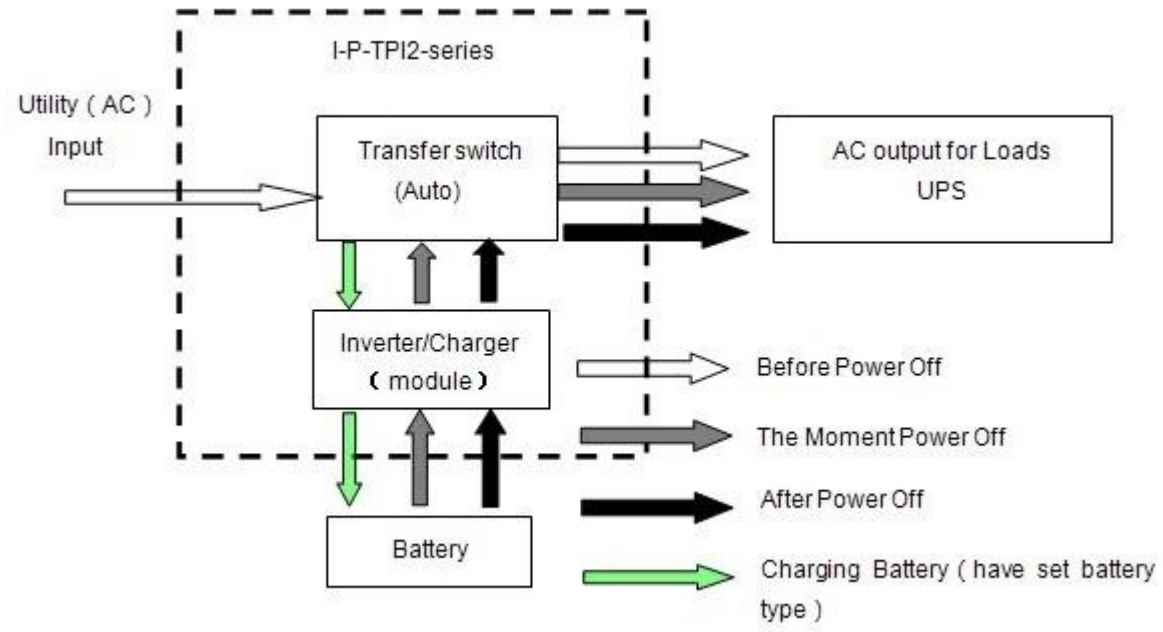

3.2. Batería en primer lugar, el modo de utilidad espera UPS (pulse el botón para "DC").

En este modo, no se cargará la batería y el "tipo de batería" necesidad de establecer en "0"

Cuando tanto la utilidad y la batería están conectados al inversor, la batería se suministrar energía a las cargas anteriores a la utilidad. Cuando la capacidad de la batería no es

suficiente, la utilidad continuará suministrando energía automáticamente.

Los pasos son como sigue:

Paso 1: Cuando la batería está suficientemente cargada, suministrará energía a las cargas directamente

Paso 2: Cuando la batería no tiene suficiente poder, se transferirá automáticamente a la red pública de suministro a las cargas

Paso 3: Después de que la batería está completamente cargada (por ejemplo, mediante controlador de carga solar o eólica), entonces se transferirá automáticamente a la energía de la batería de suministro a las cargas.

Ver Flujo de trabajo de la siguiente manera.

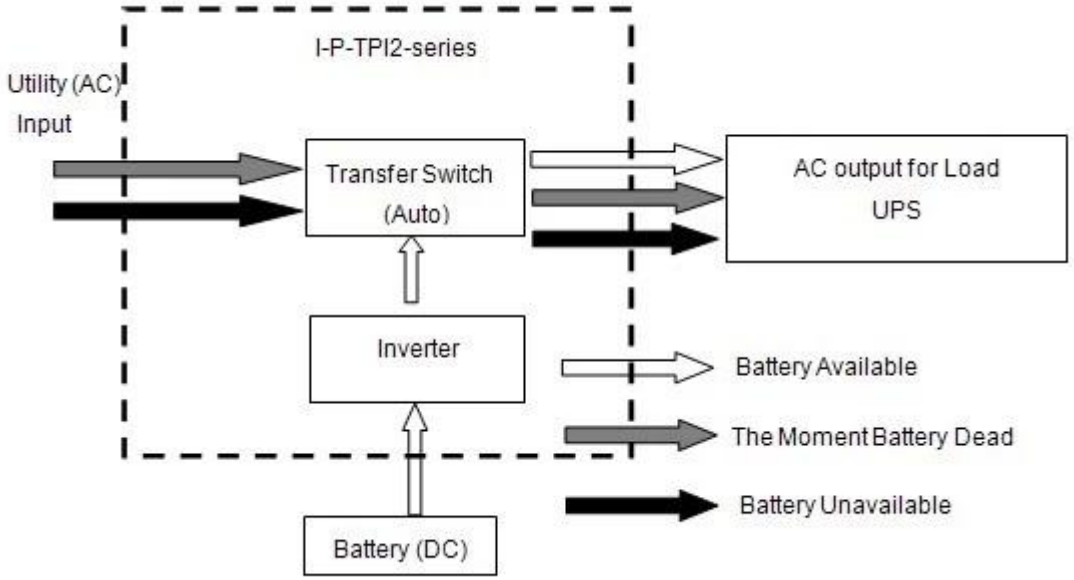

Parámetro

Parámetro / Modelo			1000W	2000W	3000W	4000W	5000W	6000W
Puntuación Potencia de salida			1000W	2000W	3000W	4000W	5000W	6000W
Potencia de cresta			3000W	6000W	9000W	12000W	15000W	18000W
Batería Voltaje (DC)			12V o 24V o 48V (opcional)			24V o 48V (opcional)		
Tamaño W x D x H (mm)			318 * 218 * 368			440 * 218 * 400		
Embalaje Tamaño W x D x H (mm)			395 * 275 * 520			520 * 275 * 520		
Peso neto (Kg)			27	28	30	39	40	51
Bruto Peso (kg)			29	30	32	43	48	53
Laboral Modo (Ajuste)	EN		Modo de trabajo normal					
	S-ON		Modo de reposo, sin utilidad, el poder de carga superior de 30 W, comenzará a funcionar automáticamente					
	OFF		Completamente fuera					
Entrada de CA	Voltaje		220V ± 35% o 110V 35% (opcional)					
	Frecuencia		Decidido por nacionalidad, 50Hz o 60Hz					
Salida de CA	Voltaje		220V ± 3% o 230V ± 3 ó 240V ± 3% o 100 V ± 3% o 110V ± 3% (opcional)					
	Frecuencia		En el modo de utilidad: la frecuencia es la misma que En el modo de batería: 50Hz o 60Hz (opcional)					
Utilidad Carga (Batería escriba "0" significa que la función de carga está cerrado)	Corriente alterna Corriente de carga (MAX)	BAT	1000W	2000W	3000W	4000W	5000W	6000W
		12V	35A	65A	75A	/	/	/
		24V	20A	35A	45A	65A	70A	75A
		48V	10A	15A	30A	35A	40A	50A
	Batería Tipo		Americano batería de gel, batería de lana 1, batería2 Lana, sellada de plomo ácido de batería, Europa batería de gel, baterías de plomo abiertas, Batería de calcio, De-ácido de batería o OEM Batería					
	Carga Modo		Carga de tres etapas: CC, CV, CF.					
	Carga Tiempo		Decidido por la capacidad y cantidad de baterías					
	Batería Protección		Detección automática, la carga y descarga de la protección, gestión inteligente					
UPS Prioridad	Corriente alterna		Utilidad de primera, en espera de la batería					
	Corriente continua		Batería primero, en espera de utilidad					

Visualización	Visualización Modo	LCD + LED
	Visualización Información	Voltaje de entrada, tensión de salida, frecuencia de salida, capacidad de la batería, el estado de carga, Estado Información
Salida Ola modo		De onda sinusoidal pura
Sobrecarga Capacidad		> 120% 1 min,> 130% 10s
Potencia Consumo	Modo de reposo	1 ~ 6W
	Normal Modo	1 ~ 3
Conversión Eficiencia		80% ~ 90%
Transferencia Tiempo		<5 ms (CA a CC / CC a CA)
Protección		Salida de sobrecarga, cortocircuito, alto voltaje , entrada de baja tensión, se recalienta
Medio ambiente	Temperatura	-10 ℃ ~ 50 ℃
	Humedad	10% ~ 90%
	Altitud	≤ 4000m

Lo anterior es nuestra norma parámetro. Sujeto a cambios sin previo aviso.

Tenemos nuestro propio equipo profesional del inversor y el controlador de I + D y proporcionamos soporte técnico y servicio del OEM.

Otros

Por favor, consulte el esquema de diseño, documentos técnicos, folletos de productos, etc

Hecho por el Departamento de Ingeniería, 13 de mayo de 2014, 2 ª edición