Introducción

I-Panda Inversor de onda sinusoidal pura con controlador MPPT integrado I-P-HPC-Series es un diseño de módulo. Tiene las ventajas de alta eficiencia de conversión, bajo consumo y gran capacidad de carga. Con el control inteligente, los usuarios pueden configurar el modo de carga, (Utility como potencia complementaria) primer modo AC o DC primer modo, el momento y el modo de inversión de modo de utilidad calendario, modo on / off. Es uno de inversor y amplificador híbrido avanzado; controlador en el mundo.

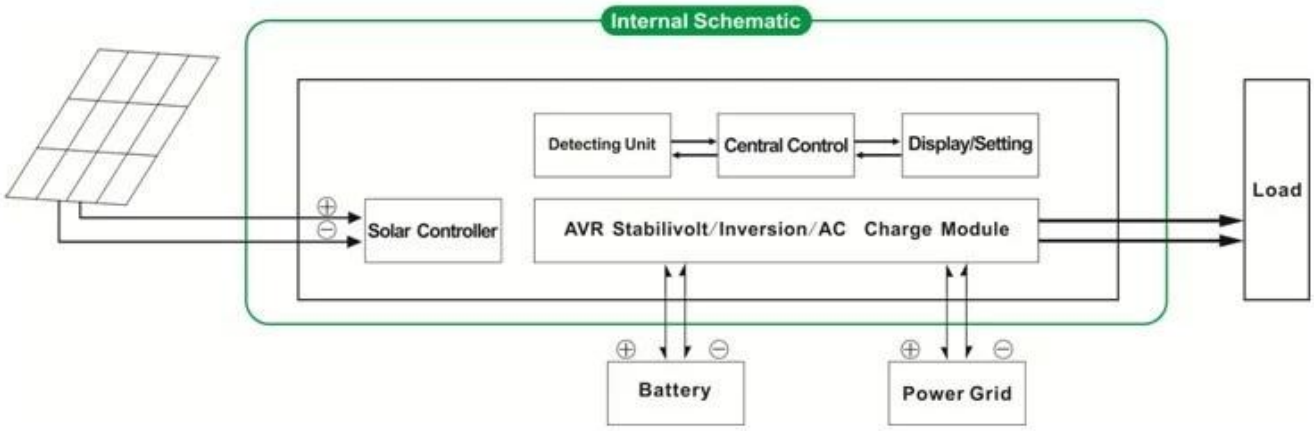

I-P-HPC-Series System

I-P-HPC-Series Inverter+Solar Controller

Solar Power System

Aplicación

Sistema de energía solar 1.OFF-grid
2.Solar y utilidad de sistema de potencia complementaria

Pantalla LDC

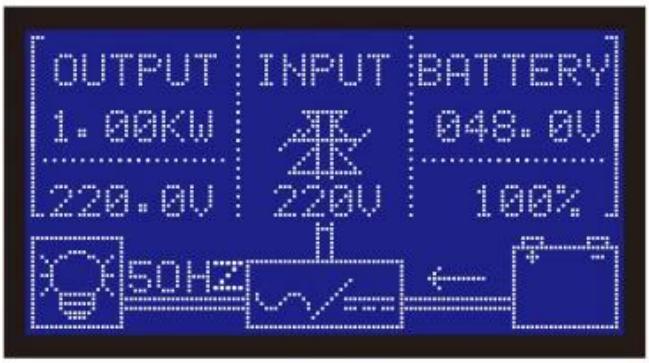

Característica

1.Easy a install.To configurar un sistema solar, los usuarios sólo necesitan conectar con paneles solares y baterías
TRIUNFO 2.CPU gestión, control inteligente, diseño modular, pantalla LCD
3.Built-en el controlador MPPT, alta eficiencia de carga
Consumo de energía 4.Low, alta eficiencia de conversión
5.Intellectual, multi-función, que es conveniente para los usuarios a que hagan pleno uso de la energía solar en diferentes situaciones
6. conexión de la batería externa, es conveniente para los usuarios ampliar el tiempo de respaldo de energía
Capacidad de carga 7.Strong, baja tasa de fracaso, de fácil mantenimiento y larga vida útil (en un funcionamiento adecuado, puede durar por lo menos 5 años)
Protección 8.Perfect: protección de bajo voltaje, protección de alto voltaje, sobre la protección de temperatura, protección contra cortocircuitos, protección contra sobrecarga
9.CE / EMC / LVD / RoHS Aprobaciones
10.Two años de garantía, soporte técnico de por vida

Función

Función 1.Charging
Sólo el modo 1.1 PV: cuando PV y utilidad están conectados al inversor, sólo el PV cargará la batería mientras la utilidad no se carga la batería.
1.2 PV + modo híbrido AC: cuando PV y utilidad están conectados al inversor, tanto fotovoltaica y la utilidad se cargue la batería.

2.Utility como función de UPS de energía complementaria
2.1AC primero, DC modo de UPS de reserva

Cuando la utilidad y la batería están conectados al inversor, utilidad suministrará energía a las cargas preferentemente. Cuando la utilidad se corta, la batería continuará automáticamente para suministrar energía a las cargas.

Los pasos son como sigue:
Paso 1: Cuando el suministro eléctrico está disponible, será impulsar las cargas directamente después de & nbsp; tensión se estabiliza y cargue las baterías al mismo tiempo.
Paso 2: Cuando el suministro eléctrico se interrumpe repentinamente, el inversor convierte DC a AC automáticamente para asegurar la fuente de alimentación ininterrumpida dentro de 5ms.
Paso 3: Cuando el suministro eléctrico está disponible de nuevo, se transfiere automáticamente a la utilidad de suministrar energía a las cargas y cargue las baterías al mismo tiempo.

2.2DC primero, AC modo de UPS de reserva:

Cuando la utilidad y la batería están conectados al inversor, batería suministrará energía a las cargas antes de utilidad. Cuando la capacidad de la batería no es suficiente, la utilidad seguirá suministrar energía de forma automática.

Los pasos son como sigue:
Paso 1: Cuando la batería tiene suficiente energía, que impulsará las cargas directamente a través de inversor de potencia
Paso 2: Cuando la batería no tiene suficiente poder, se transferirá automáticamente a la utilidad de suministrar energía a las cargas
Paso 3: Después de que la batería está completamente cargada (por ejemplo, regulador solar o la carga del viento), transferirá automáticamente a batería que suministra energía a las cargas.

Función 3.Timing

3.1 En el modo / Off: los usuarios pueden ajustar la hora específicos para activar / desactivar la salida del inversor.
3.2 Modo de trabajo: la batería o el modo conmutable utilidad. Los usuarios pueden establecer una hora concretas para utilizar la batería o la red pública de suministro (apto para zonas donde tarifa eléctrica se cobra de manera diferente en diferentes períodos)

4.Recording función / comprobación

4.1 Inversor comprobación falla: Los usuarios pueden comprobar la información del fallo del inversor
4.2 Aprobación de la gestión de cheques de tiempo: Los usuarios pueden comprobar el tiempo de descarga de la batería

Parámetros

Parámetro & nbsp; & nbsp; & nbsp; Modelo		1000W	1500W	2000W	3000W	4000W	5000W
Potencia de salida nominal		1000W	1500W	2000W	3000W	4000W	5000W
Potencia Pico		2000W	3000W	4000W	6000W	8000W	10000W
Batería (Batería de plomo)		24V	24V / 48V (opcional)			48V	
Parámetro de carga							
Modo de carga (ajuste)		Cargo PV					
		Cargo PV + cargo de servicio público					
Regulador solar MPPT	Tensión	24V	24V / 48V			48V	
	Actual	20A	25A	30A	40A	40A	40A
	Max PV de voltaje de entrada	100V					
	Eficiencia PV Charge	95% ~ 99%					
	Max PV Energía de entrada	568W	24V: 710W	24V: 852W	24V: 1136W	2272W	2272W
			48V1420W	48V: 1704W	48V: 2272W		
Utility	AC Corriente de carga	0 ~ 15A					
	Modo de carga	3-Etapa de carga					
Parámetro de Inversion							
Salida de CA	Tensión	220V ± 3% o 230 ± 3 o 240V ± 3% o 100 V ± 3% o 110V ± 3% (opcional)					
	Frecuencia	50Hz o 60Hz ± 0.5 ± 0.5 (opcional)					
Tipo de onda de salida		De onda sinusoidal pura salida, distorsión armónica total THD≤3					
Capacidad de sobrecarga		& Gt; 120% 1 min, & gt; 130% 10s					
Consumo de energía (En condiciones normales modo de trabajo)		0.4A	24V: 0.5A	24V: 0.7A	24V: 0.7A	0.6A	0.65A
			48V: 0.4A	48V: 0.45A	48V: 0.5A		
Consumo de energía (En el modo de sueño)		1-6W					
Conversión Inversor Eficiencia		85% ~ 92%					
Modo de utilidades							
Entrada de CA	Tensión	220 V ± 35% o 110 V + 35% (opcional)					
	Frecuencia	La misma que la frecuencia de utilidad					
Salida de CA	Tensión	220V ± 5% o 110V + 5% (opcional)					
	Frecuencia	La misma que la frecuencia de utilidad					
Sobrecarga Capacidad		& Gt; 120% 1 min, & gt; 130% 10s					
(AC o DC primera primero) prioridad							
Salida UPS (ajuste)		AC en primer lugar, en espera de CC					
		DC primera, en espera de CA					
Cambie Tiempo		& Lt; 5ms (AC a DC / DC a AC)					
Encendido (Ajuste)		Establezca los usuarios					
		Programado encendido / apagado de salida de CA automáticamente					
Parámetro general							
Display	Modo de visualización	LCD + LED					
	Información de la pantalla	Tensión de entrada, tensión de salida, la salida frecuencia, capacidad de la batería, estado de carga, la información de estado					
Protección		Sobrecarga, cortocircuito, alto voltaje de entrada, la entrada de bajo voltaje, sobrecalentamiento					
Medio Ambiente	Temperatura	-10 ℃ ~ 50 ℃					
	Humedad	10% ~ 90%					
	Altitud	≤4000m					
Tamaño W x D x H (mm)		438 * 208 * 413				450 * 246 * 468	
Tamaño del embalaje W x D x H (mm)		520 * 310 * 460				540 * 300 * 518	
Net Peso (kg)		15	17	19	25	34	35
Bruto Peso (kg)		16	18	20	27	40	41