I-P-SPCPower Inverter 500W con Built-in Solar Charge Controller

Sistema de energía solar fuera de la red

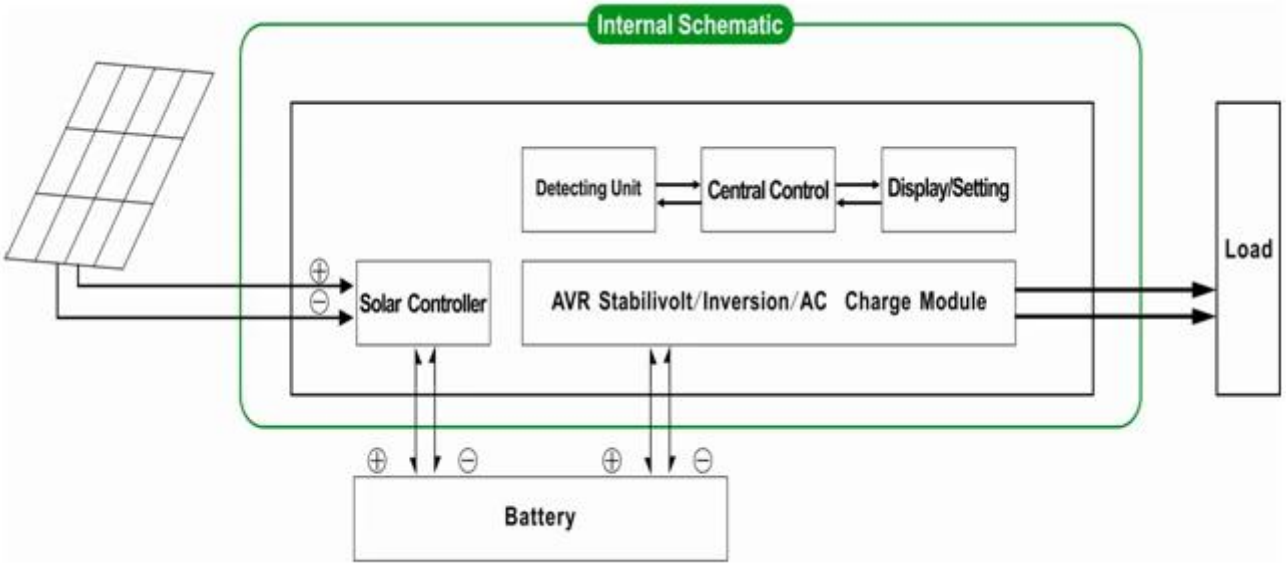

Utilidad y sistema de generación de energía solar complementaria

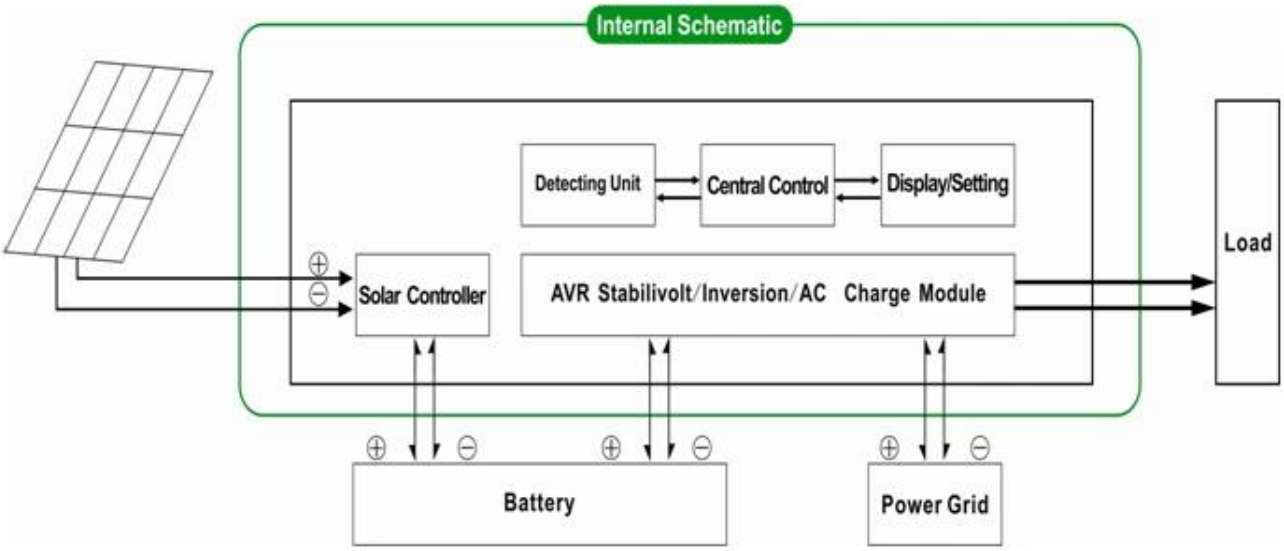

Aplicación

1)Sistema de energía solar fuera de la red

2) Utilidad y solar complementariasistema de generación de energía

Características

1) Fácil de instalar. Para configurar un solarsistema, los usuarios sólo necesitan conectar con paneles solares y baterías.

2) Gestión de CPU, inteligentecontrol, diseño modular

3) LED de la pantalla LCD.LCD puede mostrar varios parámetros (tales como la tensión de salida, frecuencia,modo de trabajo)

4) diseño multifunción, función AVR UPS.Los usuarios no necesitan comprar, controlador, cargador AC solar o estabilizador.

5)Conexión de la batería externa, es conveniente para los usuarios ampliar el uso del tiempo yTiempo de respaldo de energía

6) Con la capacidad de transporte de carga super y altacapacidad de carga, esta serie de & nbsp; Los inversores puedenno sólo la unidad de carga de resistencia; sino también diversos tipos de cargas inductivas talescomo motor, aire acondicionado, taladros eléctricos, lámparas fluorescentes, lámparas de gas. Puedeconducir casi cualquier tipo de carga

7) Baja frecuencia de onda sinusoidal pura circuitodiseño, calidad estable, fácil de mantenimiento, baja tasa de fallos y de servicio largavida (bajo un funcionamiento adecuado, puede durar por lo menos 5 años)

8) La protección perfecta: baja tensiónprotección, protección de alto voltaje, sobre la protección de temperatura, corto circuitoprotección, protección contra sobrecarga

9) CE / EMC / LVD /Aprobaciones de RoHS / FCC

10) 2 años de garantía,soporte técnico de por vida

Parámetro

Modo		700VA
Nominal Capacidad de salida		500W
Pico Potencia		1000W
Batería Voltaje (DC)		12V o 24V
PWM Regulador solar	Tensión	12V o 24V
	Actual	20A
	PV Max Voltaje de entrada	Sistema 12V: 25V
		Sistema 24V: 50V
Tamaño W x D x H (mm)		335 * 165 * 375
Embalaje Tamaño W x D x H (mm)		355 * 185 * 395
Net Peso (kg)		8
Bruto Peso (kg)		9
Parámetro general		
Trabajo Modo (Selección)	1	Utilidad primero (AC primera) el modo de espera de la batería
	2	Modo de reposo, sin utilidad, el poder de carga es superior al 5% de la potencia nominal de salida, inversor comenzará a trabajar automáticamente
	3	Batería primero (DC primera) el modo de espera de utilidad
AC Entrada	Tensión	220 V ± 35% o 110 V + 35% (Opcional)
	Frecuencia	50 Hz ± 3% o 60 Hz ± 3% (Opcional)
AC Salida	Tensión	220V ± 3% o 230 ± 3 or240V ± 3% o 100 V ± 3% o 110 V ± 3% (Opcional)
	Frecuencia	50Hz o 60Hz ± 0,5 ± 0,5 (Opcional)
Utility cobrar	AC Corriente de carga	0 ~ 15A
	Cargue Tiempo	Dependerá de la capacidad de la batería y la cantidad
	Batería Protección	Detección automática, , Gestión inteligente de carga y la protección de la descarga
PV Cargue		Total Corriente de entrada PV debe ser menor De corriente nominal del regulador solar de PWM
Display	Display Modo	LCD + LED
	Display Información	Tensión de entrada, tensión de salida, la salida la frecuencia, la batería capacidad, estado de carga, Estado Información
Salida Ola modo		Salida de onda sinusoidal pura, armónica total Distorsión THD≤3
Sobrecarga Habilidad		> 120% 1 min,> 130% 10s
Potencia Consumo	Sleep Modo	1 ~ 6W
	Normal Modo	1 ~ 3
Conversión Eficiencia		80% ~ 90%
Transferencia Tiempo		<5 ms (AC a DC / DC a AC)
Protección		Salida de sobrecarga, cortocircuito, alto voltaje de entrada, de bajo voltaje de entrada, sobrecalentarse
Medio Ambiente	Temperatura	-10 ℃ ~ 50 ℃
	Humedad	10% ~ 90%
	Altitud	≤4000m

Elanterior es nuestra parámetro estándar. Sujeto a cambios sin previo aviso.

Nosotrostener nuestro propio profesional del inversor y el regulador R & amp; D equipo y proporcionamos apoyo técnico y OEM ODMservicio

Elinformación del controlador anterior es parameter.It norma de nuestra compañía puede sercambiado a otra PWM controlador de carga solar.

ConexiónDiagrama

I-P-SPC-Series System

I-P-SPC-Series Inverter+Solar Controller