I-P-SPCSerie solar de baja frecuenciaPoder Inversor con una función de carga solar controlador 20000W

Componente

1) Altacalidad baja frecuencia inversor de onda sinusoidal pura (con cargo de servicio público la función y la función UPS)

2) incorporado PWMcontrolador de carga de energía solar

Solicitud

1)Fuera de la red del sistema de energía solar

2) la utilidad y la solar complementariasistema de generación de energía

Caracteristicas

1) Fácil de instalar. Para configurar un solarsistema, los usuarios sólo necesitan conectar con paneles solares y baterías.

2) Gestión de CPU, inteligenteel control, el diseño modular

3) LED de la pantalla LCD.LCD puede mostrar varios parámetros (tales como la tensión de salida, frecuencia,modo de trabajo)

4) El diseño de múltiples funciones, función AVR UPS.Los usuarios no necesitan comprar solar, controlador, cargador de CA o estabilizador.

5)conexión de la batería externa, que es conveniente para los usuarios ampliar el uso del tiempo yAUTONOMÍAS poder

6) Con la capacidad de transporte de carga y súper altacapacidad de carga, esta serie de convertidores seNo sólo la unidad de carga de resistencia; sino también diversos tipos de cargas inductivas talescomo el motor, aire acondicionado, taladros eléctricos, lámpara fluorescente, lámpara de gas. Puedemanejar casi cualquier tipo de carga

7) Baja frecuencia del circuito de onda sinusoidal puradiseño, calidad estable, fácil mantenimiento,

baja tasa de fracaso y de largala vida (en virtud de un funcionamiento adecuado, puede durar al menos 5 años)

8) La protección perfecta: bajo voltajela protección, la protección de alto voltaje, sobre la protección de la temperatura, cortocircuitoprotección, protección de sobrecarga

9) CE / EMC / LVD /aprobaciones de RoHS / FCC

10) 2 años de garantía,soporte técnico de por vida

Función

Fuera de la red del sistema de energía solar

1. Cuando se conecta conbatería y las cargas de CA, los usuarios pueden configurar en el modo de trabajo normal o modo de suspensión.

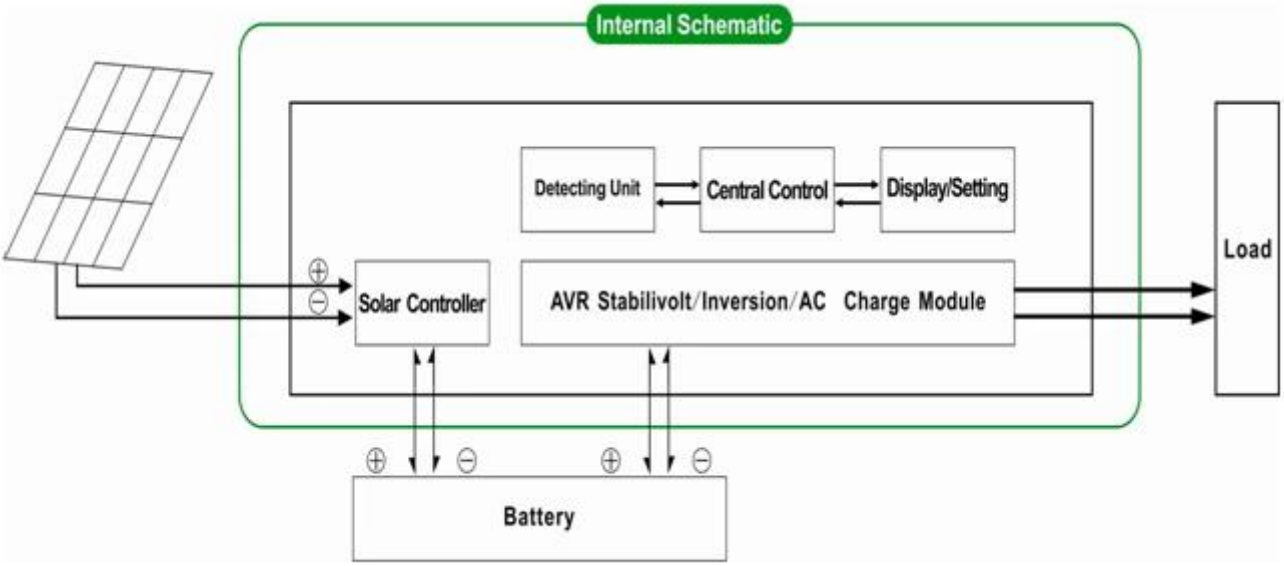

1.1 Modo normal de trabajo: FRECUENCIA enla pantalla LCD se establece en 01. No importaque está conectado o no cargas de CA, el inversor siempre convertir DC a AC. Está listo para suministrar energía a las cargas de CA. Eneste modo, la pantalla LCD mostrará el voltaje de salida como bramido:

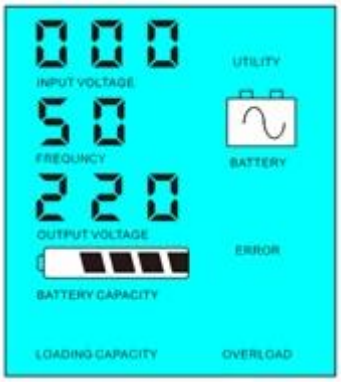

1.2 Ahorro de Energía: frequncyEn la pantalla LCD se establece como 02.If la potencia de las cargas de CA conectadas es menordel 5% de la potencia nominal del inversor, no habrá salida de lainversor.

Sólo el chip del convertidor está funcionando. El consumo de energía de lainversor sólo 1-6W. La pantalla LCD muestra el voltaje de salida 0. Si la potencia de lacargas conectadas es superior al 5%, entonces el inversor se convertirá automáticamente a DCCA para suministrar energía a las cargas dentro de 5s. La pantalla LCD muestra el voltaje de salida.Como se muestra abajo:

Load's power< 5% of inverter's rated power

Load's power> 5% of inverter's rated power

Nota amable:

1) Sólo elEl panel solar carga la batería

2) Fuera de la redsistema de energía solar. Es conveniente para las áreas que son falta de utilidad osolar abundante

Utilidad y la solar complementariasistema de generación de energía

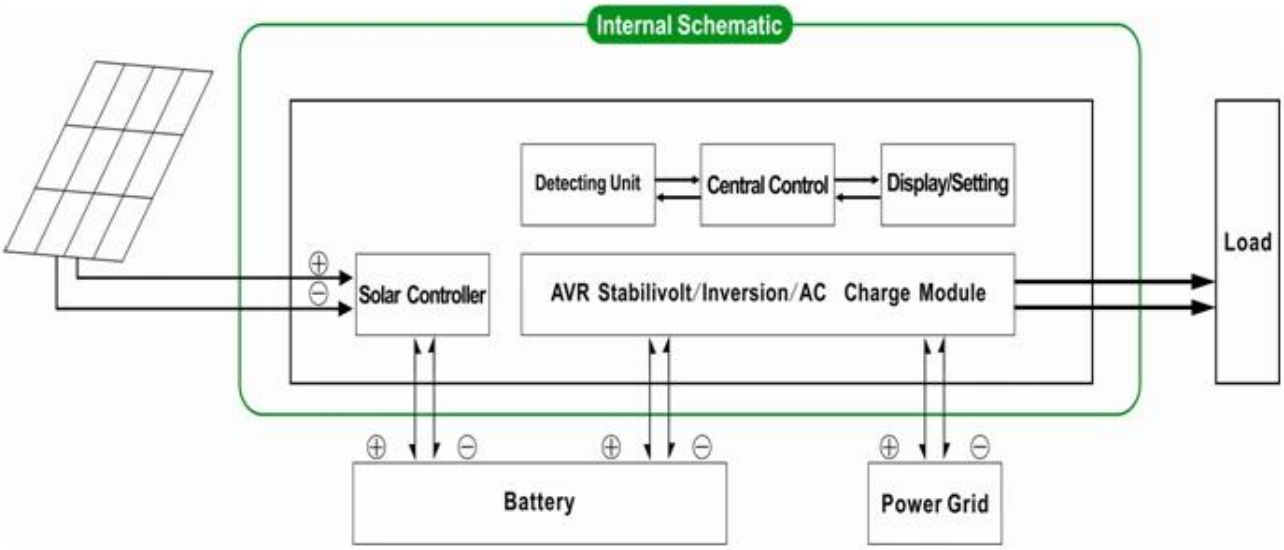

2. UPSCuando la función está conectada al inversora la batería y la utilidad, los usuarios pueden configurarlo para que la utilidad primero (primera AC) de la bateríael modo de espera o la batería en primer lugar el modo de espera de la colada (primera DC).

2.1.Utility primero (primera AC) el modo de espera de la batería: Frecuencia en la pantalla LCD se

establece en 01. Cuando la utilidad y la batería están conectadosal inversor, la utilidad suministrará energía a las cargas anteriores. Cuando utilidad escortada, la batería continuará automáticamente para suministrar energía a través de energíainversor.

Los pasos son como sigue:

Paso 1: Cuando utilidad está disponible, será conducirlas cargas directamente después de su tensión se estabiliza y, al mismo tiempo de cargabaterías a través de convertidor de corriente.

Paso 2: Cuando utilidad se corta, lainversor de CC a CA convertir automáticamente para garantizar la alimentación ininterrumpidasuministro dentro de 5 ms.

Paso 3: Cuando utilidad está disponible de nuevo,inversor transferirá automáticamente a la utilidad suministrar energía a las cargas ycargar las baterías a través de convertidor de corriente al mismo tiempo.

Ver Flujo de trabajo de la siguiente manera.

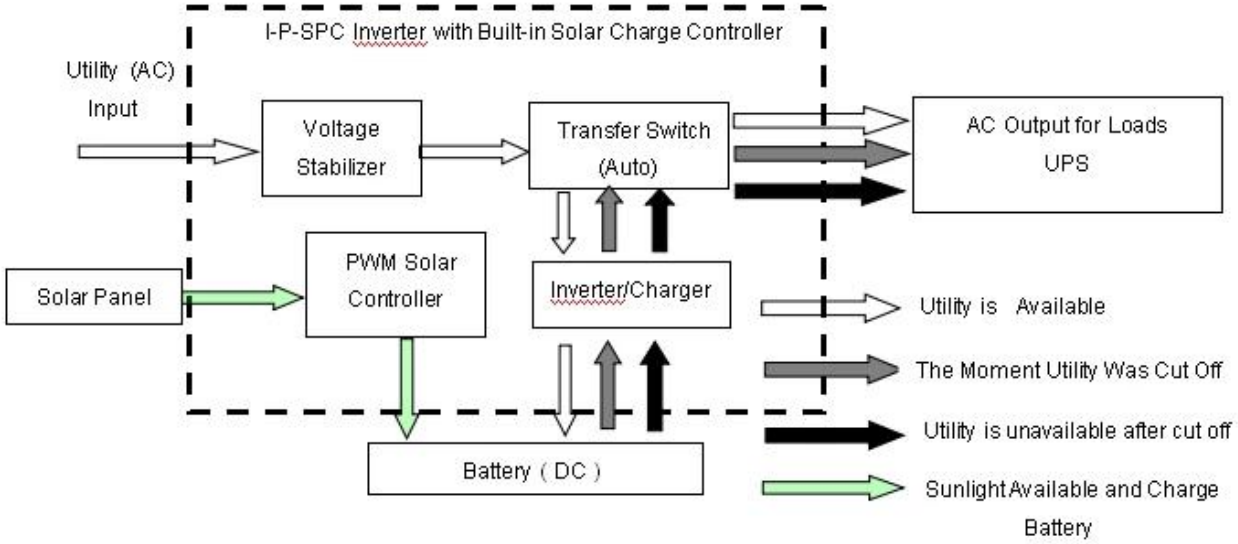

LCD mostrará como abajo:

Utility supply power and charge battery

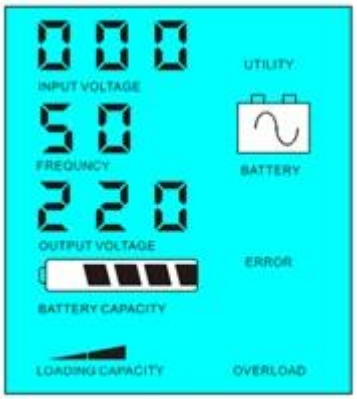

Without utility and battery supply power

Nota amable:

1) Hay 2 maneras de cargar la batería, la utilidad y la energía solarpanel

2) Este sistema es adecuado para sistemas de energía construidas en áreas queson la falta de utilidad. O la gente puede utilizar solar y utilidad al mismo tiempo.

2.2. Bateríaprimer modo standy utilidad (primera DC): frecuencia en la pantalla LCD se establece como 03. Cuando la utilidad yla batería están conectados al inversor, la batería suministrará energía a las cargasantes de la utilidad. Cuando capacidad de la batería no es suficiente, utility continuarásuministrar energía de forma automática.

Pasosson como sigue:

Paso 1: Cuando la batería está disponible, que impulsará las cargas de CAa través de convertidor de corriente.

Paso 2: Cuando la batería no tiene suficiente poder, lo harátransferir automáticamente a la utilidad suministrar energía a las cargas

Paso 3: Después de que la batería está totalmente cargada (por ejemplo, mediante la solar ocarga de viento controlador), transferirá automáticamente a la batería que suministreenergía a las cargas a través de convertidor de corriente.

Ver Flujo de trabajo de la siguiente manera.

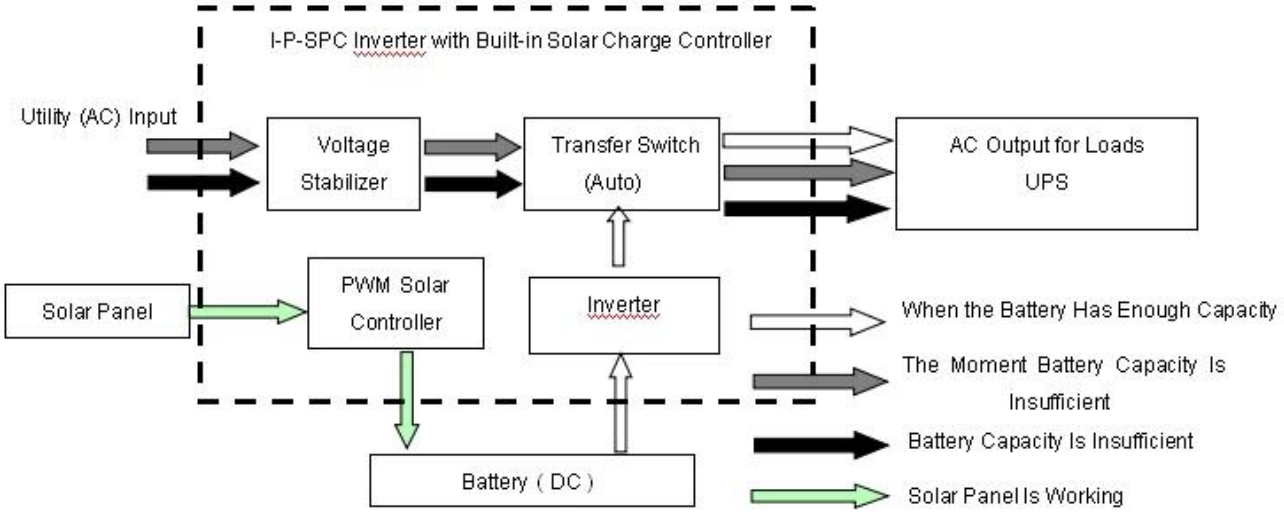

LCD mostrará como abajo:

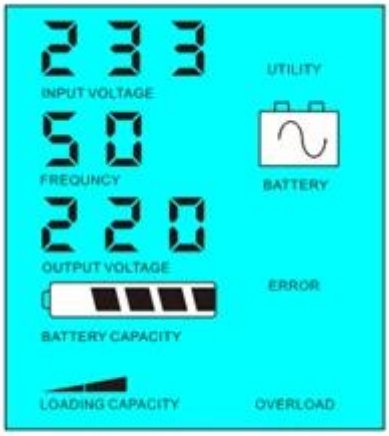

Battery available to supply power

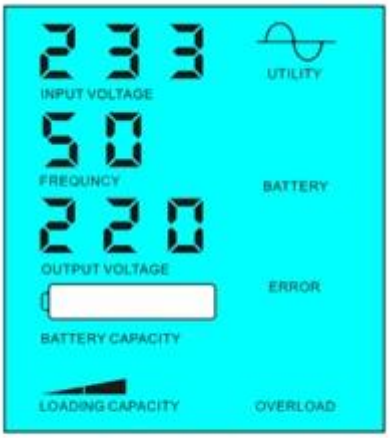

Battery unavailable,utility supply power

Nota amable:

1) Sólo hay una manera depara cargar la batería: El panel solar

2) Estesistema es adecuado para las zonas donde la electricidad es cara o ambientaláreas en las que la energía solar puede ser plenamente utilizado para guardar utilidad bill.such como el hogarsistema de viento, farola solar &; & amp solar sistema de viento

Parámetro

Modo		30KVA
clasificar Capacidad de salida		20KW
Pico Poder		40KW
Batería Voltaje (DC)		192V
PWM regulador solar	voltaje	192V
	Corriente	50A
	PV Max Voltaje de entrada	400V
tamaño W x D x H (mm)		420 * 280 * 625
Embalaje Tamaño W x D x H (mm)		440 * 300 * 645
Red Peso (kg)		125
Bruto Peso (kg)		135
Parámetro general		
Trabajando Modo (Selección)	1	Utilidad primero (AC en primer lugar) el modo de espera de la batería
	2	Modo de reposo, sin utilidad, el poder de carga es superior al 5% de la potencia nominal de salida, inversor comienza a funcionar automáticamente
	3	Batería primero (DC en primer lugar) el modo de espera de utilidad
C.A. Entrada	voltaje	220V ± 35% o 110 V + 35% (Opcional)
	Frecuencia	50 Hz ± 3% o 60 Hz ± 3% (Opcional)
C.A. Salida	voltaje	220V ± 3% o 230 ± 3 or240V ± 3% o 100 V ± 3% o 110 V ± 3% (Opcional)
	Frecuencia	50Hz ± 0,5 o 60 Hz ± 0,5 (Opcional)

Utilidad cargar	C.A. Corriente de carga	0 ~ 15A
	Cargar Hora	Dependerá de la capacidad de la batería y la cantidad
	Batería Proteccion	Detección automática, Carga y descarga de la protección, administración inteligente
PV Cargar		Total Corriente de Entrada PV debe ser menor De corriente nominal del regulador solar de PWM
Monitor	Monitor Modo	LCD + LED
	Monitor Información	tensión de entrada, tensión de salida, la salida la frecuencia, la batería la capacidad, la condición de carga, estado Información
Salida Tipo de ola		La salida de onda sinusoidal pura, armónica total distorsión THD≤3
Sobrecarga Capacidad		> 120%, 1 min 10 s> 130%
Poder Consumo	Dormir Modo	1 ~ 6W
	Normal Modo	1 ~ 3A
Conversión Eficiencia		80% ~ 90%
Transferir Hora		<5 ms (CA a CC / CC a CA)
Proteccion		salida de sobrecarga, cortocircuito, alto voltaje de entrada, de bajo voltaje de entrada, un sobrecalentamiento
Ambiente	Temperatura	-10 ℃ ~ 50 ℃
	Humedad	10% ~ 90%
	Altitud	≤4000m

losanterior es nuestro parámetro estándar. Sujeto a cambios sin previo aviso.

Nosotrostener nuestro propio profesional amplificador inversor y el controlador de I + D; D del equipo y proporcionamos apoyo técnico y mayorista y distribuidorServicio

losinformación del controlador anterior es parameter.It norma de nuestra compañía puede sercambiado a otra PWM controlador de carga solar.

ConexiónDiagrama

Otros

Por favorver el contorno del diseño, documentos técnicos, manuales de usuario, productofolletos, etc.Research y el departamento de desarrollo hechas 1st edición del 5 de mayo 2014 ..