I-P-SPC Serie de baja frecuencia de energía solar Inversorcon una función de Controlador de carga solar 700W

Componente

1) Altainversor de onda sinusoidal pura calidad baja frecuencia (con cargo de servicio público funcióny la función UPS)

2) incorporado PWMcontrolador de carga solar

Aplicación

1)Sistema de energía solar fuera de la red

2) Utilidad y solar complementariasistema de generación de energía

Características

1) Fácilinstalar. Para configurar un sistema solar, los usuarios sólo tienen que conectar con la energía solarpaneles y baterías.

2) la CPUgestión, control inteligente, el diseño modular

3) LED LCDpantalla. LCD puede mostrar varios parámetros (tales como la tensión de salida, frecuencia,modo de trabajo)

4) Multifunciónndiseño, Función AVR UPS. Los usuarios no necesitan comprar, controlador, cargador AC solaro estabilizador.

5) conexión de la batería externa, esconveniente para los usuarios ampliar el uso del tiempo y AUTONOMÍAS poder

6) Concapacidad estupenda de carga y alta capacidad de carga, esta serie de & nbsp; Los inversores no sólo puede conducir carga de resistencia;sino también diversos tipos de cargas inductivas tales como motor, aire acondicionado,taladros eléctricos, lámparas fluorescentes, lámparas de gas. Se puede manejar casi cualquier tipo decarga

7) Bajoel diseño del circuito de frecuencia de onda sinusoidal pura, calidad estable, fácil de mantenimiento, bajotasa de fracaso y de larga vida útil (bajofuncionamiento adecuado, puede durar alPor lo menos 5 años)

8) Perfectprotección: protección de baja tensión, protección de alto voltaje, sobre protección de la temperatura,protección contra cortocircuitos, protección contra sobrecarga

9) CE /EMC / LVD / RoHS / FCC aprobaciones

10) 2años de garantía, para toda la vida técnicaapoyo

Función

Fuera de la red solarsistema de energía

1. Cuando se conecta conbatería y cargas de CA, los usuarios pueden configurar en el modo de trabajo normal o modo de reposo.

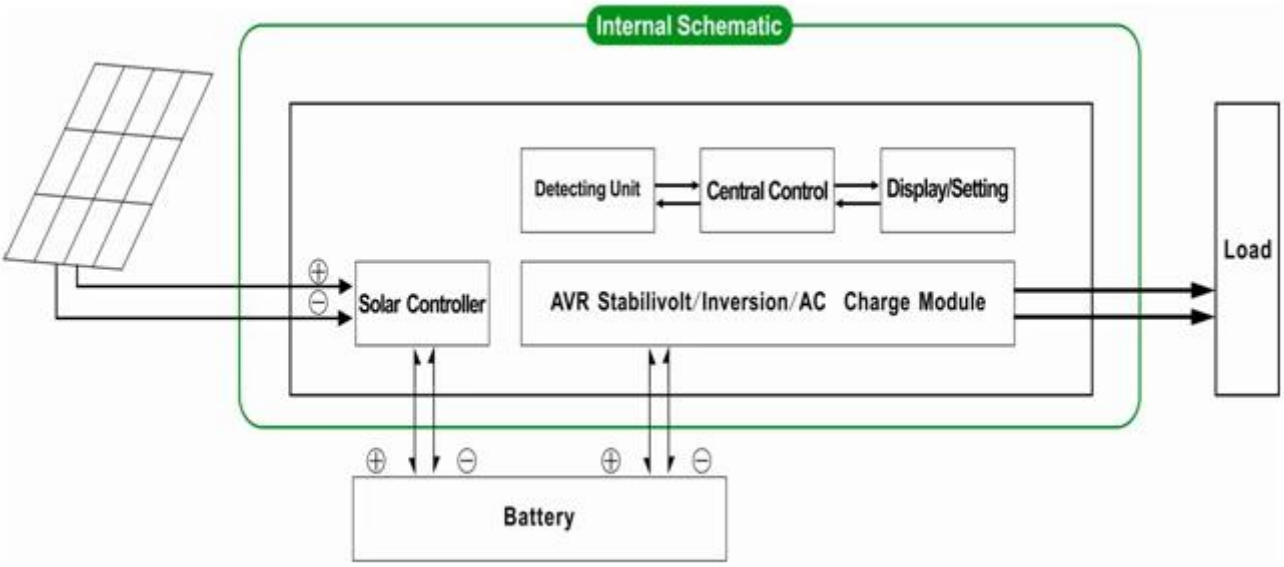

1.1 de trabajo normalModo: frecuencia en la pantalla LCD se establece en01. No importa que esté conectado cargas de CA o no, elinversor siempre convertir DC a AC. & nbsp; Eslisto para suministrar energía a las cargas de CA. En este modo, la pantalla mostrarátensión de salida como bramido:

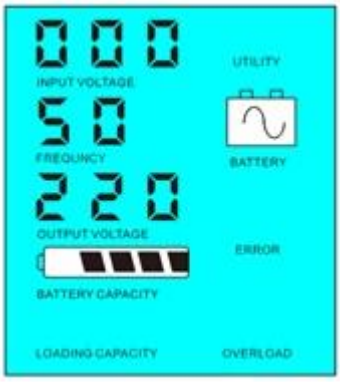

1.2 & nbsp; Modo de suspensión: frequncyen la pantalla LCD se establece como 02.If el poder de las cargas de CA conectadas es menordel 5% de la potencia nominal del inversor, no habrá salida de lainversor. Sólo el chip de inversor está funcionando. El consumo de energía de lainversor es sólo 1-6W. La pantalla LCD muestra el voltaje de salida 0 Si el poder de lacargas conectadas es superior al

5%, entonces el inversor se convertirá automáticamente a DCCA para suministrar energía a las cargas dentro de 5s. La pantalla LCD muestra el voltaje de salida.Como se muestra a continuación:

Load's power< 5% of inverter's rated power

Load's power> 5% of inverter's rated power

Por favor tenga en cuenta:

1) Sólo elpanel solar carga la batería

2) Fuera de la redsistema de energía solar. Es conveniente para las áreas que son la falta de utilidad osolar abundante

Utilidad y solar complementariasistema de generación de energía

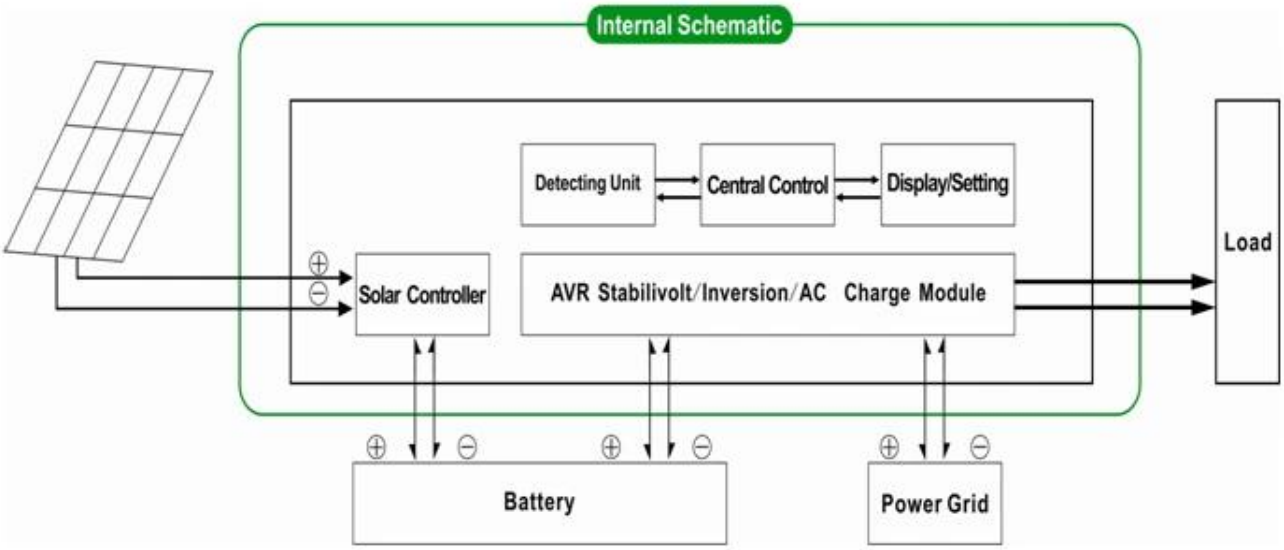

2. UPSfunction & nbsp; Cuando se conecta el inversora la batería y la utilidad, los usuarios pueden configurarlo para utilidad primero (AC primero) de la bateríael modo de espera o la batería primero el modo de espera de la colada (primer DC).

2.1.Utility primero (primera AC) el modo de espera de la batería: Frecuencia en la pantalla LCD se ajusta a 01. Cuando la utilidad y la batería estánconectada al inversor, utilidad suministrará energía a las cargas anteriores. Cuandoutilidad se corta, la batería continuará automáticamente para

suministrar energía a travésinversor de corriente.

Los pasos son como sigue:

Paso 1: Cuando utilidad está disponible, será conducirlas cargas directamente después de tensión se estabiliza y, al mismo tiempo de cargabaterías a través de convertidor de corriente.

Paso 2: Cuando la utilidad se corta, lainversor convertir DC a AC automáticamente para garantizar energía ininterrumpidasuministro dentro de 5ms.

Paso 3: Cuando utilidad está disponible de nuevo,inversor transferirá automáticamente a la utilidad suministrar energía a las cargas ycargar las baterías a través de convertidor de corriente al mismo tiempo.

Ver Flujo de trabajo de la siguiente manera.

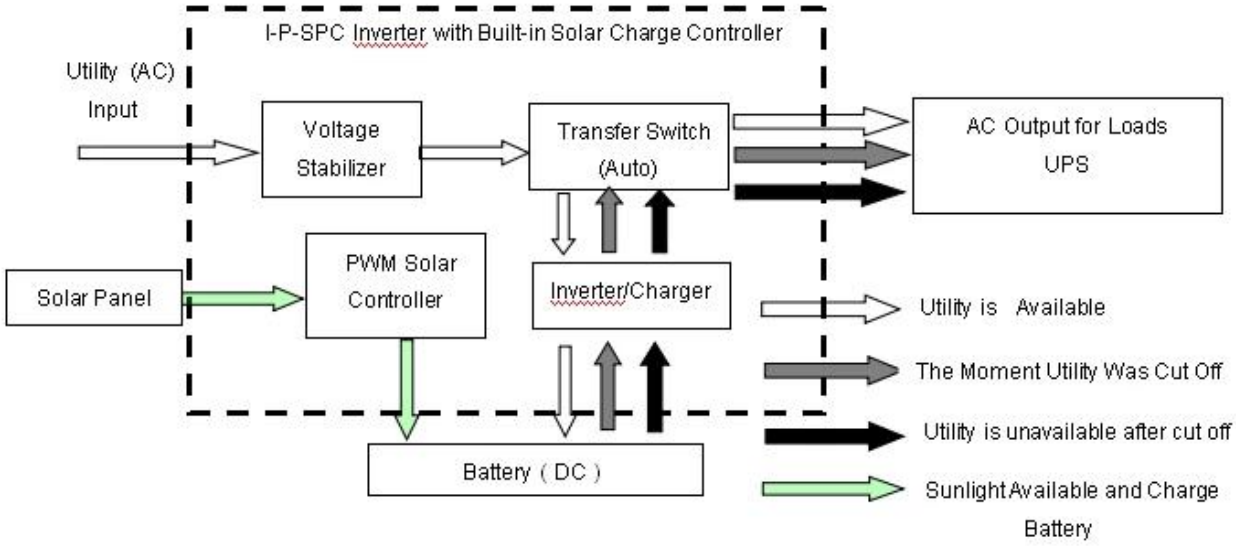

LCDaparece como bramido:

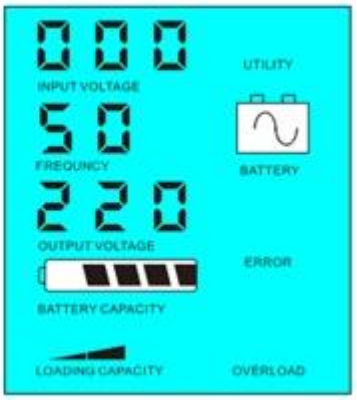

Utilidad de la fuente de alimentación y la cargabatería & nbsp; & Nbsp; & Nbsp; & Nbsp; & Nbsp; & Nbsp; & Nbsp; & Nbsp; & Nbsp; & Nbsp; Sinenergía de la red y el suministro de la batería

Por favor tenga en cuenta:

1) Hay 2 maneras de cargar la batería, la utilidad y solarPanel

2) Este sistema es adecuado para sistemas de energía construidas en áreas queson la falta de utilidad. O la gente puede utilizar solar y utilidad al mismo tiempo.

2.2. Bateríaprimer modo standy utilidad (primer DC): frecuencia en la pantalla LCD se establece como 03. Cuando la utilidad ybatería están conectados al inversor, batería suministrará energía a las cargasantes de la utilidad. Cuando la capacidad de la batería no es suficiente, la utilidad seguirásuministrar energía de forma automática.

Pasosson los siguientes:

Paso 1: Cuando la batería está disponible, será impulsar las cargas de CAa través de inversor.

Paso 2: Cuando la batería no tiene suficiente poder, lo hará de forma automáticala transferencia a la utilidad de suministro de energía a las cargas

Paso 3: Después de que la batería está completamente cargada (por ejemplo, energía solar ocarga de viento controlador), transferirá automáticamente a la batería de suministroenergía a las cargas a través de inversor.

Ver Flujo de trabajo de la siguiente manera.

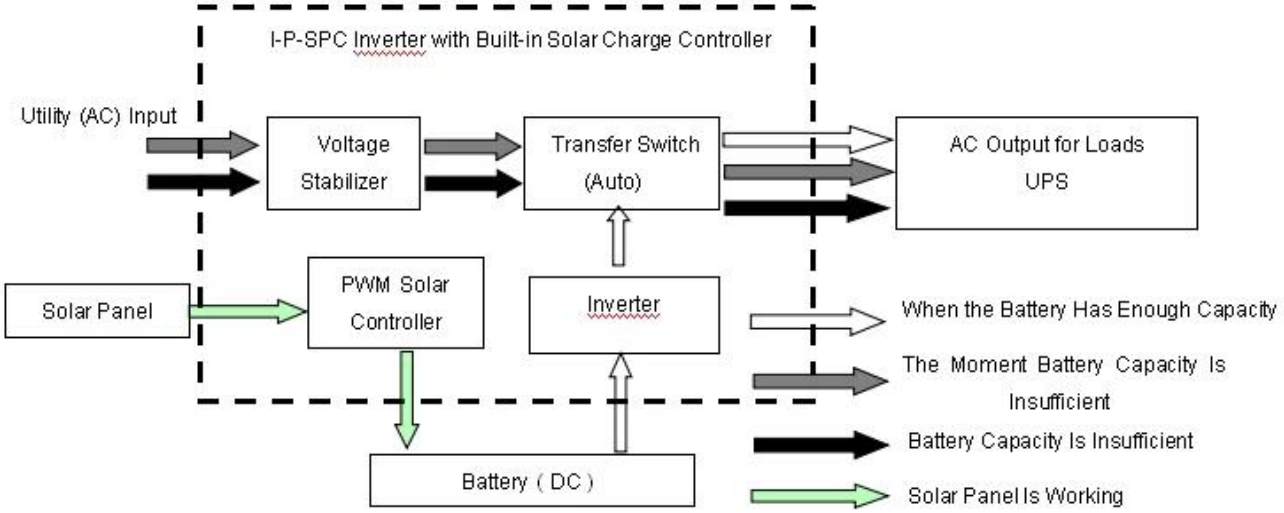

LCDaparece como bramido:

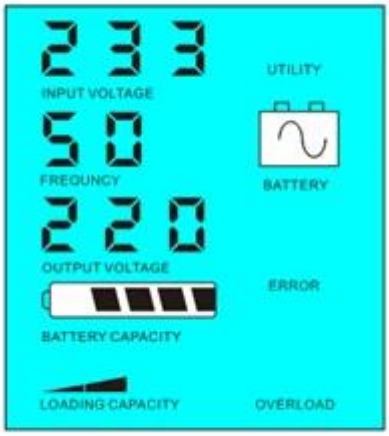

Bateríadisponibles para suministrar energía & nbsp; & Nbsp; & Nbsp; & Nbsp; & Nbsp; & Nbsp; & Nbsp; & Nbsp; & Nbsp; & Nbsp; & Nbsp; Batería disponible, fuente de alimentación de utilidad

AmablementeNota:

1)Sólo hay una manera de cargar la batería: El panel solar

2) Este sistema es adecuado para zonas donde la electricidad eszonas caras o ambientales donde la energía solar se puede utilizar totalmente para salvar utilidadbill.such como casa solar & amp; sistema de energía eólica, solar y amp farola; sistema de viento

Parámetro

Modo		1500VA
Capacidad nominal de salida		1000W
Potencia Pico		2000W
Voltaje de la batería (DC)		24V
Regulador solar PWM	Tensión	24V
	Actual	20A
	PV Max Voltaje de Entrada	Sistema 24V: 50V
Tamaño W x D x H (mm)		335 * 165 * 375
Tamaño del embalaje W x D x H (mm)		355 * 185 * 395
Peso neto (kg)		14
Peso bruto (kg)		16
Parámetro general		
Modo de trabajo (Ajuste)	1	Utilidad primero (AC primera) el modo de espera de la batería
	2	Modo de reposo, sin utilidad, el poder de carga es superior al 5% de la potencia nominal de salida, inversor comenzará a trabajar automáticamente
	3	Batería primero (DC primera) el modo de espera de utilidad
Entrada de CA	Tensión	220 V ± 35% o 110 V + 35% (Opcional)
	Frecuencia	50 Hz ± 3% o 60 Hz ± 3% (Opcional)

Salida de CA	Tensión	220V ± 3% o 230 ± 3 or240V ± 3% o 100 V ± 3% o 110 V ± 3% (Opcional)
	Frecuencia	50Hz o 60Hz ± 0,5 ± 0,5 (Opcional)
Cargo Utility	AC Corriente de carga	0 ~ 15A
	Tiempo de carga	Dependerá de la capacidad de la batería y la cantidad
	Protección de la batería	Detección automática, , Gestión inteligente de carga y la protección de la descarga
PV Charge		Total Corriente de entrada PV debe ser menor De corriente nominal del regulador solar de PWM
Display	Modo de visualización	LCD + LED
	Información de la pantalla	Tensión de entrada, tensión de salida, la salida la frecuencia, la batería capacidad, estado de carga, Estado Información
Tipo de salida Onda		Salida de onda sinusoidal pura, armónica total Distorsión THD≤3
Sobrecarga Capacidad		> 120% 1 min,> 130% 10s
Consumo de energía	Modo de reposo	1 ~ 6W
	Modo Normal	1 ~ 3
Eficiencia de Conversión		80% ~ 90%
Tiempo de transferencia		<5 ms (AC a DC / DC a AC)
Protección		Salida de sobrecarga, cortocircuito, alto voltaje de entrada, de bajo voltaje de entrada, sobrecalentarse
Medio Ambiente	Temperatura	-10 ℃ ~ 50 ℃
	Humedad	10% ~ 90%
	Altitud	≤4000m

Elanterior es nuestra parámetro estándar. Sujeto a cambios sin previo aviso.

Nosotrostener nuestro propio profesional del inversor y el regulador R & amp; D y proporcionamos soporte técnico y servicio OEM ODM

Elinformación del controlador anterior es parameter.It norma de nuestra compañía puede sercambiado a otra PWM controlador de carga solar.

ConexiónDiagrama

Otros

Por favor,ver el contorno del diseño, documentos técnicos, manuales de usuario, productofolletos, etc.Research y departamento de desarrollo hicieron & nbsp; 1st edición de 05 de mayo 2014 ..