Introducción

Inversor puro de la onda de seno con una función de controlador MPPT IP-HPC-Series es un diseño de módulo. Tiene las ventajas de alta eficiencia de conversión, bajo consumo y gran capacidad de carga. Con el control inteligente, los usuarios pueden configurar el modo de carga, (Utility como potencia complementaria) primer modo AC o DC primer modo, el momento y el modo de inversión de modo de utilidad calendario, modo on / off. Es uno de inversor y amplificador híbrido avanzado; controlador en el mundo.

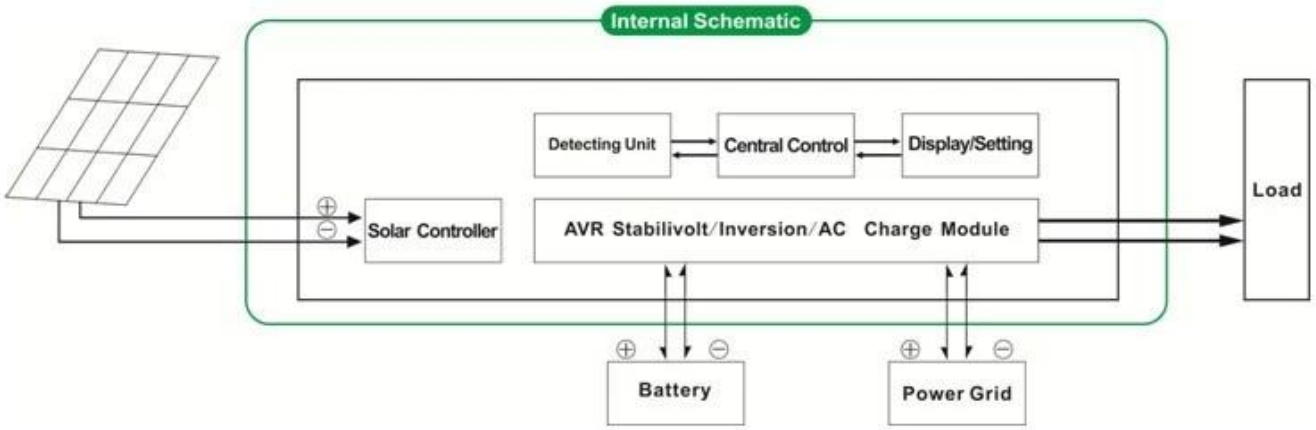

Aplicación

Sistema de energía solar 1.OFF-grid
2.Solar y utilidad de sistema de potencia complementaria

Característica

1.Easy a install.To configurar un sistema solar, los usuarios sólo necesitan conectar con paneles solares y baterías
TRIUNFO 2.CPU gestión, control inteligente, diseño modular, pantalla LCD
3.Built-en el controlador MPPT, alta eficiencia de carga

Consumo de energía 4.Low, alta eficiencia de conversión
5.Intellectual, multi-función, que es conveniente para los usuarios a que hagan pleno uso de la energía solar en diferentes situaciones
6. conexión de la batería externa, es conveniente para los usuarios ampliar el tiempo de respaldo de energía
Capacidad de carga 7.Strong, baja tasa de fracaso, de fácil mantenimiento y larga vida útil (en un funcionamiento adecuado, puede durar por lo menos 5 años)
Protección 8.Perfect: protección de bajo voltaje, protección de alto voltaje, sobre la protección de temperatura, protección contra cortocircuitos, protección contra sobrecarga
9.CE / EMC / LVD / RoHS Aprobaciones
10.Two años de garantía, soporte técnico de por vida

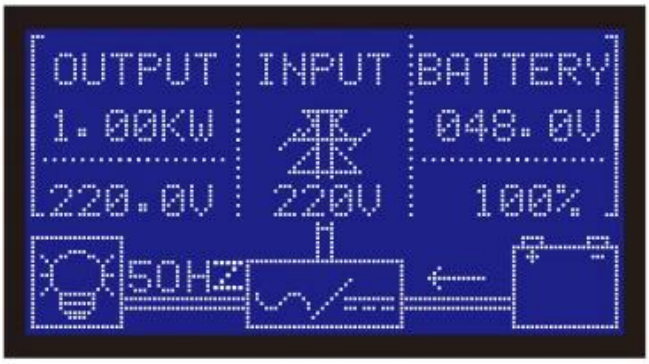

Función

Función 1.Charging
Sólo el modo 1.1 PV: cuando PV y utilidad están conectados al inversor, sólo el PV cargará la batería mientras la utilidad no se carga la batería.
1.2 PV + modo híbrido AC: cuando PV y utilidad están conectados al inversor, tanto fotovoltaica y la utilidad se cargue la batería.

2.Utility como función de UPS de energía complementaria
2.1AC primero, DC modo de UPS de reserva

Cuando la utilidad y la batería están conectados al inversor, utilidad suministrará energía a las cargas preferentemente. Cuando la utilidad se corta, la batería continuará automáticamente para suministrar energía a las cargas.

Los pasos son como sigue:
Paso 1: Cuando el suministro eléctrico está disponible, será impulsar las cargas directamente después de & nbsp; tensión se estabiliza y cargue las baterías al mismo tiempo.
Paso 2: Cuando el suministro eléctrico se interrumpe repentinamente, el inversor convierte DC a AC automáticamente para asegurar la fuente de alimentación ininterrumpida dentro de 5ms.
Paso 3: Cuando el suministro eléctrico está disponible de nuevo, se transfiere automáticamente a la utilidad de suministrar energía a las cargas y cargue las baterías al mismo tiempo.

2.2DC primero, AC modo de UPS de reserva:

Cuando la utilidad y la batería están conectados al inversor, batería suministrará energía a las cargas antes de utilidad. Cuando la capacidad de la batería no es suficiente, la utilidad seguirá suministrar energía de forma automática.

Los pasos son como sigue:
Paso 1: Cuando la batería tiene suficiente energía, que impulsará las cargas directamente a través de inversor de potencia
Paso 2: Cuando la batería no tiene suficiente poder, se transferirá automáticamente a la utilidad de suministrar energía a las cargas
Paso 3: Después de que la batería está completamente cargada (por ejemplo, regulador solar o la carga del viento), transferirá automáticamente a batería que suministra energía a las cargas.

Función 3.Timing

3.1 En el modo / Off: los usuarios pueden ajustar la hora específicos para activar / desactivar la salida del inversor.
3.2 Modo de trabajo: la batería o el modo conmutable utilidad. Los usuarios pueden establecer una hora

concretas para utilizar la batería o la red pública de suministro (apto para zonas donde tarifa eléctrica se cobra de manera diferente en diferentes períodos)

4.Recording función / comprobación

4.1 Inversor comprobación falla: Los usuarios pueden comprobar la información del fallo del inversor
4.2 Aprobación de la gestión de cheques de tiempo: Los usuarios pueden comprobar el tiempo de descarga de la batería

Parámetro

<table>
<tr><td colspan="2">Parámetro & nbsp; & nbsp; & nbsp; Modelo</td><td>1000W</td><td>1500W</td><td>2000W</td><td>3000W</td><td>4000W</td><td>5000W</td></tr>
<tr><td colspan="2">Potencia de salida nominal</td><td>1000W</td><td>1500W</td><td>2000W</td><td>3000W</td><td>4000W</td><td>5000W</td></tr>
<tr><td colspan="2">Potencia Pico</td><td>2000W</td><td>3000W</td><td>4000W</td><td>6000W</td><td>8000W</td><td>10000W</td></tr>
<tr><td colspan="2">Batería
(Batería de plomo)</td><td>24V</td><td colspan="3">24V / 48V (opcional)</td><td colspan="2">48V</td></tr>
<tr><td colspan="8">Parámetro de carga</td></tr>
<tr><td colspan="2" rowspan="2">Modo de carga (ajuste)</td><td colspan="6">Cargo PV</td></tr>
<tr><td colspan="6">Cargo PV + cargo de servicio público</td></tr>
<tr><td rowspan="5">Regulador solar MPPT</td><td>Tensión</td><td>24V</td><td colspan="3">24V / 48V</td><td colspan="2">48V</td></tr>
<tr><td>Actual</td><td>20A</td><td>25A</td><td>30A</td><td>40A</td><td>40A</td><td>40A</td></tr>
<tr><td>Max PV de voltaje de entrada</td><td colspan="6">100V</td></tr>
<tr><td>Eficiencia PV Charge</td><td colspan="6">95% ~ 99%</td></tr>
<tr><td>Max PV Energía de entrada</td><td rowspan="2">568W</td><td>24V: 710W</td><td>24V: 852W</td><td>24V: 1136W</td><td rowspan="2">2272W</td><td rowspan="2">2272W</td></tr>
<tr><td>48V1420W</td><td>48V: 1704W</td><td>48V: 2272W</td></tr>
<tr><td rowspan="2">Utility</td><td>AC Corriente de carga</td><td colspan="6">0 ~ 15A</td></tr>
<tr><td>Modo de carga</td><td colspan="6">3-Etapa de carga</td></tr>
<tr><td colspan="8">Parámetro de Inversion</td></tr>
<tr><td rowspan="2">Salida de CA</td><td>Tensión</td><td colspan="6">220V ± 3% o 230 ± 3 o 240V ± 3% o 100 V ± 3% o 110V ± 3% (opcional)</td></tr>
<tr><td>Frecuencia</td><td colspan="6">50Hz o 60Hz ± 0.5 ± 0.5 (opcional)</td></tr>
<tr><td colspan="2">Tipo de onda de salida</td><td colspan="6">De onda sinusoidal pura salida, distorsión armónica total THD≤3</td></tr>
<tr><td colspan="2">Capacidad de sobrecarga</td><td colspan="6">& Gt; 120% 1 min, & gt; 130% 10s</td></tr>
<tr><td colspan="2" rowspan="2">Consumo de energía (En condiciones normales modo de trabajo)</td><td rowspan="2">0.4A</td><td>24V: 0.5A</td><td>24V: 0.7A</td><td>24V: 0.7A</td><td rowspan="2">0.6A</td><td rowspan="2">0.65A</td></tr>
<tr><td>48V: 0.4A</td><td>48V: 0.45A</td><td>48V: 0.5A</td></tr>
<tr><td colspan="2">Consumo de energía (En el modo de sueño)</td><td colspan="6">1-6W</td></tr>
<tr><td colspan="2">Conversión Inversor Eficiencia</td><td colspan="6">85% ~ 92%</td></tr>
<tr><td colspan="8">Modo de utilidades</td></tr>
<tr><td rowspan="2">Entrada de CA</td><td>Tensión</td><td colspan="6">220 V ± 35% o 110 V + 35% (opcional)</td></tr>
<tr><td>Frecuencia</td><td colspan="6">La misma que la frecuencia de utilidad</td></tr>
</table>

Salida de CA	Tensión	220V ± 5% o 110V + 5% (opcional)					
	Frecuencia	La misma que la frecuencia de utilidad					
Sobrecarga Capacidad		& Gt; 120% 1 min, & gt; 130% 10s					
(AC o DC primera primero) prioridad							
Salida UPS (ajuste)		AC en primer lugar, en espera de CC					
		DC primera, en espera de CA					
Cambie Tiempo		& Lt; 5ms (AC a DC / DC a AC)					
Encendido (Ajuste)		Establezca los usuarios					
		Programado encendido / apagado Salida de corriente alterna automáticamente					
Parámetro general							
Display	Modo de visualización	LCD + LED					
	Información de la pantalla	Tensión de entrada, tensión de salida, la salida frecuencia, capacidad de la batería, estado de carga, la información de estado					
Protección		Sobrecarga, cortocircuito, alto voltaje de entrada, la entrada de bajo voltaje, sobrecalentamiento					
Medio Ambiente	Temperatura	-10 ℃ ~ 50 ℃					
	Humedad	10% ~ 90%					
	Altitud	≤4000m					
Tamaño W x D x H (mm)		438 * 208 * 413				450 * 246 * 468	
Tamaño del embalaje W x D x H (mm)		520 * 310 * 460				540 * 300 * 518	
Peso neto (Kg)		15	17	19	25	34	35
Bruto Peso (kg)		16	18	20	27	40	41

foto

I-P-HPC-Series System

I-P-HPC-Series Inverter+Solar Controller

Solar Power System

Rs232
B0
B1
B2
B3
B4
B5
B6
B7
B8
B+
MONOMER BATTERY VOLTAGE DETECTION
Battery Switch
ON
OFF
AC Input Switch
ON
OFF
Solar Input
DC Output
S+ S- L+ L-
Battery Input
Red
Black
Input voltage 48VDC 96VDC
AC INPUT
N L
N L
AC OUTPUT
Pay attention to high voltage