12V 24V 48V 1KW TPI2 serie del inversor cargador de la UPS China

Imágenes detalladas

DC−
DC+
DC INPUT
12V 24V 48V
Remote Port
AC OUTPUT
MAX 5A
AC INPUT
AC OUTPUT
L N E L N E
Inverter
Output Protect
Charger
Input Protect

Características principales

1. Aumento de potencia del inversor hasta 3 veces
2. Frecuencia de salida: 50 Hz o 60 Hz ajustable por los usuarios
3. Modos de trabajo: DC primera / AC primera ajustables por los usuarios
4. Bajo el consumtion poder bajo el modo de suspensión, 1-6w
La etapa 5. Tres carga a la batería: CC, CV, CF

Para obtener las especificaciones, por favor descargar aquí

Función

Función 1.DC / AC Conversión

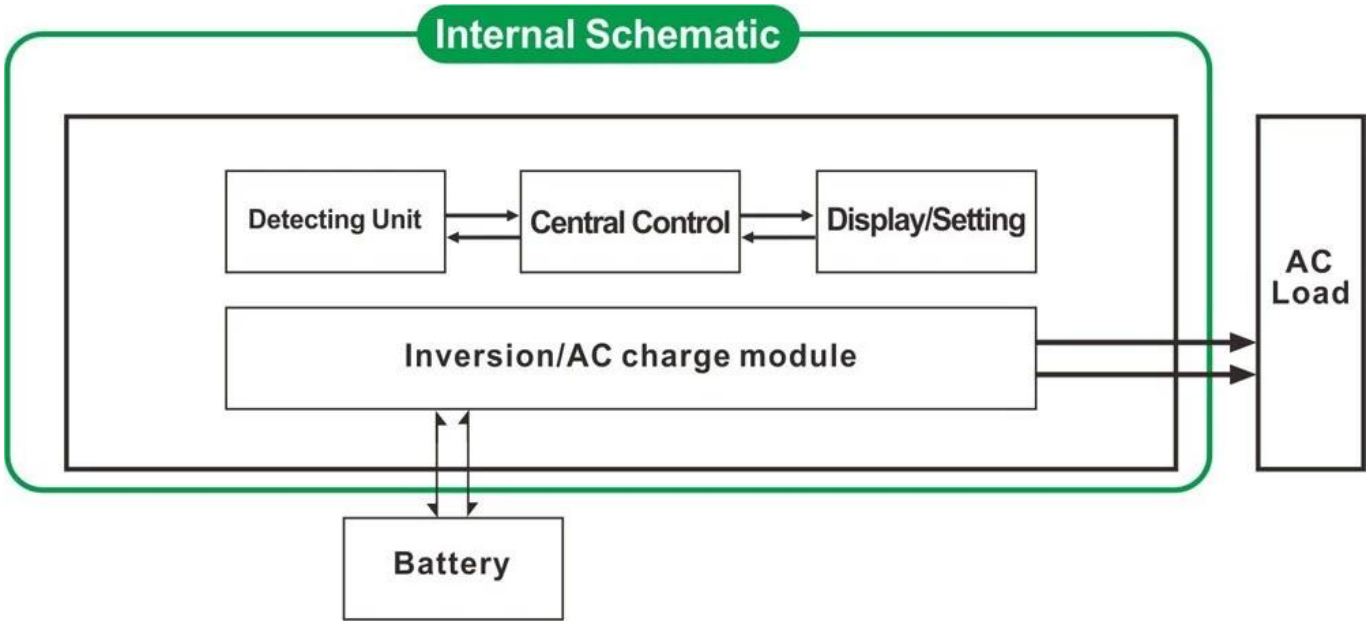

Función de carga inteligente 2. de alta potencia

1) Se puede cargar 8 tipos de pilas (por favor compruebe detalladamente parámetro)
2) Alta potencia de carga (detalle por favor revise parámetro)
3) tres etapas modo de carga: etapa de carga de corriente constante (CC), fase de carga de tensión constante (CV), Float fase de carga (CF)

Función 3. UPS

Se puede configurar como primera utilidad (AC primero) el modo de espera de la batería o la batería primero el modo de espera de la colada (primer DC).

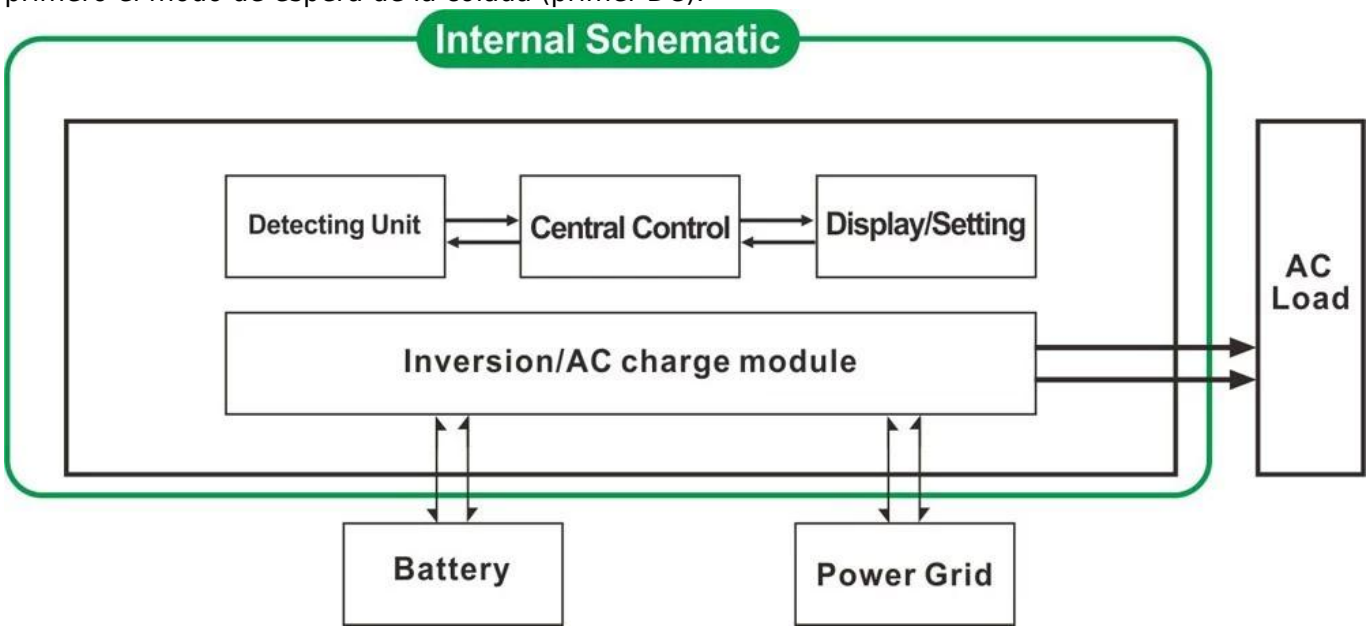

3.1. Utilidad de primera, batería de reserva del modo de UPS (en el panel gire el botón para "AC")
3.2. Batería en primer lugar, la utilidad de espera modo SAI (en el panel gire el botón para "DC").

Características

1. salida de onda sinusoidal pura
2. Gestión de la CPU, control inteligente, diseño modular

3. LCD y pantalla LED pueden mostrar los parámetros y el estado de trabajo del inversor.
4. Los usuarios pueden configurar en modo de suspensión o modo normal de trabajo y establecer la prioridad de salida (AC o DC primera primera). La frecuencia de salida (50Hz o 60Hz) puede ser elegido.
5. Alta eficiencia de conversión (87% -98%), bajo consumo de energía (1W ~ 6W bajo el modo de suspensión). Es la mejor opción de los inversores para el sistema de energía solar
6. El inversor puede cargar 8 tipos de baterías, tales como baterías selladas de plomo ácido, batería de plomo-ácido abierto, batería de gel. Por favor, tenga en cuenta: La batería de litio se puede cargar también, los parámetros relacionados deben establecerse en fábrica.
7. Alta potencia de carga y la función de carga se puede cerrar
8. Esta serie de inversores tiene una fuerte capacidad de transporte de carga y capacidad de sobrecarga. La potencia máxima es 3 veces de la potencia nominal de salida. Por ejemplo, el modelo de 1KW puede conducir 1HP acondicionador de aire, modelo 2KW puede conducir 2HP acondicionador de aire, 3KW puede conducir 3HP acondicionado.
9. La adopción de lo último en diseño de circuitos de baja frecuencia de América, materiales eléctricos importados de marca nueva, transformador de cobre puro, el sistema es una larga vida útil muy estable (más de 5 años en condiciones de uso normal)
10. Protección perfecta (protección de bajo voltaje de entrada, protección de alto voltaje de entrada, sobre protección de la temperatura, protección contra cortocircuitos, protección contra sobrecarga)
11. EMC, LVD, RoHS aprobaciones de certificación
12. 2 años de garantía y de por vida la asistencia técnica.

Especificación

Parámetro Modelo		1000W	2000W	3000W	4000W	5000W	6000W
Potencia de salida nominal		1000W	2000W	3000W	4000W	5000W	6000W
Potencia Pico		3000W	6000W	9000W	12000W	15000W	18000W
Voltaje de la batería (DC)		12V o 24V o 48V (opcional)			24V o 48V (opcional)		
Tamaño W x D x H (mm)		318 * 218 * 368			440 * 218 * 400		
Tamaño del embalaje W x D x H (mm)		395 * 275 * 520			520 * 275 * 520		
Peso neto (kg)		27	28	30	39	40	51
Peso bruto (kg)		29	30	32	43	48	53
Modo de trabajo (Ajuste)	EN	Modo de trabajo normal					
	S-EN	Sueño Consumo Mode.1-6W Cuando la alimentación de carga superior al 5% de potencia nominal de salida, que comenzará a trabajar automáticamente					
	OFF	Completamente fuera					
Entrada de CA	Voltaje	220V ± 35% o 110 V + 35% (opcional)					
	Frecuencia	50Hz o 60Hz					
Salida de CA	Voltaje	220V ± 3% o 230V ± 3 o 240V ± 3% o 100 V ± 3% o 110 V ± 3% (opcional)					
	Frecuencia	La frecuencia es la misma que la frecuencia de utilidad en el modo de utilidad. Frecuencia 50Hz o 60Hz (opcional) en DC / AC modo de convertir					

La carga de Utilidad (Tipo de batería "0" significa que la carga de CA función está cerrado)	AC Corriente de carga (Max)	BAT	1000W	2000W	3000W	4000W	5000W	6000W
		12V	35A	65A	75A	/	/	/
		24V	20A	35A	45A	65A	70A	75A
		48V	10A	15A	30A	35A	40A	50A
	Tipo de batería		Gel Americana de batería, batería de lana 1, batería2 Lana, Sealed Lead Acid Batería, batería de gel Europa, abierto las baterías de plomo ácido, Batería de calcio, De-Ácido Batería o Batería OEM					
	Modo de carga		Tres etapas de carga: CC, CV, CF					
	Tiempo de carga		Decidido por la capacidad y cantidad de baterías					
	Protección de la batería		Detección automática, carga y descarga de la protección, inteligente manejo					
UPS Prioridad	Corriente alterna		Utilidad en primer lugar, en espera de la batería					
	Corriente continua		Batería en primer lugar, en espera de utilidad					
Visualización	Modo de visualización		LCD + LED					
	Información de la pantalla		Entrada tensión, salida de tensión, salida de la frecuencia, la batería de capacidad, de carga condición, estado Información					
Tipo de salida Onda			De onda sinusoidal pura					
Capacidad de sobrecarga			> 120%, 1 min> 130% 10s					
Consumo de energía	Modo de espera		1 ~ 6W					
	Modo Normal		1 ~ 3A					
Eficiencia de Conversión			87% ~ 98%					
Tiempo de transferencia			<5 ms (CA a CC / CC a CA)					
Protección			Sobrecarga salida, cortocircuito, alto voltaje de entrada, de baja tensión de entrada, se recalienta					
Medio ambiente	Temperatura		-10 ℃ ~ 50 ℃					
	Humedad		10% ~ 90%					
	Altitud		≤4000m					

Certificados

ISO2008
ISO2004
CE-EMC
CE-LVD
FCC
RoHS

Servicio y contacto

1. Las pedidos del OEM y del ODM se proporcionan.
2. Poder consultar solución disponible basado en grupo técnico
3. 24 meses de garantía; tiempo de toda la vida se extendió el servicio técnico.
4. Cualquiera de sus preguntas serán guiados por el equipo técnico profesional.
5. Estudio técnico gratuito y la discusión sobre los productos se proporcionan todos los años.

Uno de nuestro otro producto clave: Controlador de carga I-P-Smart2 MPPT.