Anwendung

1. Back-up-USV-System für Industrie-,Handel, Haushalt, etc.

2. Mobile Stromversorgung und Standby-Strom für Bereichedas Fehlen von Nutzen sind.

3. Off-Grid-Solar & Windkraftren-System

3.1 Einfache Off-Grid-Solar & WindkraftSystem

3.2 AC erste Off-Grid-Solar & WindEnergiesystem

3.3 DC erste Off-Grid-Solar & WindEnergiesystem

Eigenschaften

1. Reine Sinuswelle, volle Leistung

2. CPU-Management und Kontrolle, modularDesign

3. LCD-Display, kann visuell verschiedene AnzeigenParameter

4. Multifunktions-Design, können eine Vielzahl eingestelltArbeitsmodus

5. Externe Batterieanschluss, bequemdie Nutzung der Zeit zu erweitern und Back-up-Strom Zeit; Benutzer können so viele Batterien verbindennach Bedarf

6. Mit super Belastbarkeit undhohe Belastbarkeit, diese Reihe von Wechselrichterkann nicht nur fahren Widerstandslast; sondern auch verschiedene Arten von induktiven Lasten,wie Motor, Klima

Anlage, elektrische Bohrmaschinen, fluoreszierendeLampe, Gaslampe, etc. Es kann fast alle Arten von Last zu treiben.

7. Niederfrequenzschaltungsdesign, gutSystemstabilität, geringe Ausfallrate und lange Lebensdauer (unter der korrektenBetrieb kann es so lange wie 5 Jahren)

. 8 Perfekter Schutz: NiederspannungsSchutz, Überspannungsschutz, Überhitzungsschutz, KurzschlussSchutz, überlädt Schutz; alarm

9. CE / EMC / LVD / RoHS Zulassungen.

10. Zwei Jahre Herstellergarantie, lebenslange technischeStützen

Funktion

1. Sole Umkehrfunktion unter Inversion-Modus (nur um die Batterie angeschlossen), kann in den normalen Betriebs eingestellt werdenModus und Schlafmodus.

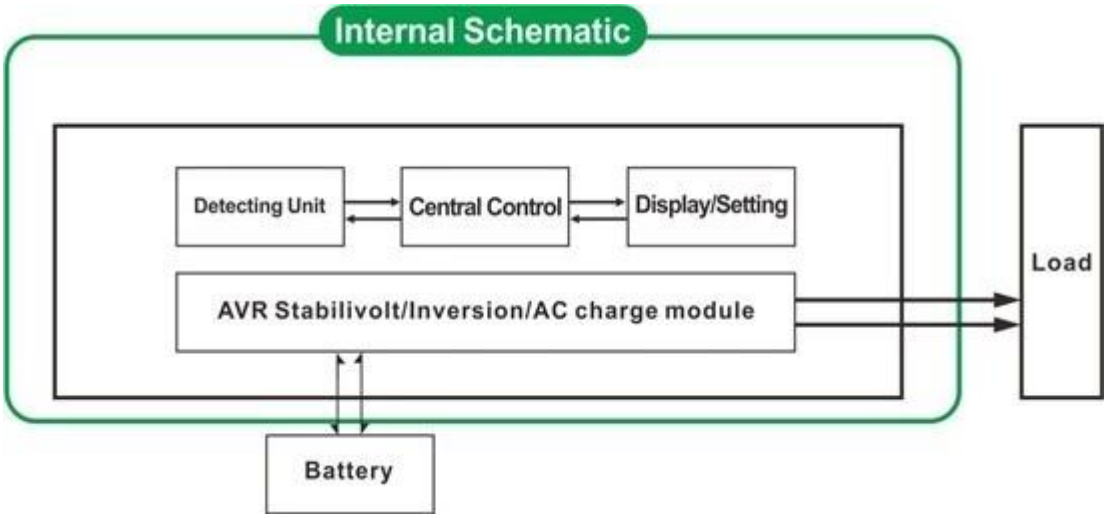

1.1 Normalarbeitsmodus:. Frequncy in der LCD-Anzeige wird als 01 eingestellt Egal ob es AC-Lasten an den Wechselrichter angeschlossen ist oder nicht, wird Ausgang des Wechselrichters immer Spannung bereit, die Macht an die Verbraucher liefern. In diesem Modus wird der LCD wie unten angezeigt:

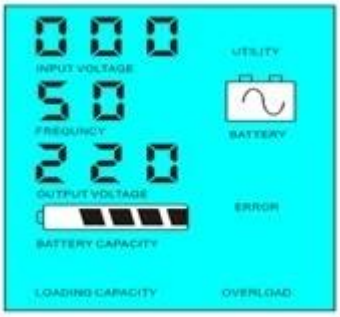

1.2 Sleep-Modus: Frequenzverhältnisses in der LCD-Anzeige eingestellt istals 02. Wenn die Macht der Verbraucher, die mit dem Wechselrichter verbunden ist niedriger als5% der Nennleistung des Wechselrichters, wird es keinen Ausgang aus dem Wechselrichter sein. Das bedeutet,beispielsweise wird nur das Chip des Inverters unter solchen Bedingungen und der motorgetriebenen ArbeitsVerbrauch ist nur 1-6W; Wenn die Stromversorgung der Lasten, die auf die angeschlosseneWechselrichter mehr als 5% der Nennleistung des Wechselrichters, dann die Wechselrichterstartet automatisch die Umkehrfunktion und liefern Strom an die Verbraucherinnerhalb von 5s. Wie unten gezeigt:

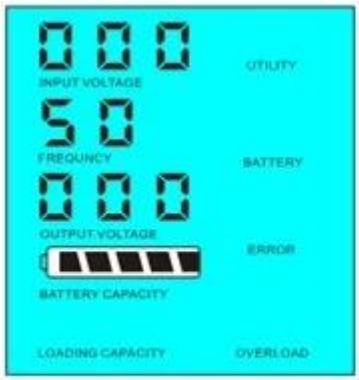

Load's power＜5% of inverter's rated power

Load's power＞5% of inverter's rated power

2. USV-Funktion unter Utility-Modus (auf Batterie und Gebrauchs verbunden. Kann seinDienstprogramm als

erstes, Batterie-Standby-Modus und die Batterie zuerst, Gebrauchs Standby gesetztModus).

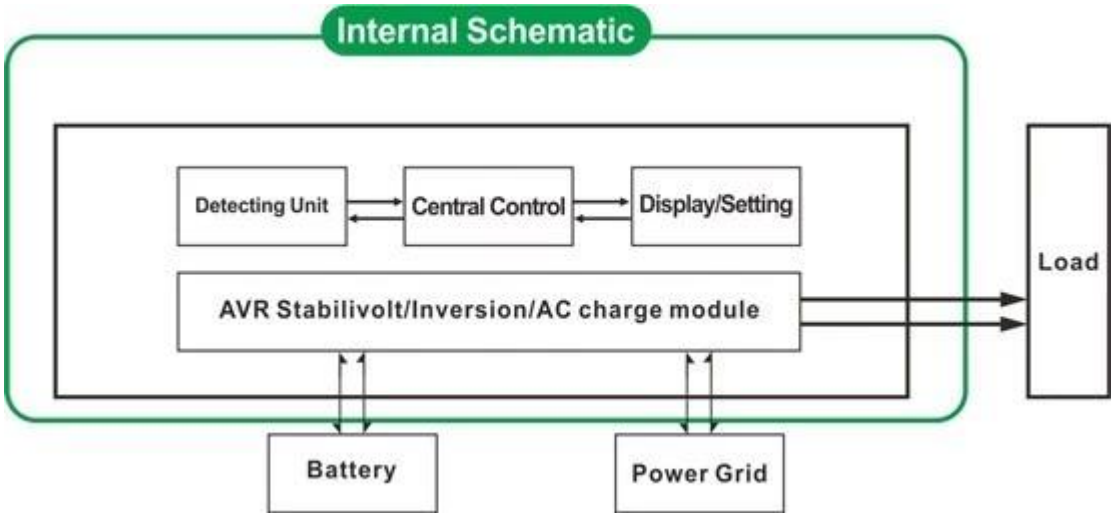

2.1 Gebrauchs ersten,Akku Standby-UPS-Modus: Frequenz in der LCD-Anzeige wird als 01 gesetzt, wenn beide.Nutzen und Batterie an den Wechselrichter angeschlossen ist, wird das Stromnetz zu lieferndie Lasten vor der Batterie. Wenn die Netz abgeschnitten wird, wird automatisch die Batterieweiterhin an die Macht nach der Inversion zu versorgen.

Schritte sind wiefolgt:

Schritt 1: BeimNetzstrom zur Verfügung steht, gibt er direkt nach voltagebeingstabilisiert und laden sich die Batterien in der gleichen Zeit.

Schritt 2: WennNetzstrom plötzlich ab zu schneiden, wird der Wechselrichter Gleichstrom in Wechselstrom umwandelnStromversorgung automatisch, um eine ununterbrochene Stromversorgung innerhalb von 5 ms gewährleisten.

Schritt 3: WennStromnetz wieder verfügbar ist, wird es automatisch zu übertragenDienstprogramm Versorgung Lasten und Lade Batterien gleichzeitig.

Siehe Workflows alsunten:

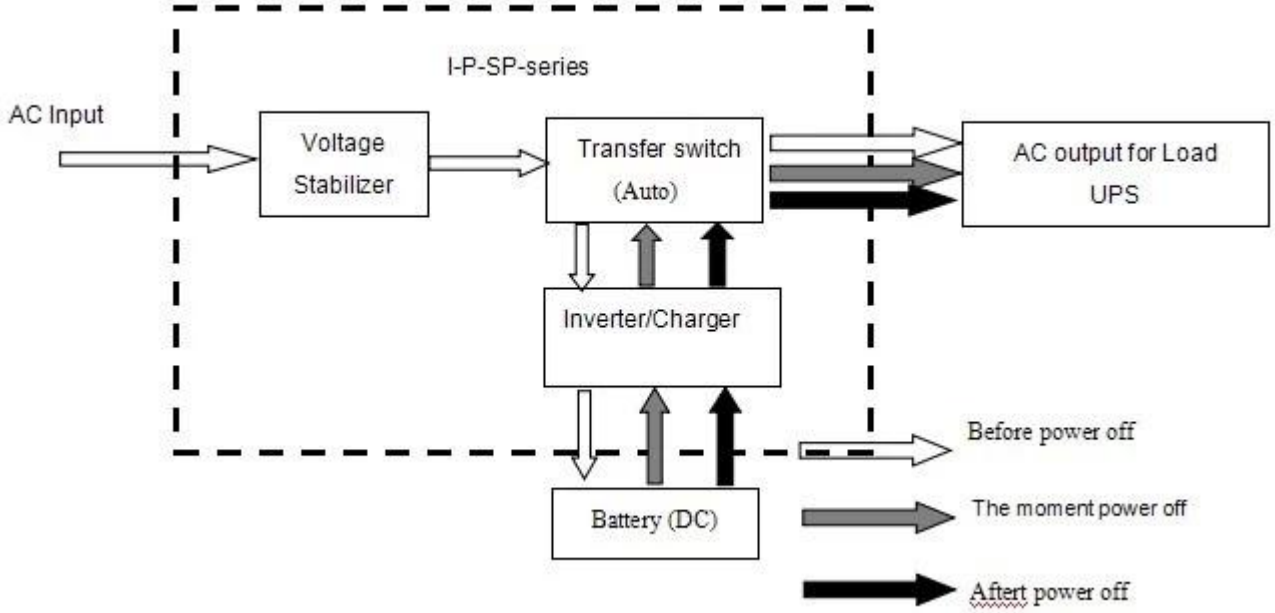

LCD angezeigt, wieunten:

Utility supply power and charge battery

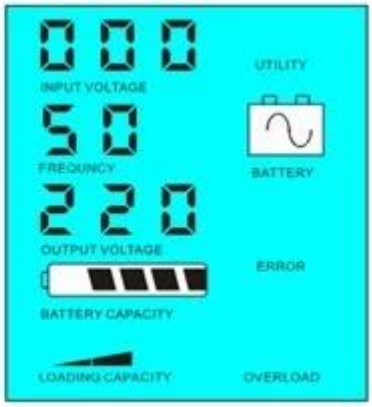

Without utility and battery supply power

2.2 Batterie zuerst,Dienstprogramm Standby-UPS-Modus: Frequenz in der LCD-Anzeige wird als 03 eingestellt. Wenn sowohl Nutz-und Batterie angeschlossen werdenan den Wechselrichter, Batteriestrom zu den Verbrauchern vor dem Dienstprogramm zu versorgen. WannBatteriekapazität nicht ausreicht, wird Dienstprogramm weiterhin Strom liefernautomatisch.

Schritte sind wiefolgt:

Schritt 1: BeimAkku ausreichend, es wird Energie an die Verbraucher direkt beliefern

Schritt 2: WennBatterie nicht genug Leistung haben, wird es automatisch auf Dienstprogramm übertragenZuführen von Leistung zu den Lasten

Schritt 3: Nach derAkku vollständig geladen ist (z. B. durch Solar-oder Windladeregler), wird esdann automatisch auf Batteriestromversorgung zu übertragen, um die Lasten.

Siehe Workflows alsunten.

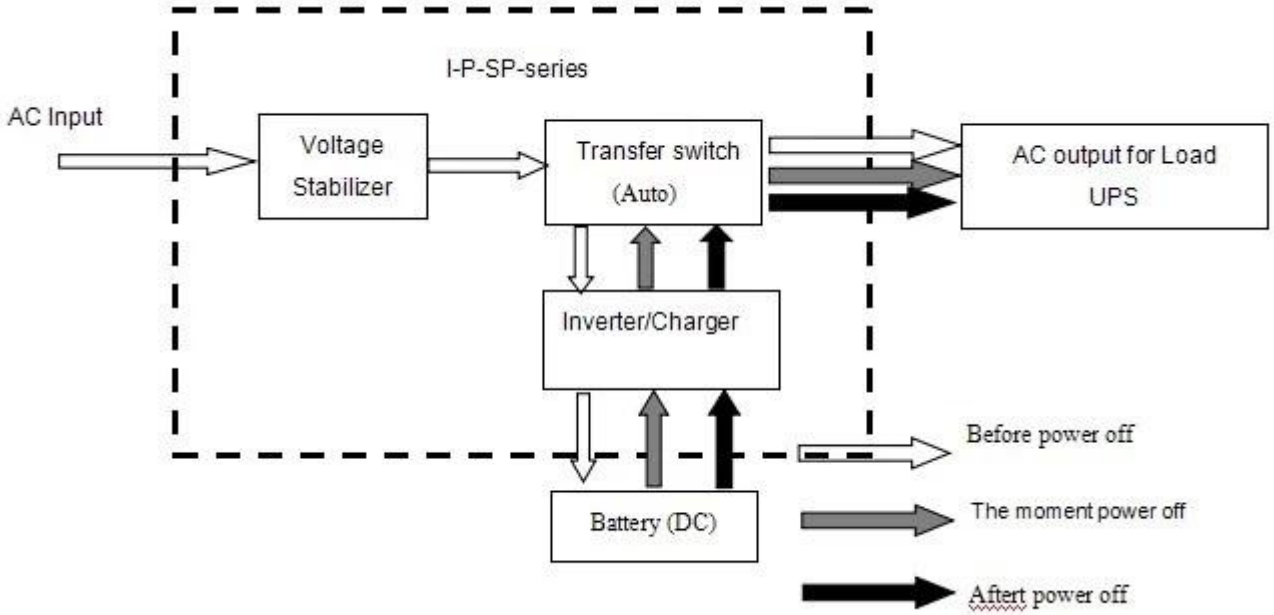

LCD angezeigt, wieunten:

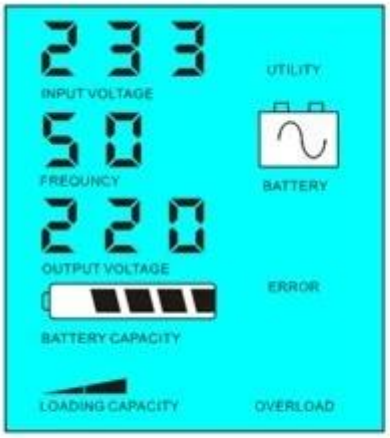

Battery has power

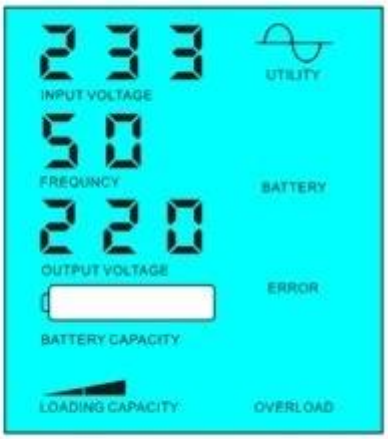

Battery dead, utility supply power

Parameter

Modell Parameter		30KVA
Nennausgangskapazität		20000W
Peak Power		40000W
Batteriespannung (DC)		192V
Größe B × T × H (mm)		420 * 280 * 625
Verpackungs-Größe B × T × H (mm)		440 * 300 * 645
Nettogewicht (kg)		125
Bruttogewicht (kg)		135
Allgemein Parameter		
Arbeitsmodus	1	Dienstprogramm Erste, Batterie Bereitschaft
(Setting)	2	Sleep-Modus, kein Nutzen, die Last Leistung von mehr als 5% der Nennleistung, damit in Betrieb
	3	Batterie ersten, Gebrauchs Bereitschaft
AC-Eingang	Spannung	220V ± 35% oder 110 V +35% (optional)
	Frequenz	50 Hz ± 3% oder 60 Hz ± 3% (optional)
AC-Ausgang	Spannung	220V ± 3% oder 230 V ± 3 oder 240V ± 3% oder 100 V ± 3%
		oder 110 V ± 3% (optional)
	Frequenz	50 Hz oder 60 Hz ± 0,5 ± 0,5 (Optional)
Akku-Lade	AC-Ladestrom	0 ~ 15A
	Ladezeit	Je nach Akku-Kapazität und Menge
	Batterie-Schutz	Automatische Erkennung, Ladungs-und Entladungsschutz, Intelligent Management
Anzeige	Anzeige-Modus	LCD
	Anzeigen von Informationen	Eingangsspannung, Ausgangs Spannung, Ausgangsfrequenz, Akkukapazität, Ladezustand, Status- Information
Ausgangs-Wellen-Typ		Reine Sinuswelle, Wellenform Verzerrungsrate ≤ 3
Überlastfähigkeit		> 120% 1 min,> 130% 10s

Stromverbrauch	Sleep-Modus	1 ~ 6W
	Normal Mode	1 ~ 3A
Conversion Efficiency		80% ~ 90%
Umschaltzeit		<5 ms (AC zu DC / DC AC)
Schutz		Ausgangsüberlast, Kurzschluss-, Hochspannungs-Eingabe-, Niederspannungs-Eingang, Überhitzungs
Umwelt	Temperatur	-10 ℃ ~ 50 ℃
	Luftfeuchtigkeit	10% ~ 90%
	Höhe	≤ 4000m

Bemerkung

Die "optional"Parameter können wie pro Anforderung des Kunden eingestellt werden

Das oben genannte ist unsereStandardparameter. Können sich ohne vorherige Ankündigung ändern.

Wir haben unsere eigenenBerufswechselrichter und Regler R & D-Team und wir technischeUnterstützung und OEM-Service.

Andere

Bitte beziehender Umriss Design, technische Unterlagen, Produktbroschüren, usw.

Hergestellt vonTechnische Abteilung 5. Mai 2014 2nd Edition