Anwendung

1. Back-up-USV-System für Industrie, Gewerbe, Haushalt, etc.

2. Mobile Stromversorgung und Standby-Strom für Bereiche, die fehlende Nutzen sind.

3. Off-Grid-Solar & Windkraftanlage

3.1 Einfache Off-Grid-Solar & Windkraftanlage

3.2 AC erste Off-Grid-Solar & Windkraftanlage

3.3 DC erste Off-Grid-Solar & Windkraftanlage

Eigenschaften

1. Reine Sinuswelle, volle Leistung

2. CPU-Management und Kontrolle, modulares Design

3. LCD-Display, kann visuell verschiedene Parameter angezeigt

4. Multifunktions-Design, können eine Vielzahl von Arbeitsmodus

5. Externe Batterieanschluss, bequem zu bedienen Zeit zu erweitern und Back-upLeistungszeit; Benutzer kann so viele Batterien wie benötigt verbinden

6. Mit super Belastbarkeit und hohe Belastbarkeit, diese Serievon Wechselrichter können nicht nur fahren Widerstandslast; sondern auch verschiedene Arteninduktiver Lasten, wie z. B. Motor, Klimaanlage, elektrischeBohrer, Leuchtstofflampe, Gaslampe, usw. Es kann fast jeder fahrenArten von Last

7. Niederfrequenzschaltungsdesign, gute Systemstabilität, geringe AusfallRate und lange Lebensdauer (bei sachgemäßer Betrieb kann es so lange wie 5 seinJahre)

8. Perfekter Schutz: Unterspannungsschutz, Überspannungsschutz, ÜberhitzungsSchutz, Kurzschlussschutz, Überladungen Schutz; AlarmBenachrichtigung

9. CE / EMC / LVD / RoHS Zulassungen.

10. Zwei Jahre Herstellergarantie, lebenslange technische Unterstützung

Funktion

1. Sole Umkehrfunktion unter Inversion-Modus (nur um die Batterie angeschlossen), kann in den normalen Betriebs eingestellt werdenModus und Schlafmodus.

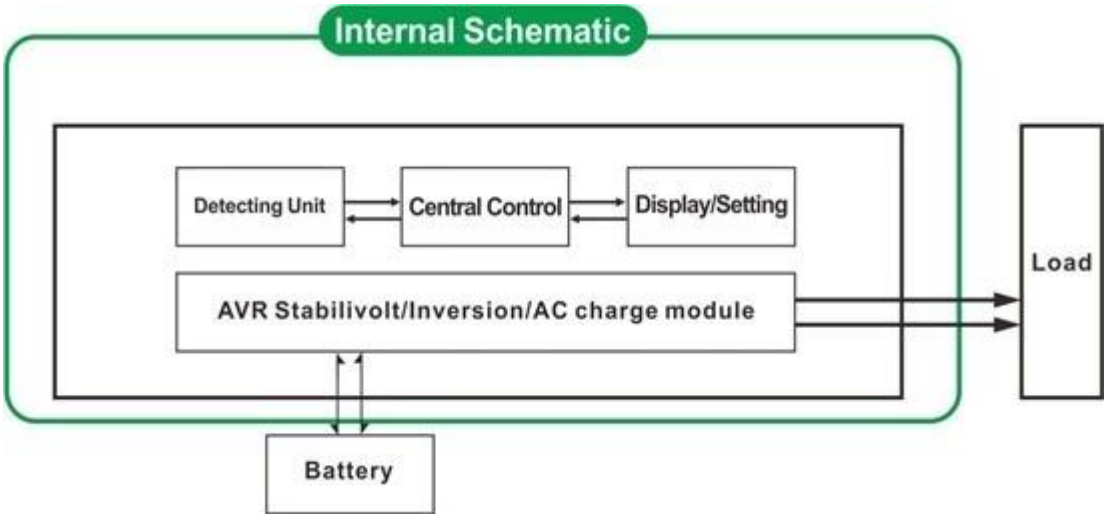

1.1 Normalarbeitsmodus: Frequenzverhältnisses in der LCD-Anzeige eingestellt istals 01. Egal, ob es AC-Lasten an den Wechselrichter angeschlossen ist oder nicht, dieAusgang Wechselrichter haben immer Spannung bereit, die Macht zu lieferndie Lasten. In diesem Modus wird der LCD wie unten angezeigt:

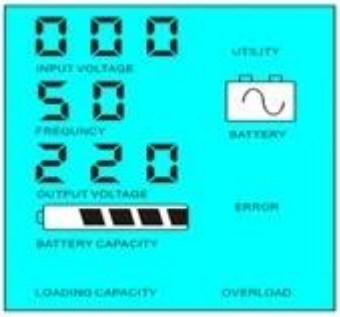

1.2 Sleep-Modus: Frequenzverhältnisses in der LCD-Anzeige eingestellt istals 02. Wenn die Macht der Verbraucher, die mit dem Wechselrichter verbunden ist niedriger als5% der Nennleistung des Wechselrichters, wird es keine Ausgabe von dem seinWechselrichter. Das heißt, nur der Chip des Inverters unter solchen ArbeitsZustand und der Stromverbrauch ist nur 1-6W; Wenn die Leistung der Lastendass an den Wechselrichter angeschlossen ist höher als 5% der Nennleistung des Wechselrichters, dannder Wechselrichter startet automatisch die Umkehrfunktion und liefern Stromder Lasten innerhalb von 5s. Wie unten gezeigt:

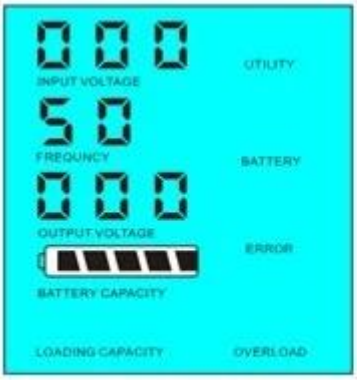

Load's power＜5% of inverter's rated power

Load's power＞5% of inverter's rated power

2. USV-Funktion unter DienstprogrammModus (Batterie und Gebrauchs verbunden. Kann als Dienstprogramm zuerst eingestellt werden, BatterieStandby-Modus und die Batterie zuerst, Gebrauchs Standby-Modus).

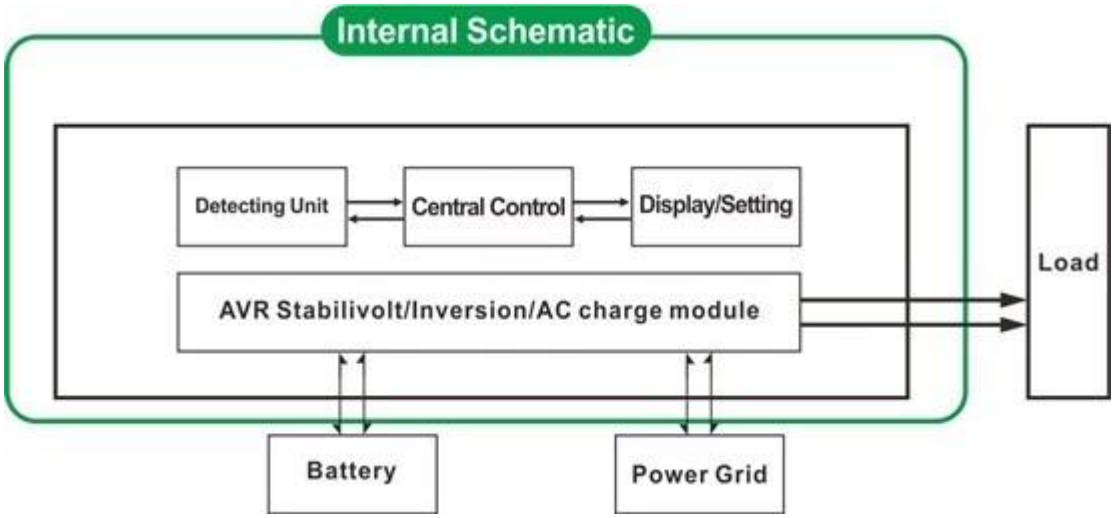

2.1-Dienstprogramm zunächst Akku Standby-UPSModus:. Frequenz in der LCD-Anzeige wird als 01 gesetzt, wenn beide Versorgungs-und Batteriean den Wechselrichter angeschlossen ist, wird das Stromnetz an die Verbraucher liefernvor der Batterie. Wenn die Netz abgeschnitten wird, wird automatisch die Batterieweiterhin an die Macht nach der Inversion zu versorgen.

Schritte sind wie folgt:

Schritt 1: Wenn Netzstrom verfügbar ist, wird es direkt nach dem Ausgangvoltagebeing stabilisiert und Ladung Batterien gleichzeitig.

Schritt 2: Wenn das Stromnetz wird plötzlich zu schneiden, wird der Wechselrichter wandelnGleichstrom in Wechselstrom automatisch an unterbrechungsfreie Stromversorgung sicherzustellen, innerhalb5ms.

Schritt 3: Wenn das Stromnetz wieder verfügbar ist, wird es automatischTransfer zum Dienstprogramm Versorgung Lasten und Lade Batterien gleichzeitigZeit.

Siehe Workflows als unten.

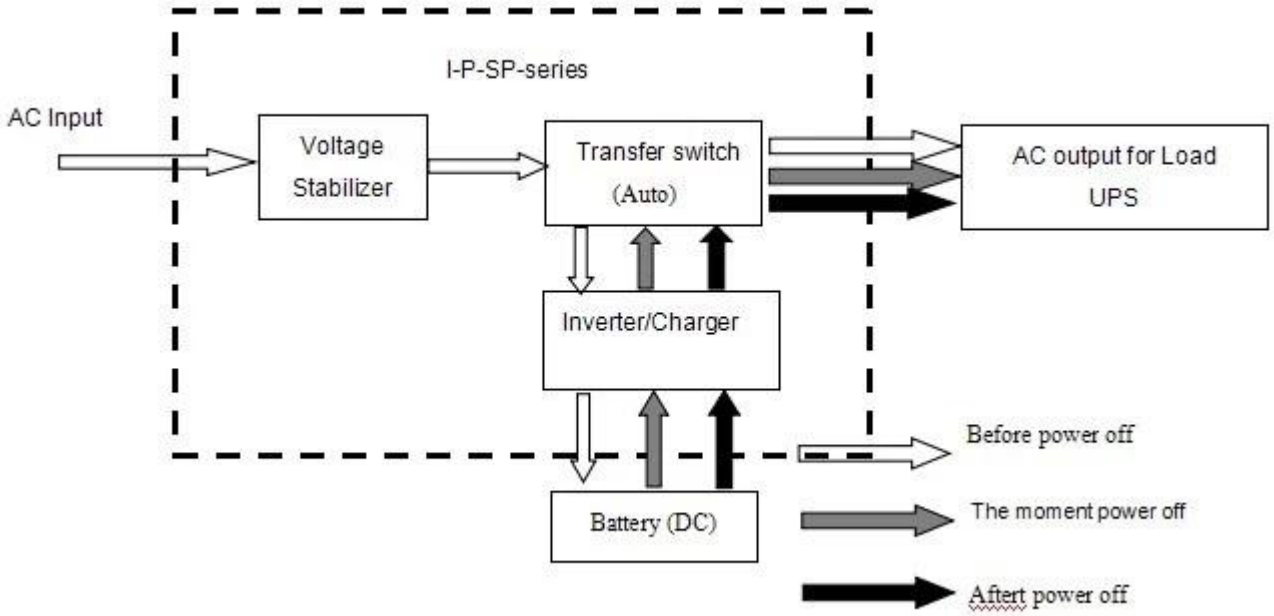

LCD-Anzeige wie unten:

Utility supply power and charge battery

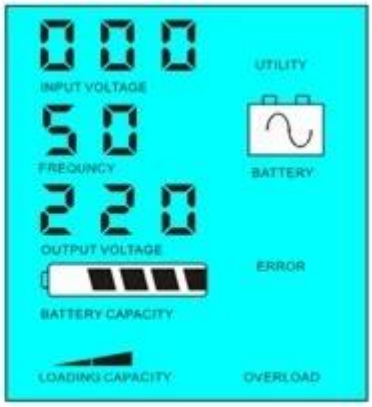

Without utility and battery supply power

2.2 Batterie ersten, Gebrauchs Standby-UPSModus: Frequenz in der LCD-Anzeige wird als 03 eingestellt. Wenn sowohl Nutz-undBatterie an den Wechselrichter angeschlossen ist, wird die Batterieleistung zu liefernLasten vor-Dienstprogramm. Wenn die Batteriekapazität ist nicht genug, Dienstprogramm wirdweiterhin mit Strom versorgt automatisch.

Schritte sind wie folgt:

Schritt 1: Wenn die Batterie genügend Energie hat, wird er Macht an die Verbraucher lieferndirekt

Schritt 2: Wenn die Batterie nicht genug Strom haben, wird es automatischTransfer zum Dienstprogramm Versorgung der Lasten

Schritt 3: Nachdem der Akku vollständig geladen ist (z. B. durch Solar-oder Wind LadungController), wird es dann automatisch auf Batterie Versorgung übertragenStromversorgung der angeschlossenen.

Siehe Workflows als unten.

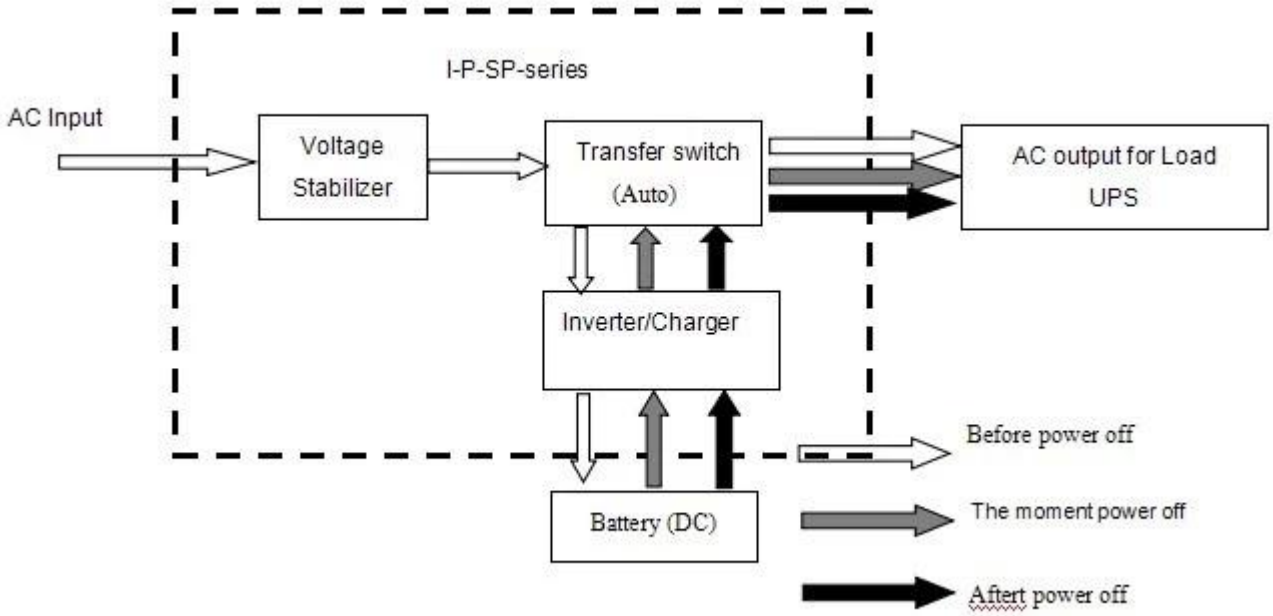

LCD-Anzeige wie unten:

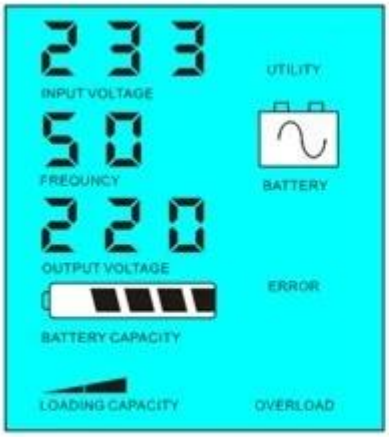

Battery has power

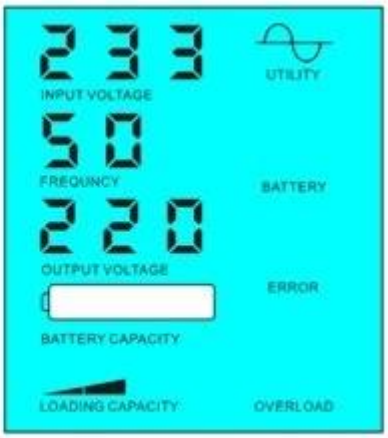

Battery dead, utility supply power

Parameter

Model Parameter		5000VA
Nennausgangskapazität		3500W
Peak Power		7000W
Batteriespannung (DC)		48V/96V/192V (optional)
Größe B × T × H (mm)		420 * 260 * 605
Verpackungs-Größe B × T × H (mm)		440 * 280 * 625
Nettogewicht (kg)		31
Bruttogewicht (kg)		33
Allgemein Parameter		
Arbeitsmodus	1	Dienstprogramm erste (AC erste) Batterie Standby-Modus
(Setting)	2	Sleep-Modus, kein Nutzen, die Last Leistung von mehr als 5% des Umrichter-Nenn Ausgangsleistung, wird es beginnen, automatisch zu arbeiten
	3	Batterie ersten (DC zuerst) Dienstprogramm Standby USV-Betrieb
AC-Eingang	Spannung	220V ± 35% oder 110 V +35% (optional)
	Frequenz	50 Hz ± 3% oder 60 Hz ± 3% (optional)
AC-Ausgang	Spannung	220V ± 3% oder 230 V ± 3 oder 240V ± 3% oder 100 V ± 3% oder 110 V ± 3% (optional)
	Frequenz	50 Hz oder 60 Hz ± 0,5 ± 0,5 (Optional)
Akku-Lade	AC-Ladestrom	0 ~ 15A
	Ladezeit	Je nach Akku-Kapazität und Menge
	Batterie-Schutz	Automatische Erkennung, Ladungs-und Entladungsschutz, Intelligent Management
Anzeige	Anzeige-Modus	LCD
	Anzeigen von Informationen	Eingangsspannung, Ausgangsspannung, Ausgangs Frequenz, Batterie Kapazität, Ladezustand, Status-Information
Ausgangs-Wellen-Typ		Reiner Sinuswellenausgang, Gesamt Harmonic Distortion THD ≤ 3
Überlastfähigkeit		> 120% 1 min,> 130% 10s

Stromverbrauch	Sleep-Modus	1 ~ 6W
	Normal Mode	1 ~ 3A
Conversion Efficiency		80% ~ 90%
Umschaltzeit		<5 ms (AC zu DC / DC-AC)
Schutz		Überlast, Kurzschluss, Hoch Eingangsspannung, Low-Eingangsspannung, Übertemperatur
Umwelt	Temperatur	-10 ℃ ~ 50 ℃
	Luftfeuchtigkeit	10% ~ 90%
	Höhe	≤ 4000m

Bemerkung

Der Parameter "optional" kann wie pro Anforderung des Kunden eingestellt werden

Die oben ist unser Standard-Parameter. Können sich ohne vorherige Ankündigung ändern.

Wir haben unsere eigenen professionellen Wechselrichter und Regler R & D-Team und wirtechnische Unterstützung und OEM-Service.

Andere

Bitte beachten Sie die Kontur-Design, technische Unterlagen, Produkt beziehenBroschüren, etc.