Eigenschaften

1. Reiner Sinuswellenausgang

2. CPU-Management, intelligente Steuerung, modulares Design

3. LCD-und LED-Display können Sie die Parameter-und Wechselrichterarbeitsstatus zu zeigen.

4. Anwender können es in den Ruhezustand oder normalen Arbeitsmodus und setzen Ausgabepriorität (AC oder DC ersten zuerst). Die Ausgangsfrequenz (50 Hz oder 60 Hz) gewählt werden.

5. Hoher Wirkungsgrad (87% -98%), geringer Stromverbrauch (1 W ~ 6W unter Schlafmodus). Es ist die beste Wahl von Wechselrichtern für Solarstromanlage

6. Kann der Wechselrichter 8 Arten von Batterien, wie Blei-Säure-Batterie, offene Blei-Säure-Batterie, Gel-Batterie zu laden. Bitte beachten Sie: Die Lithium-Batterie kann auch aufgeladen werden kann, müssen die entsprechenden Parameter in der Fabrik eingestellt werden.

7. Hohe Ladeleistung und der Ladefunktion kann geschlossen werden

8. Diese Serie von Wechselrichtern haben starke Belastbarkeit und Überlastfähigkeit. Die Spitzenleistung ist 3 mal der Nennausgangsleistung. Zum Beispiel kann 1KW Modell 1HP Klimaanlage zu fahren, kann 2KW Modell 2 PS Klimaanlage zu fahren, kann 3KW 3HP Anlage zu fahren.

9. Annahme der neuesten amerikanischen Niederfrequenz-Schaltungsdesign, ganz neu importierte Elektromaterialien, reines Kupfer Transformator, das System ist sehr stabil, lange Lebensdauer (mehr als 5 Jahre bei normalem Gebrauch)

10. Perfekter Schutz (niedrige Eingangsspannungsschutz, hohe Eingangsspannungsschutz, Übertemperaturschutz, Kurzschlussschutz, Überlastschutz)

11. EMC, LVD, RoHS-Zertifizierung Zulassungen

12. 2-Jahres-Garantie und Lebensdauer der technischen Hilfe.

Anwendung

1. Back-up UPS und EPS-System für Militär-, Industrie-, Gewerbe-, Haushalts-, etc

2. Abnehmbare Standby-Stromversorgung für Gebiete, die mangelnde Nützlichkeit sind

3. Off-Grid Solar-oder Windkraftanlage

3.1. Off-Grid Solar-oder Windkraftanlage

3.2. AC erste Off-Grid Solar-oder Windkraftanlage

3.3. DC ersten Off-grid Solar-oder Windkraftanlage

In den oben genannten Anwendungsbereiche, ist diese Reihe von Wechselrichter geeignet für alle Arten von induktiven Lasten, kapazitive Last und ohmsche Last wie TV, Klimaanlage, Kühlschrank und Waschmaschine.

Funktion

1.DC/AC Conversion Function

Es kann in den normalen Arbeitsmodus (auf der Platte drehen Sie die Taste, um "ON") oder Schlafmodus (auf der Platte drehen Sie die Taste auf S-ON werden

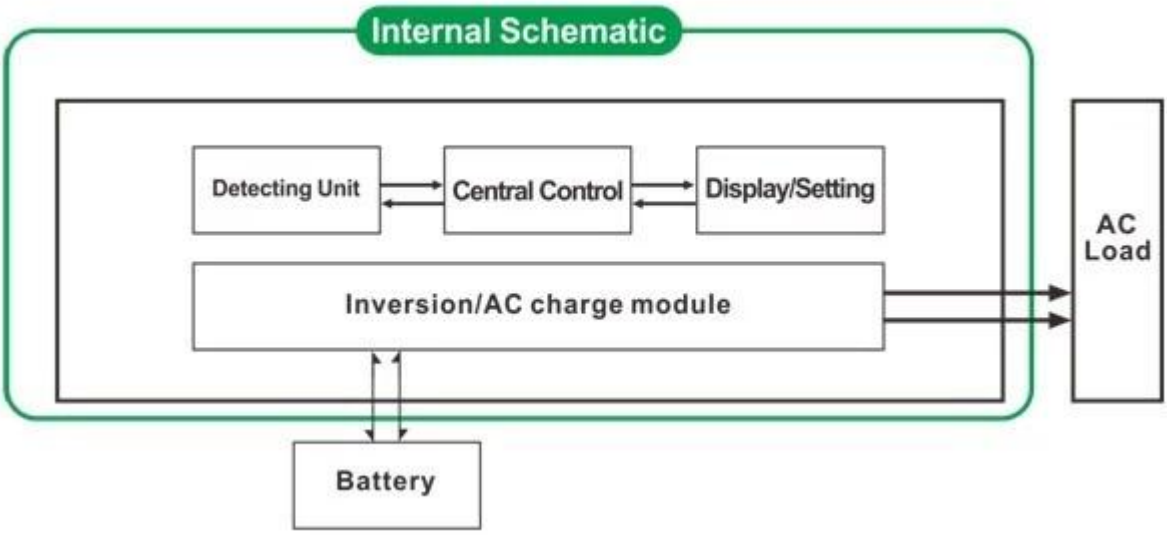

1.1 Normalarbeitsmodus (ON): Egal, es ist AC-Verbraucher angeschlossen ist oder nicht

der Wechselrichter immer wandeln Gleichstrom in Wechselstrom. Das LCD des Wechselrichters zeigt die Ausgangsspannung. Der Stromverbrauch im normalen Arbeitsmodus ist ein wenig höher als im Ruhezustand

1.2 Sleep-Modus (S-ON): Wenn die Leistung der angeschlossenen AC-Lasten ist niedriger als 5% der Nennleistung des Wechselrichters, gibt es keinen Ausgang aus dem Wechselrichter. Das LCD zeigt es 0. Nur der Chip der Wechselrichter funktioniert. Der Stromverbrauch des Inverters nur 1-6W. Wenn die Stromversorgung der angeschlossenen AC-Lasten von mehr als 5%, so wird der Wechselrichter automatisch konvertieren Gleichstrom in Wechselstrom um Strom für die Verbraucher innerhalb von 5 s zu versorgen. Das LCD der es keine Ausgabe angezeigt.

2. High-Power-intelligente Ladefunktion

- Es kann 8 Arten von Batterien (Detail überprüfen Sie bitte Parameter)
- Hohe Ladeleistung (Detail überprüfen Sie bitte Parameter)
- Drei-Stufen-Lademodus: Konstantstrom Ladestufe (CC), Konstantspannungsladestufe (CV), Float Ladestufe (CF)

Hinweis: Wenn der Akku-Typ auf "0" gesetzt ist, wird es der Akku nicht geladen und der Ladestrom ist "0". Die Ladeanzeige leuchtet nicht.

3. USV-Funktion

Es kann als erstes Dienstprogramm (AC zuerst) Akku Standby-Modus oder Batterie zuerst (DC zuerst) Dienstprogramm Standby-Modus eingestellt werden.

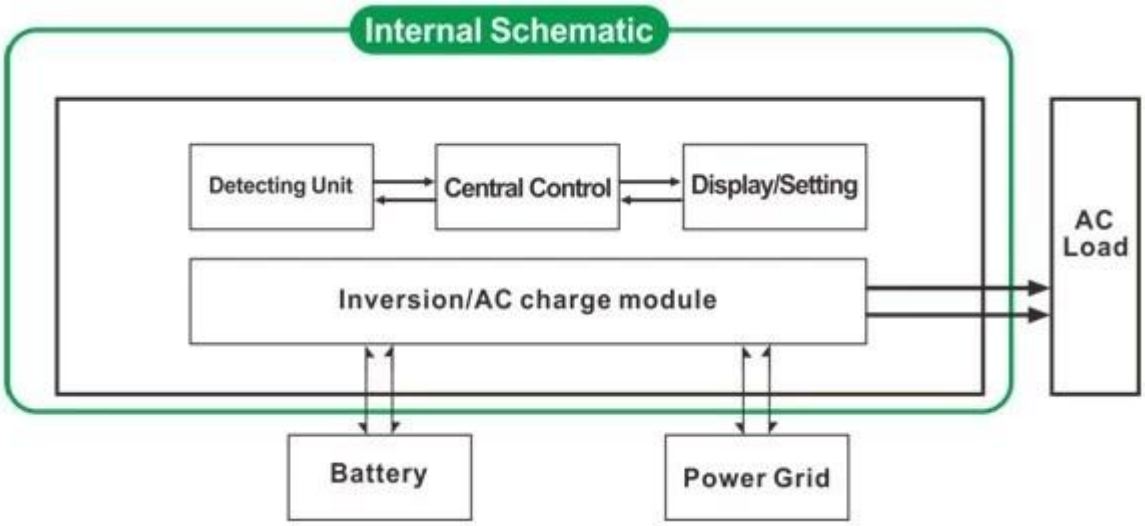

Dienstprogramm erste Batterie Standby-USV-Betrieb (auf der Platte drehen Sie die Taste, um "AC")

Wenn Nutzen und Batterie an den Wechselrichter angeschlossen, Dienstprogramm Stromversorgung der angeschlossenen vor versorgen. Wenn die Netz abgeschnitten wird, wird die Batterie automatisch weiterhin Strom über die Stromwechselrichter liefern.

Schritte sind wie folgt:

Schritt 1: Wenn die Netz verfügbar ist, wird es die Lasten direkt und gleichzeitig die Akkus aufladen fahren (Batterietyp auf dem Panel nicht 0 sein kann) LCD AC Ausgangsspannung anzuzeigen..

Schritt 2: Wenn das Stromnetz abgeschnitten wird, der Wechselrichter Gleichstrom-(Batterie) an das Stromnetz automatisch zu konvertieren, unterbrechungsfreie Stromversorgung innerhalb von 5 ms gewährleisten. USV-Funktion

Schritt 3: Wenn die Netz wieder verfügbar ist, wird automatisch auf Wechselrichter-Dienstprogramm die Stromversorgung zu übertragen, um Lasten. Und Dienstprogramm wird über Wechselrichter in der gleichen Zeit laden sich die Batterien.

Siehe Workflows als unten.

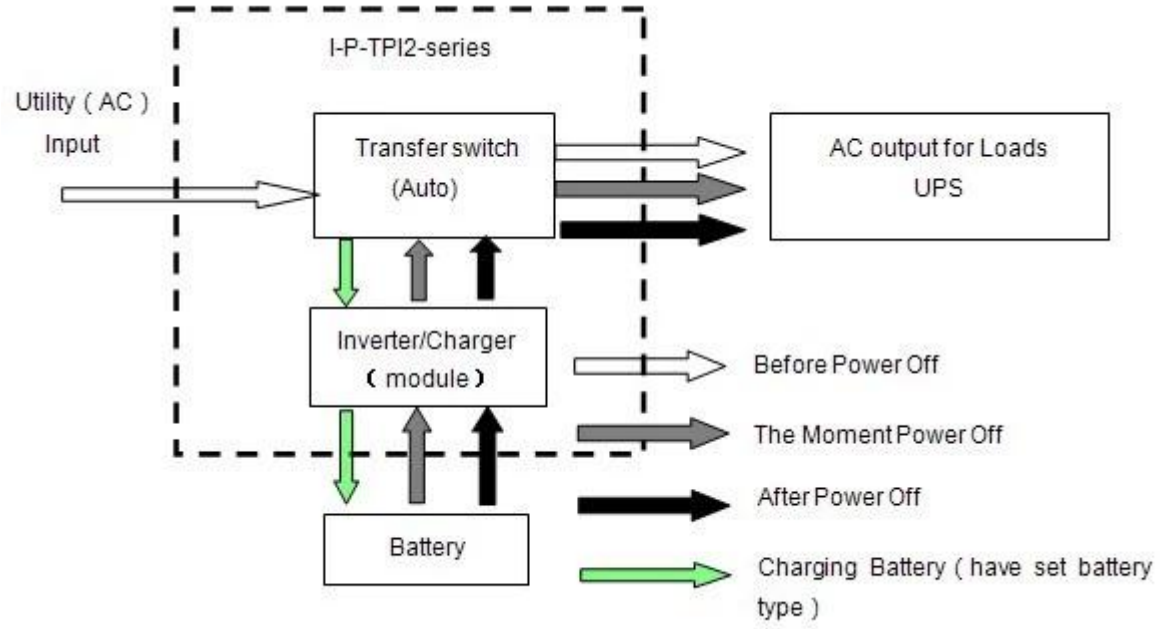

3.2. Batterie ersten Dienstprogramm Standby-UPS-Modus (auf dem Panel drehen Sie die Taste auf "DC").

In diesem Modus müssen die Benutzer "Batterietyp" auf "0" auf dem Bedienfeld einstellen. Dienstprogramm wird nicht die Batterie aufzuladen.Wenn Nutzen und Batterie an den Wechselrichter angeschlossen ist, wird Batterie liefern Strom zu den Verbrauchern vor. Wenn die Batteriekapazität nicht genug ist, wird Dienstprogramm weiterhin Strom an die Verbraucher automatisch zu versorgen.

Schritte sind wie folgt:

Schritt 1: Wenn der Akku hat genug Kraft, es wird Energie an die Verbraucher direkt beliefern

Schritt 2: Wenn die Batterie nicht genug Leistung haben, werden automatisch auf Wechselrichter-Dienstprogramm die Stromversorgung zu übertragen, um die Lasten

Schritt 3: Nachdem der Akku vollständig geladen ist (z. B. durch Solar-oder Windladeregler), wird es automatisch auf Batteriestromversorgung über Wechselrichter übertragen zu den Verbrauchern.

Siehe Workflows als unten.

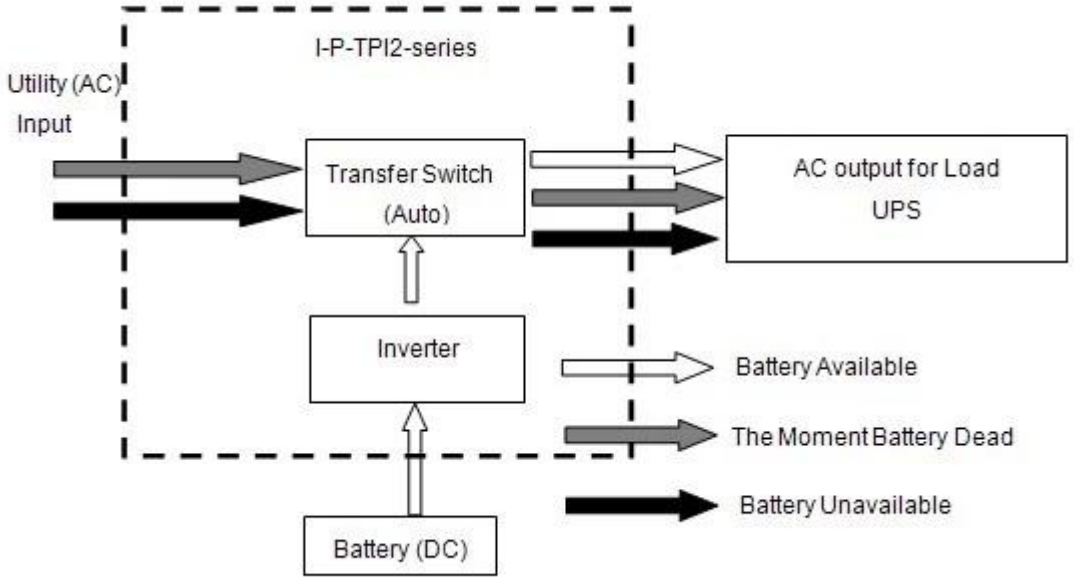

Parameter

Modell Parameter		1000W
Nennausgangsleistung		1000W
Peak Power		3000W
Batteriespannung (DC)		12V oder 24V oder 48V (optional)
Größe B × T × H (mm)		318 * 218 * 368
Verpackungs-Größe B × T × H (mm)		395 * 275 * 520
Nettogewicht (kg)		27
Bruttogewicht (kg)		29
Arbeit Modus (Setting)	ON	Normale Arbeitsmodus
	S-ON	Sleep-Modus, 1 ~ 6 Verbrauch, wenn die Stromlast von mehr als 5% der Nennausgangsleistung, es beginnt automatisch zu arbeiten,
	AUS	Komplett aus
AC-Eingang	Spannung	220V ± 35% oder 110 V +35% (optional)
	Frequenz	50Hz oder 60Hz
AC-Ausgang	Spannung	220V ± 3% oder 230 V oder 240 V ± 3 ± 3% oder 100 V ± 3% oder 110 V ± 3% (optional)
	Frequenz	Frequenz ist die gleiche wie unter Utility-Modus Frequenz 50Hz oder 60 Hz (optional) in DC / AC-Modus konvertieren

Utility-Lade (Batterie Geben Sie "0" bedeutet, dass AC-Ladefunktion ist geschlossen)	AC Ladestrom (MAX)	12V	24V	48V
		35A	20A	10A
	Batterietyp	Amerikanischen Gel-Batterie, Wolle Batterie 1, Wolle Akku2, Sealed Lead Acid Batterie-, Europa-Gel-Batterie, Open Blei-Säure-Batterien, Kalzium-Batterie, De-Säure Batterie-oder OEM-Batterie		
	Lademodus	Drei-Stufen-Lade: CC, CV, CF		
	Ladezeit	Von Batteriekapazität und Menge entschieden		
	Akku-Schutz	Automatische Erkennung, Ladung und Entladungsschutz, intelligente Management-		
UPS Priorität	AC	Dienstprogramm erste, Batterie Bereitschaft		
	DC	Batterie ersten, Gebrauchs Standby		
Anzeige	Anzeige-Modus	LCD + LED		
	Anzeigen von Informationen	Eingangsspannung, Ausgangsspannung, Ausgangsfrequenz, Akkukapazität, Ladezustand, Status-Informationen		
Ausgangs-Wellen-Typ		Reine Sinuswelle		
Überlastfähigkeit		> 120% 1 min,> 130% 10s		
Stromverbrauch	Sleep-Modus	1 ~ 6W		
	Normal Mode	1 ~ 3A		
Conversion Efficiency		80% ~ 90%		
Umschaltzeit		<5 ms (AC zu DC / DC-AC)		
Schutz		Ausgangsüberlast, Kurzschluss-, Hochspannungs-Eingang, Niederspannungs-Eingang, überhitzt		
Umwelt	Temperatur	-10 ℃ ~ 50 ℃		
	Luftfeuchtigkeit	10% ~ 90%		
	Höhe	≤ 4000m		

- Die oben ist unser Standard-Parameter. Können sich ohne vorherige Ankündigung ändern.
- Wir haben unsere eigenen professionellen Wechselrichter und Regler R & D-Team und bieten wir technische Unterstützung und OEM ODM Service.

Weitere Details

Bitte beachten Sie die Umrisse des Design, technische Unterlagen, Bedienungsanleitungen, Produktbroschüren, usw.

Forschungs-und Entwicklungsabteilung gemacht 2. Auflage am 13. Mai 2014.