Einführung

Dies Reihe von Produkt-Design ist ein Modul, Wechselrichter und integriertem MPPT-Controller, welche die Vorteile einer hohen Umwandlungseffizienz hat, geringer Stromverbrauch und starke Belastbarkeit. Mit intelligenter Steuerung, Kunden einstellen können Lademodus, (Dienstprogramm als ergänzende Leistung) AC-oder DC-Modus ersten ersten Modus, Zeitumkehrmodus und Zeitprogramm-Modus, Ein / Aus-Sleep-Modus getaktet. Dies ist die derzeit die modernste Wechselrichter & Hybrid-Controller in der Welt.

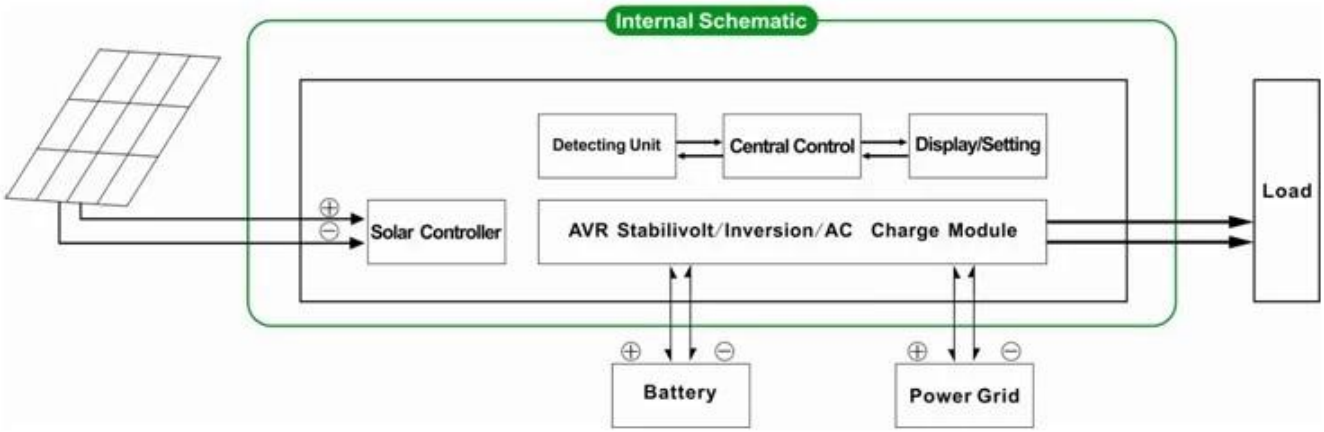

Feature

1. Einfach zu installieren. So konfigurieren Sie eine Solaranlage, Kunden müssen es nur mit Solarzellen und Batterien verbinden

2. CPU-Verwaltung ,intelligente Steuerung,Modulbauweise, Benutzerfreundliche LCD Anzeige

3. Built-in MPPT-Controller, hohe Lade Leistungsfähigkeit

4. Geringer Stromverbrauch, hohe Conversion Leistungsfähigkeit

5. Intellectual,Multifunktions, praktisch für Kunden mit unterschiedlichen mit Umgebung, um die Sonnenenergie vollständig nutzen

6. Externe Batterieanschluss, bequem zu erweitern Back-up-Zeit

7. Starke Belastbarkeit, geringe Ausfall Rate, einfache Wartung und lange Lebensdauer (unter der korrekten Betrieb, es kann sein, Solange 5 Jahre)

8. Perfekter Schutz: Unterspannungsschutz, Überspannungsschutz, Überhitzungsschutz, Kurzschluss-Schutz, Überlastungen Schutz

9. CE / EMC / LVD / RoHS Zulassungen

10. Zwei Jahren Garantie, lebenslange technische Unterstützung

Funktion

1. Ladefunktion

Da gibt 2 Modi wie unten dargestellt:

1.1 PV laden Sie den Akku, Dienstprogramm nicht: wenn PV und Gebrauchs beide verbunden sind zur Maschinen, nur der PV wird die Batterie aufzuladen, wenn Sonnenlicht

1.2 Sowohl PV und Dienstprogramm laden Sie den Akku: wenn PV und Gebrauchs sind beide mit der Maschine verbunden, AC (Nutzen) wird die Batterie aufzuladen. Im mittlerweile, PV wird auch die Batterie, wenn es Sonnenlicht.

2. Programm als komplementäre Leistungsfunktion

Es gibt 2 Arten von komplementären Modi, wie unten dargestellt:

2.1 AC ersten , DC Standby-USV-Betrieb

Wenn sowohl Dienstprogramm und die Batterie sind mit der Maschine verbunden, Dienstprogramm Macht zu liefern die Lasten vor der Batterie. Wenn die Netz abgeschnitten, Die Batterie wird automatisch weiterhin Strom zu versorgen.

Treppe sind wie folgt:

Schritt 1: Wenn die Netzstrom zur Verfügung steht, gibt er direkt nach der Spannung bei Ladung stabilisiert und Batterien gleichzeitig.

Schritt 2: Wenn das Stromnetz abgeschnitten plötzlich, der Wechselrichter Gleichstrom in Wechselstrom umzuwandeln automatisch sicherzustellen, unterbrechungsfreie Stromversorgung innerhalb von 5 ms.

Schritt 3: Wenn Netzstrom verfügbar wieder, wird es automatisch an das Stromenergieversorgung zu übertragen, um Lasten und Lade Batterien gleichzeitig.

Sehen Workflow wie folgt:

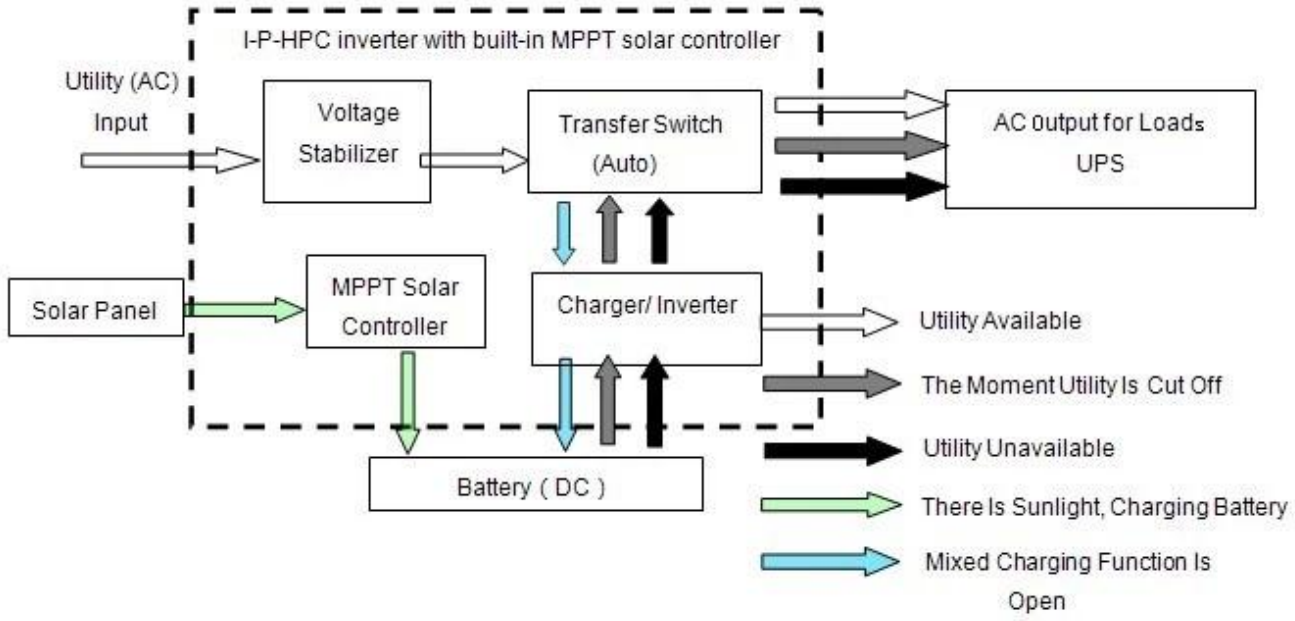

DC 2.2 zuerst, AC Standby-UPS-Modus:

Wann sowohl Nutz-und Batterie an den Wechselrichter angeschlossen, Batterie liefern Stromversorgung der angeschlossenen vor Dienstprogramm. Wenn die Batteriekapazität ist nicht genug, Dienstprogramm wird weiterhin mit Strom versorgt automatisch.

Treppe sind wie folgt:

Schritt 1: Wenn Akku ausreichend, es wird Energie an die Verbraucher direkt beliefern

Schritt 2: Wenn der Akku nicht genug Kraft, wird es automatisch an das Stromenergieversorgung zu übertragen die Lasten

Schritt 3: Nachdem der Akku vollständig geladen ist (z. B. durch Solar-oder Wind Ladung Controller), es wird dann automatisch auf Batteriestromversorgung zu übertragen die Lasten.

Sehen Workflow als unten.

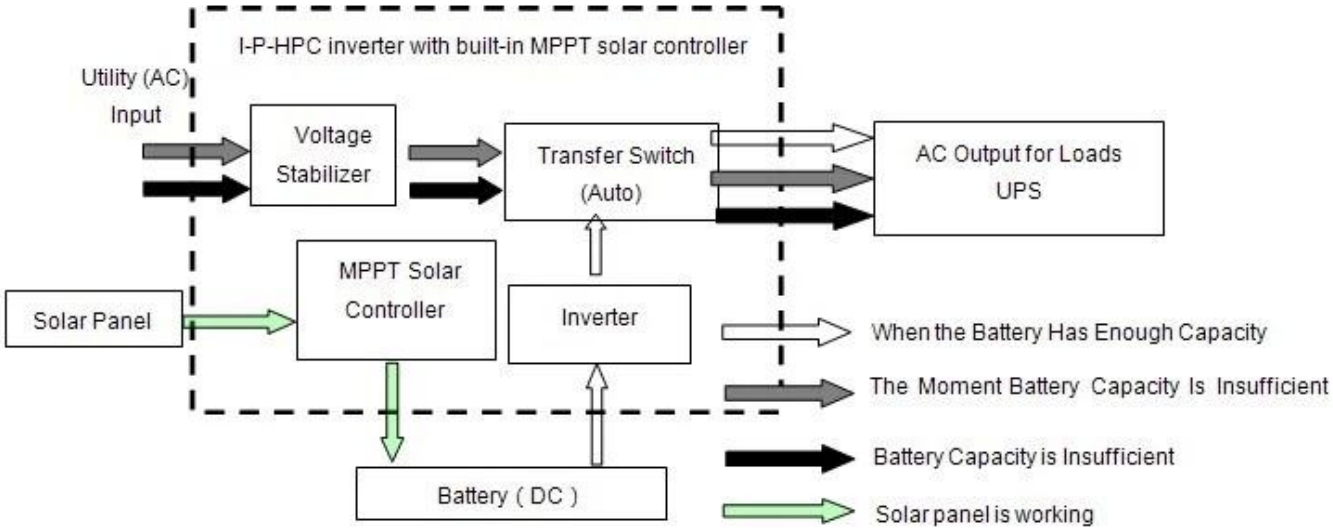

3.Timing Funktion

Es gibt 2 Arten von Timing-Modus:

3.1 Timed on / off normalen Arbeitsmodus und Schlafmodus: können bestimmte Zeit, sich zu öffnen gesetzt normale Ausgabe und wann AC-Ausgang schließen Sie den Schlaf-Modus.

3.2 Batterie und Gebrauchs schaltbaren Modus: einstellen können bestimmten Zeit, um die Batterie oder Gebrauchsversorgungsleistung (geeignet für Bereiche verwenden wo elektrische Gebühr wird je nach Zeitraum in unterschiedlichen Intervallen erhoben)

4. Aufnahme / Prüfungsfunktion

4.1 Maschinenfehler-Kontrolle: die Maschine Fehlerinformationen überprüfen

4.2 Entladezeit Prüfung: die Entladungszeit der Batterie überprüfen

Parameter

Modell Parameter		1000W	1500W	2000W	3000W	4000W	5000W
Nennausgangsleistung		1000W	1500W	2000W	3000W	4000W	5000W
Peak Power		2000W	3000W	4000W	6000W	8000W	10000W
Batterie (Blei-Säure-Batterie)		24V	24V/48V (optional)			48V	
Lade Parameter							
Ladung (Einstellung)		PV-Ladung PV Ladung + Kosten für Versorgungsleistungen					
MPPT Solar-Regler	Spannung	24V	24V/48V			48V	
	Strom	20A	25A	30A	40A	40A	40A
	Max PV-Eingangsspannung	100V					
	PV-Ladeeffizienz	95% ~ 99%					
	Max PV-Eingangsleistung	568W	24V: 710W 48V1420W	24V: 852W 48V: 1704W	24V: 1136W 48V: 2272W	2272W	2272W
Nutzen	AC-Ladestrom	0 ~ 15A					
	Lademodus	3-Stufen-Lade					
Inversionsparameter							
AC-Ausgang	Spannung	220V ± 3% oder 230 V oder 240 V ± 3 ± 3% oder 100 V ± 3% oder 110 V ± 3% (optional)					
	Frequenz	50 Hz oder 60 Hz ± 0,5 ± 0,5 (optional)					
Ausgangswellentyp		Reine Sinuswelle, Wellenform Verzerrungsrate ≤ 3					
Überlastfähigkeit		> 120% 1 min,> 130% 10s					
Stromverbrauch (Unter normalen Arbeitsmodus)		0,4 A	24V: 0,5 A 48V: 0,4 A	24V: 0,7 A 48V: 0,45 A	24V: 0,7 A 48V: 0,5 A	0.6A	0,65 A
Stromverbrauch (Unter Schlafmodus)		1-6W					
Inverter-Konvertierung Leistungsfähigkeit		85% ~ 92%					
Utility-Modus							
AC-Eingang	Spannung	220V ± 35% oder 110 V +35% (optional)					
	Frequenz	Die gleiche wie Dienstprogramm					
AC-Ausgang	Spannung	220V ± 5% oder 110 V +5% (optional)					
	Frequenz	Die gleiche wie Dienstprogramm					
Überlastfähigkeit		> 120% 1 min,> 130% 10s					
(Wechselstrom oder Gleichstrom Erste zuerst) Priorität							
USV-Ausgang (Einstellung)		AC ersten, DC Standby DC ersten, AC Standby					
Schalten Zeit		<5 ms (AC DC / DC-AC)					
Power On (Einstellung)		Vom Benutzer gesetzt Zeitgesteuerte öffnen / schließen AC automatisch ausgegeben					
Allgemein Parameter							
Anzeige	Anzeige-Modus	LCD + LED					
	Anzeigen von Informationen	Eingangsspannung, Ausgangsspannung, Ausgangs Frequenz, Akkukapazität, Ladezustand, Status-Informationen					
Schutz		Ausgangsüberlast, Kurzschluss-, Hochspannungs- Eingabe-, Niederspannungs-Eingang, Überhitzungs					
Umwelt	Temperatur	-10 ℃ ~ 50 ℃					
	Luftfeuchtigkeit	10% ~ 90%					
	Höhe	≤ 4000m					
Größe B × T × H (mm)		438 * 208 * 413				450 * 246 * 468	
Verpackungs-Größe B × T × H (mm)		520 * 310 * 460				540 * 300 * 518	
Netto- Gewicht (kg)		15	17	19	25	34	35
Brutto Gewicht (kg)		16	18	20	27	40	41

- Der Parameter "optional" kann wie pro eingestellt werden Anforderung des Kunden
- Die oben ist unser Standard Parameter. Können sich ohne vorherige Ankündigung ändern.
- Wir haben unsere eigenen Berufswechselrichter und Regler R & D-Team und wir technische Unterstützung und OEM-Service.

Verbindung Diagramm

Andere

Bitte beziehen sich auf die Kontur-Design, technischen Unterlagen, Produktbroschüren, usw.

Gemacht von Engineering-Abteilung, 15. Mai, 2014, 2nd Edition.