I-P-SPC Power Invertermit eingebautem Solarladeregler 10000W

Anwendung

1) Off-GridSolarstromanlage

2) Utilityund Solarenergieerzeugungssystem ergänzen

Features

1) Einfach zu installieren. Eine Solar konfigurierenSystem, Benutzer müssen es einfach nur anschließenmit Sonnenkollektoren und Batterien.

2) CPU-Management, Intelligente Steuerung, modulares Design

3) LEDs LCD-Display. LCD-Anzeige können verschiedeneParameter (wie beispielsweise die Ausgangsspannung, Frequenz, Arbeitsmodus)

4) Multifunktions-Design, AVR USV-Funktion. Benutzerbrauchen nicht zu Solar, Controller, AC-Ladegerät oder Stabilisator kaufen.

5) Externe Batterieanschluss, es ist bequem fürNutzer die Nutzung zeit erweitern und Back-up-Strom Zeit

6) Mit super Belastbarkeit und hohe BelastungKapazität, diese Reihe von Wechselrichtern nicht nur Widerstandslast fahren;sondern auch verschiedene Arten von induktiven Lasten wie Motor, Klimaanlage,Bohrmaschinen, Leuchtstofflampe, Gaslampe. Es kann fast alle Arten von AntriebLast

7) Niederfrequenz reine Sinuswelle Schaltungsentwurf,stabile Qualität, einfache Wartung, geringe Ausfallrate und lange Lebensdauer(Unter der korrekten Betrieb, kann es mindestens 5 Jahre dauern)

8) Perfekter Schutz: Unterspannungsschutz, hoheÜberspannungsschutz, Übertemperaturschutz, Kurzschlussschutz,Überlastschutz

9) CE / EMC / LVD / RoHS / FCC Zulassungen

10) 2 Jahre Garantie, ein Leben lang technische Unterstützung

Parameter

Modus		15KVA
Bewertet Ausgabekapazität		10KW
Spitze Macht		20KW
Batterie Spannung (DC)		96V
PWM Solarregler	Spannung	96V
	Strom	50A
	PV Max Eingangsspannung	200V
Größe B × T × H (mm)		420 * 260 * 605
Verpackung Größe B × T × H (mm)		440 * 280 * 625
Netto- Gewicht (kg)		85
Brutto Gewicht (kg)		95
Allgemein Parameter		
Arbeits Modus (Einstellung)	1	Dienstprogramm erste (AC zuerst) Batterie Standby-Modus
	2	Sleep-Modus, kein Nutzen, wird die Leistung der mehr als 5% der Nennleistung, Wechselrichter beginnen, automatisch zu arbeiten
	3	Batterie zuerst (DC zuerst) Dienstprogramm den Standby-Modus
AC Eingang	Spannung	220V ± 35% oder 110 V + 35% (Optional)
	Frequenz	50Hz ± 3% oder 60 Hz ± 3% (Optional)
AC Ausgang	Spannung	220V ± 3% oder 230 ± 3 or240V ± 3% oder 100 V ± 3% oder 110 V ± 3% (Optional)
	Frequenz	50Hz oder 60Hz ± 0,5 ± 0,5 (Optional)
Nutzen aufladen	AC Ladestrom	0 ~ 15A
	Laden Zeit	Abhängig von der Batteriekapazität und Menge
	Batterie Schutz	Automatische Erkennung, Ladung und Entladung Schutz, Intelligent Management
PV Laden		Gesamtstrom von PV Eingang sollte weniger Als der Nennstrom des PWM Solarregler
Anzeige	Anzeige Modus	LCD + LED
	Anzeige Informationen	Eingangsspannung, Ausgangsspannung, Ausgangs Frequenz, Batterie Kapazität, Lastzustand, Status-Informationen
Ausgang Wellentyp		Reine Sinuswelle, Total Harmonic Verzerrung THD≤3
Überlastung Fähigkeit		> 120% 1 min,> 130% 10s
Stromverbrauch	Schlaf Modus	1 ~ 6W
	Normal Modus	1 ~ 3A
Umwandlung Leistungsfähigkeit		80% ~ 90%
Transfer Zeit		<5 ms (AC zu DC / DC-AC)

Schutz		Überlast-Ausgang, Kurzschluss, Hochspannung Eingang, Niederspannungs- Eingang, überhitzen
Umwelt	Temperatur	-10 ℃ ~ 50 ℃
	Luftfeuchtigkeit	10% ~ 90%
	Höhe	≤4000m

Off-Grid-Solarstromanlage

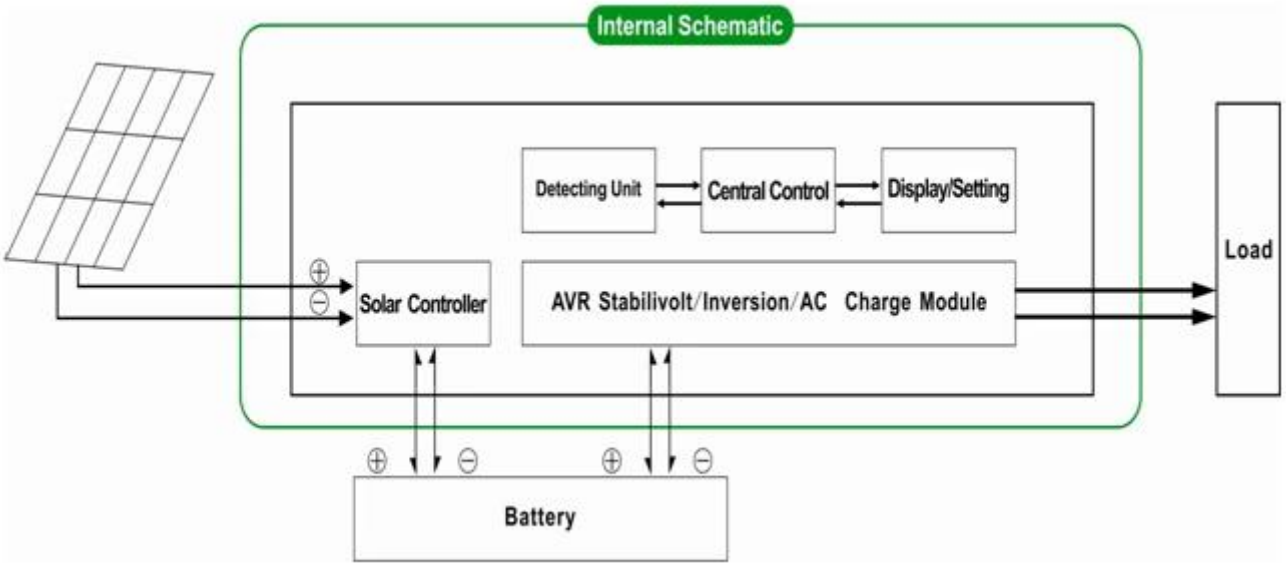

Nutzen und Solar komplementäre StromerzeugungSystem

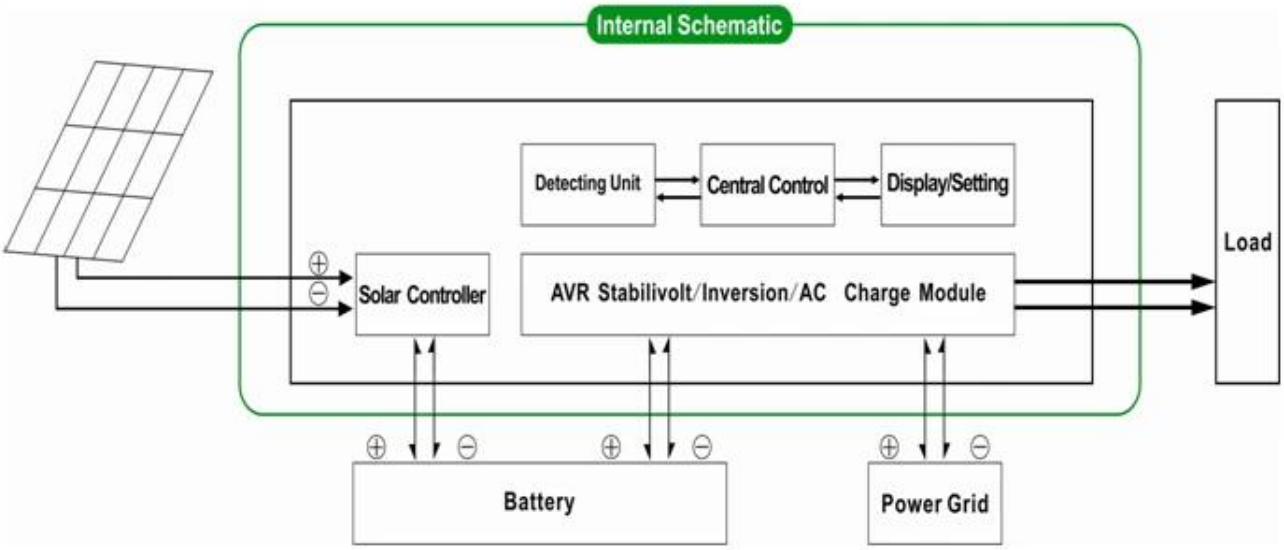

Die oben ist unser Standard-Parameter. Vorbehaltlichohne Vorankündigung zu ändern.

Wir haben unsere eigenen professionellen Wechselrichter undRegler R & amp; D-Team und wir technische Unterstützung und OEM ODMService

Die Regler Informationen über unsere FirmaStandard parameter.It kann auf andere PWM geändert werden Solarladeregler.

Anschlussbild