I-P-SPC Serie NiederFrequenz Sonnenkraft Wechselrichter mit eingebautem SolarLaderegler 700W

Komponente

1) HochQualität niedriger Frequenz reinen Sinus-Wechselrichter (mit Kosten für Versorgungsleistungen

Funktion und USV-Funktion)

2) Built-in PWMSolarladeregler

Anwendung

1)Off-Grid-Solarstromanlage

2) Utility und Solar komplementärenEnergieerzeugungssystem

Features

1) Einfach zu installieren. Eine Solar konfigurierenSystem, Benutzer müssen es einfach nur mit Sonnenkollektoren und Batterien verbinden.

2) CPU-Management, Intelligente Steuerung, modularDesign

3) LEDs LCD-Display. LCD-Anzeige können verschiedeneParameter (wie beispielsweise die Ausgangsspannung, Frequenz, Arbeitsmodus)

4) Multifunktions-Design, AVR USV-Funktion.Benutzer müssen sich nicht um Solar, Controller, AC-Ladegerät oder Stabilisator kaufen.

5) AußenBatterieanschluss, ist es praktisch für die Nutzer zu erweitern Einsatzzeit und Back-upLeistungszeit

6) Mit super Belastbarkeit und hoheBelastbarkeit, diese Serie von & nbsp; Wechselrichterkann nicht nur fahren Widerstandslast; sondern auch verschiedene Arten von induktiven Lasten,wie Motor, Klimaanlage, elektrische Bohrer, Leuchtstofflampe, Gaslampe. Es kannfahren fast alle Arten von Last

7) Niederfrequenz reine SinuswellenschaltungDesign, stabile Qualität, einfache Wartung, geringe Ausfallrate und langeLeben (unter der korrekten Betrieb, kann es mindestens 5 Jahre dauern)

8) Perfekter Schutz: NiederspannungSchutz, Überspannungsschutz, Übertemperaturschutz, Kurzschluss-Schutz, Überlastungsschutz

9) CE / EMC / LVD / RoHS / FCC Zulassungen

10) 2 Jahre Garantie, ein Leben lang technische Unterstützung

Funktion

Off-Grid-Solarstromanlage

1. Wenn verbunden mitBatterie und Wechselstromlasten, können die Benutzer auf die normale Arbeitsmodus oder Ruhemodus.

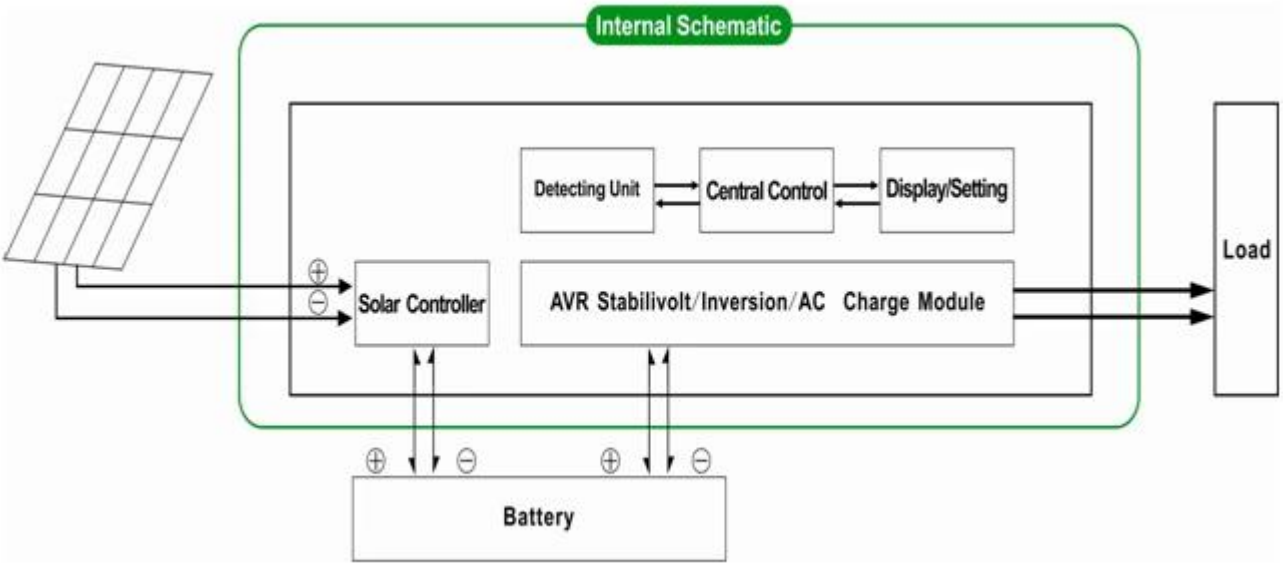

1.1 Normalarbeitsmodus: FREQUENCY im LCD-Display Egal auf 01 eingestellt ist, es ist AC-Lasten verbunden oder nicht, dieWechselrichter wandeln immer DC-AC & nbsp. Es istbereit, die Macht an die AC-Lasten zu versorgen. In diesem Modus wird der LCD-AnzeigeAusgangsspannung als Gebrüll:

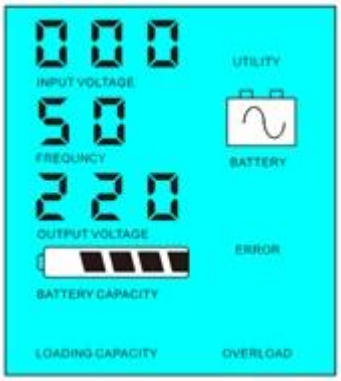

1.2 Sleep-Modus: frequncyin der LCD-Anzeige wird als 02.If gesetzt die Leistung der angeschlossenen AC-Lasten niedriger istals 5% der Nennleistung des Wechselrichters, wird es keine Ausgabe von dem seinWechselrichter. Nur der Chip der Wechselrichter funktioniert. Der Stromverbrauch derWechselrichter ist nur 1-6W. Das LCD zeigt die Ausgangsspannung 0. Wenn die Macht derangeschlossenen Lasten von mehr als 5%, dann ist der Wechselrichter automatisch zu konvertieren DCAC, um Strom für die Verbraucher innerhalb von 5 s zu versorgen. Das LCD zeigt die Ausgangsspannung.Wie unten gezeigt:

Load's power< 5% of inverter's rated power

Load's power> 5% of inverter's rated power

Bitte beachten Sie:

1) Nur das Solarpanel lädt dasBatterie

2) Off-Grid-Solarstromanlage. Es istgeeignet für Bereiche, die fehlenden Nutzen oder reichlich Sonnen sind

Nutzen undSolar ergänzende Energieerzeugungssystem

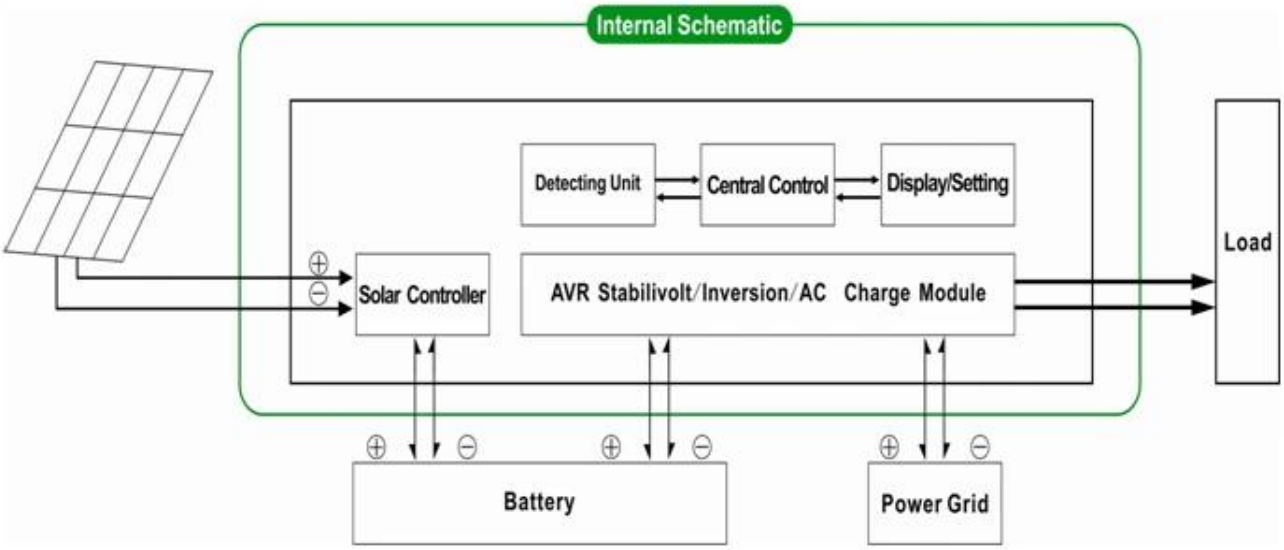

2. USV-Funktion & nbsp; Wenn der Wechselrichter an Batterie-undDienstprogramm kann der Anwender sie am Strom ersten Set (AC zuerst) Akku Standby-Modus oderBatterie zuerst (DC zuerst) Dienstprogramm Standby-Modus.

2.1.Utilityerste (AC zuerst) Batterie Standby-Modus: FREQUENCY in der LCD-Anzeige wird auf 01 gesetzt.Der Nützlichkeit und Batterie an den Wechselrichter angeschlossen ist, wird MedienversorgungStromversorgung der angeschlossenen vor. Wenn die Netzversorgung unterbrochen, wird die Batterieautomatisch weiterhin Strom über Wechselrichter liefern.

Treppesind wie folgt:

Schritt1: Wenn Utility zur Verfügung, es werden die Lasten direkt nach Spannungs fahrenstabilisiert und gleichzeitig die Akkus aufladen über Wechselrichter.

Schritt2: Wenn die Netz abgeschnitten ist, wird der Wechselrichter Gleichstrom in Wechselstrom umzuwandeln automatischsicherzustellen, unterbrechungsfreie Stromversorgung innerhalb von 5 ms.

Schritt3: Wenn die Netz wieder verfügbar ist, werden Wechselrichter automatisch übertragenDienstprogramm Versorgung Lasten und Ladebatterien über Wechselrichter in dasgleichen Zeit.

Finden Sie unter Workflowwie unten.

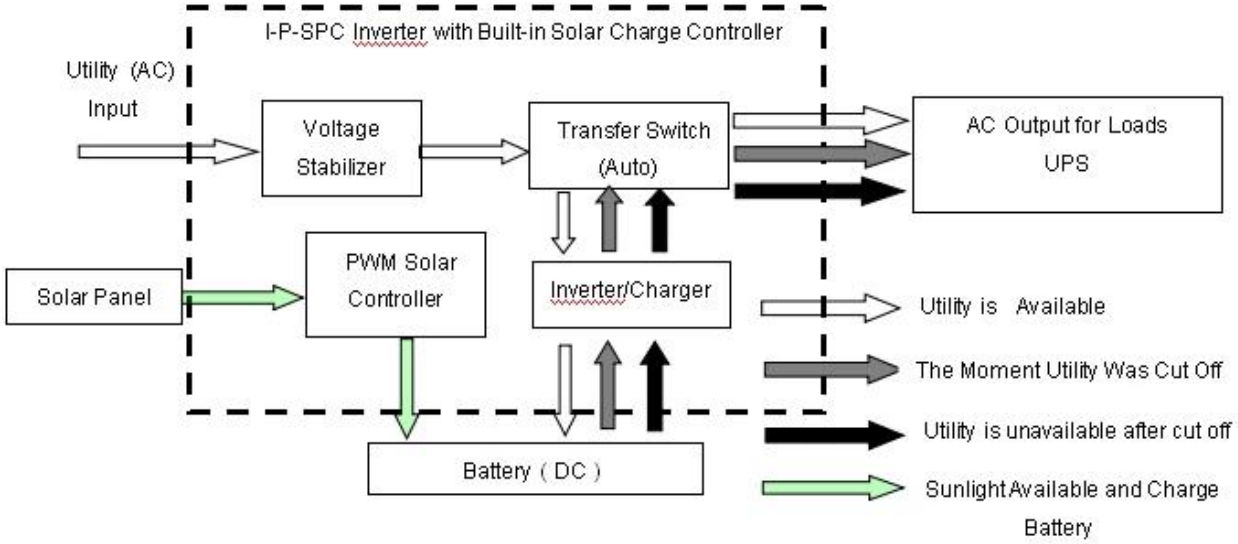

LCDangezeigt als Gebrüll:

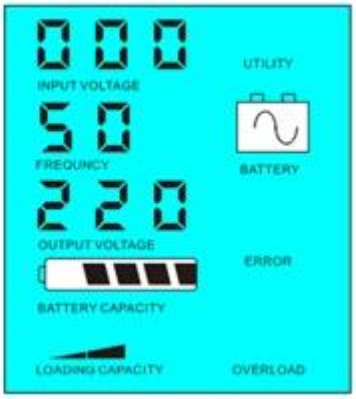

MedienversorgungMacht und laden Sie den Akku & nbsp; & Nbsp; & Nbsp; & Nbsp; & Nbsp; & Nbsp; & Nbsp; & Nbsp; & Nbsp; & Nbsp; & Nbsp; & Nbsp; OhneNutzen und Batterieversorgung Strom

Bitte beachten Sie:

1) Es gibt 2 Möglichkeiten, um die LadungBatterie, Nutzen und Solarpanel

2) Dieses System eignet sich für die StromSysteme in Bereichen, die mangelnde Nützlichkeit sind gebaut. Oder Menschen können Solar verwenden undGebrauchs gleichzeitig.

2.2. Batterieerste (DC zuerst) Dienstprogramm standy-Modus: FREQUENCY in der LCD-Anzeige wird als 03. gesetzt, wenn Nutzen undBatterie an den Wechselrichter angeschlossen ist, wird Batteriestrom zu den Verbrauchern liefernvor Dienstprogramm. Wenn die Batteriekapazität nicht genug ist, wird auch weiterhin Dienstprogrammliefern Strom automatisch.

Schritte sind wie folgt:

Schritt1: Wenn der Akku zur Verfügung steht, wird es die AC-Lasten über Wechselrichter fahren.

Schritt2: Wenn die Batterie nicht genügend Strom haben, wird es automatisch zu übertragenGebrauchs Versorgung der Lasten

Schritt3: Nachdem der Akku vollständig geladen ist (zB durch Solar-oder Wind LadungController), wird es automatisch auf Batterie übertragen Versorgung derVerbraucher über Wechselrichter.

Finden Sie unter Workflowwie unten.

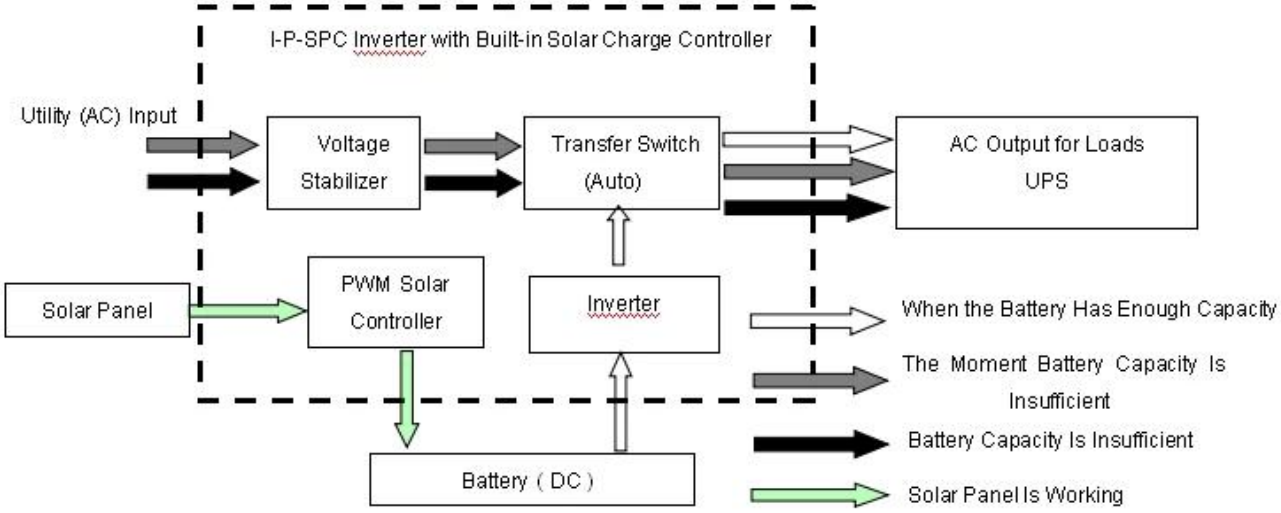

LCD als Gebrüll angezeigt:

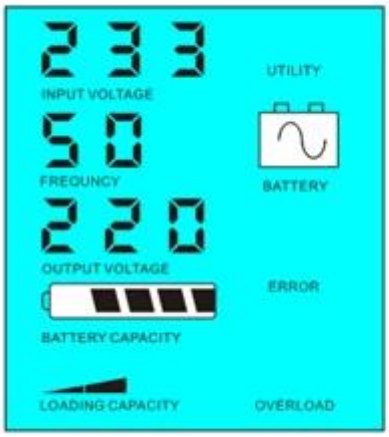

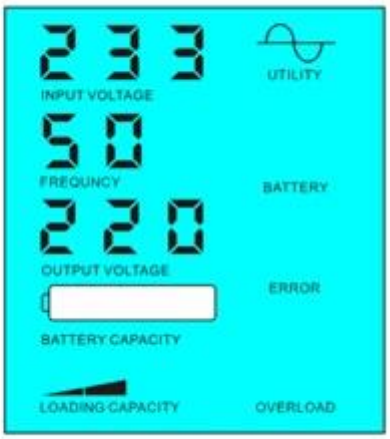

Batterieleistung zur Verfügung zu beliefern & nbsp; & Nbsp; & Nbsp; & Nbsp; & Nbsp; & Nbsp; & Nbsp; & Nbsp; & Nbsp; & Nbsp; & Nbsp; & Nbsp; & Nbsp; & Nbsp; Batterienicht verfügbar, Gebrauchsversorgungsleistung

Bitte beachten Sie:

1) Es gibt nur einen Weg,um den Akku aufzuladen: Solarpanel

2) DieserSystem ist für Bereiche geeignet, in denen Elektrizität teuer oder UmweltBereiche, in denen Solarstrom kann vollständig verwendet werden, um Nutzen als Heimat zu retten bill.such werdenSolar & amp; Windsystem, Straßenlaterne Solar & amp; Windsystem

Parameter

Modus	1000VA
Bewertet Ausgabekapazität	700W
Spitze Macht	1500W

Batterie Spannung (DC)		24V
PWM Solarregler	Spannung	24V
	Strom	20A
	PV Max Eingangsspannung	24V-System: 50V
Größe B × T × H (mm)		335 * 165 * 375
Verpackung Größe B × T × H (mm)		355 * 185 * 395
Netto- Gewicht (kg)		12
Brutto Gewicht (kg)		13
Allgemein Parameter		
Arbeits Modus (Einstellung)	1	Dienstprogramm erste (AC zuerst) Batterie Standby-Modus
	2	Sleep-Modus, kein Nutzen, wird die Leistung der mehr als 5% der Nennleistung, Wechselrichter beginnen, automatisch zu arbeiten
	3	Batterie zuerst (DC zuerst) Dienstprogramm den Standby-Modus
AC Eingang	Spannung	220V ± 35% oder 110 V + 35% (Optional)
	Frequenz	50Hz ± 3% oder 60 Hz ± 3% (Optional)
AC Ausgang	Spannung	220V ± 3% oder 230 ± 3 or240V ± 3% oder 100 V ± 3% oder 110 V ± 3% (Optional)
	Frequenz	50Hz oder 60Hz ± 0,5 ± 0,5 (Optional)
Nutzen aufladen	AC Ladestrom	0 ~ 15A
	Laden Zeit	Abhängig von der Batteriekapazität und Menge
	Batterie Schutz	Automatische Erkennung, Ladung und Entladung Schutz, Intelligent Management
PV Laden		Gesamtstrom von PV Eingang sollte weniger Als der Nennstrom des PWM Solarregler
Anzeige	Anzeige Modus	LCD + LED
	Anzeige Informationen	Eingangsspannung, Ausgangsspannung, Ausgangs Frequenz, Batterie Kapazität, Lastzustand, Status- Informationen
Ausgang Wellentyp		Reine Sinuswelle, Total Harmonic Verzerrung THD≤3
Überlastung Fähigkeit		> 120% 1 min,> 130% 10s
Macht Verbrauch	Schlaf Modus	1 ~ 6W
	Normal Modus	1 ~ 3A
Umwandlung Leistungsfähigkeit		80% ~ 90%
Transfer Zeit		<5 ms (AC zu DC / DC-AC)
Schutz		Überlast-Ausgang, Kurzschluss, Hochspannung Eingang, Niederspannungs- Eingang, überhitzen
Umwelt	Temperatur	-10 ℃ ~ 50 ℃
	Luftfeuchtigkeit	10% ~ 90%
	Höhe	≤4000m

Dieoben ist unser Standard-Parameter. Können sich ohne vorherige Ankündigung ändern.

Wirhaben unsere eigenen professionellen Wechselrichter und Regler R & amp; D-Team und bieten wir technische Unterstützung und OEM ODM-Service

DieController-Informationen über Standard parameter.It unseres Unternehmens sein kannzu anderen PWM Solarladeregler verändert.

VerbindungDiagramm

Andere

Bittedie Umrisse des Designs, technische Unterlagen, Bedienungsanleitungen, ProduktBroschüren, etc.Research und Entwicklungsabteilung gemacht & nbsp; 1st Ausgabe auf 5. Mai 2014 ..