I-P-SPC-Serie Low Frequency Solar PowerWechselrichter mit integriertem Solar-Laderegler 350W

Komponente

1) HochQualität niedriger Frequenz reinen Sinus-Wechselrichter (mit Kosten für Versorgungsleistungen

Funktionund USV-Funktion)

2) Built-in PWMSolarladeregler

Anwendung

1)Off-Grid-Solarstromanlage

2) Utility und Solar komplementärenEnergieerzeugungssystem

Features

1) Einfach zuzu installieren. So konfigurieren Sie eine Solaranlage, Benutzer müssen es einfach nur mit Solar verbindenPlatten und Batterien.

2) CPUManagement, Intelligente Steuerung, modulares Design

3) LEDs LCDAnzeige. Verschiedene Parameter (wie beispielsweise die Ausgangsspannung, Frequenz LCD-Anzeige,Arbeitsmodus)

4) MultifunktionsDesign, AVR USV-Funktion. Benutzer nicht zu Solar, Controller, AC-Ladegerät kaufen müssenoder Stabilisator.

5) Externe Batterieanschluss, ist espraktisch für Benutzer, über Zeit zu erweitern und Back-up-Strom Zeit

6) MitSuper Belastbarkeit und hohe Belastbarkeit, diese Serie von & nbsp; Wechselrichter können nicht nur fahren Widerstandslast;sondern auch verschiedene Arten von induktiven Lasten wie Motor, Klimaanlage,Bohrmaschinen, Leuchtstofflampe, Gaslampe. Es kann fast alle Arten von AntriebLast

7) NiederFrequenz reine Sinuswellenschaltung Design, stabile Qualität, einfache Wartung, geringeAusfallrate und eine lange Lebensdauer (unterordnungsgemäßen Betrieb, kann es

endlichmindestens 5 Jahre)

8) PerfectSchutz: Unterspannungsschutz, Überspannungsschutz, Übertemperaturschutz,Kurzschluss-Schutz, Überlastschutz

9) CE /EMC / LVD / RoHS / FCC Zulassungen

10) 2Jahre Garantie, ein Leben lang technischeUnterstützung

Funktion

Off-Grid-SolarStromversorgungssystem

1. Wenn verbunden mitBatterie und Wechselstromlasten, können die Benutzer auf die normale Arbeitsmodus oder Ruhemodus.

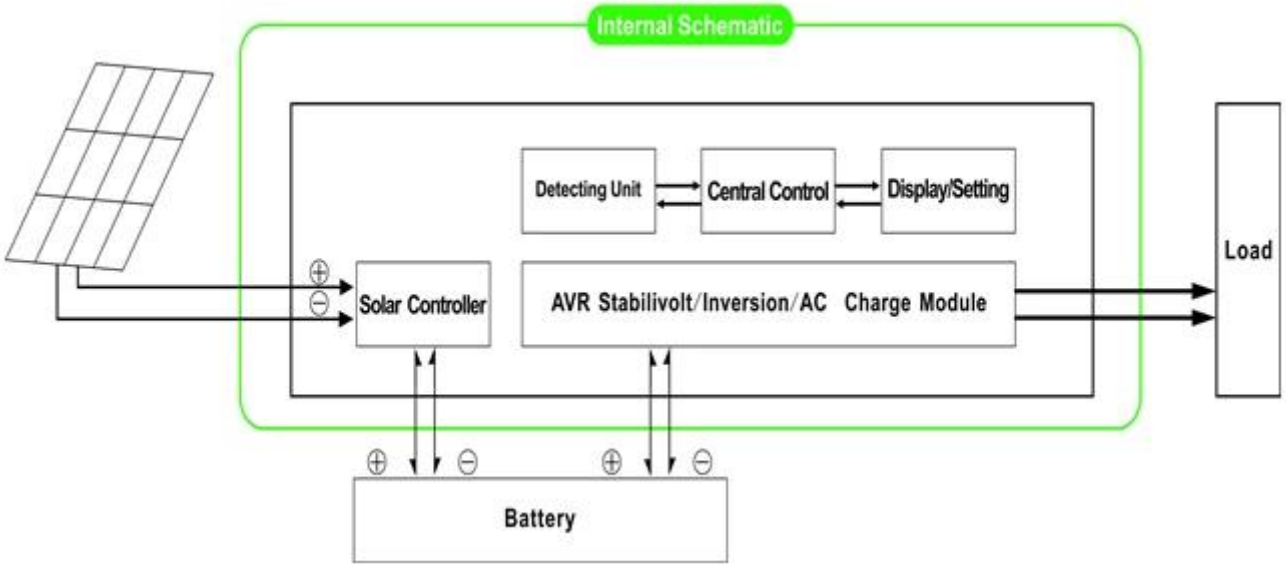

1.1 NormalarbeitsModus: FREQUENCY in der LCD-Anzeige eingestellt ist01. Egal, es ist AC-Lasten verbunden oder nicht, dieWechselrichter wandeln immer DC-AC & nbsp. Es istbereit, die Macht an die AC-Lasten zu versorgen. In diesem Modus wird der LCD-AnzeigeAusgangsspannung als Gebrüll:

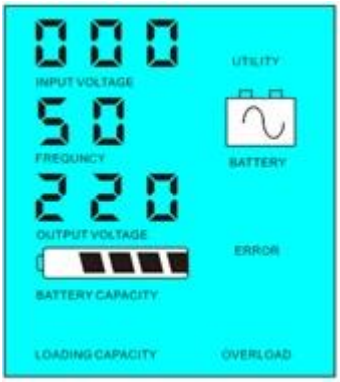

1.2 & nbsp; Sleep-Modus: frequncyin der LCD-Anzeige wird als 02.If gesetzt die Leistung der angeschlossenen AC-Lasten niedriger istals 5% der Nennleistung des Wechselrichters, wird es keine Ausgabe von dem seinWechselrichter. Nur der Chip der Wechselrichter funktioniert. Der Stromverbrauch derWechselrichter ist nur 1-6W. Das LCD zeigt die Ausgangsspannung 0. Wenn die Macht derangeschlossenen Lasten von mehr als 5%, dann ist der Wechselrichter automatisch zu konvertieren DCAC, um Strom für die Verbraucher innerhalb von 5 s zu versorgen. Das LCD zeigt die Ausgangsspannung.Wie unten gezeigt:

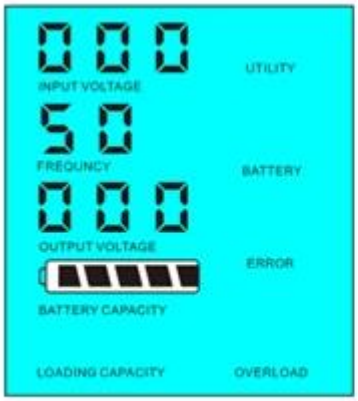

Load's power < 5% of inverter's rated power

Load's power > 5% of inverter's rated power

Bitte beachten Sie:

1) Nur derSolarpanel lädt den Akku

2) Off-GridSolarstromanlage. Es ist geeignet für Bereiche, die fehlende Nutzen sind oderreichlich Sonnen

Nutzen und Solar komplementärenEnergieerzeugungssystem

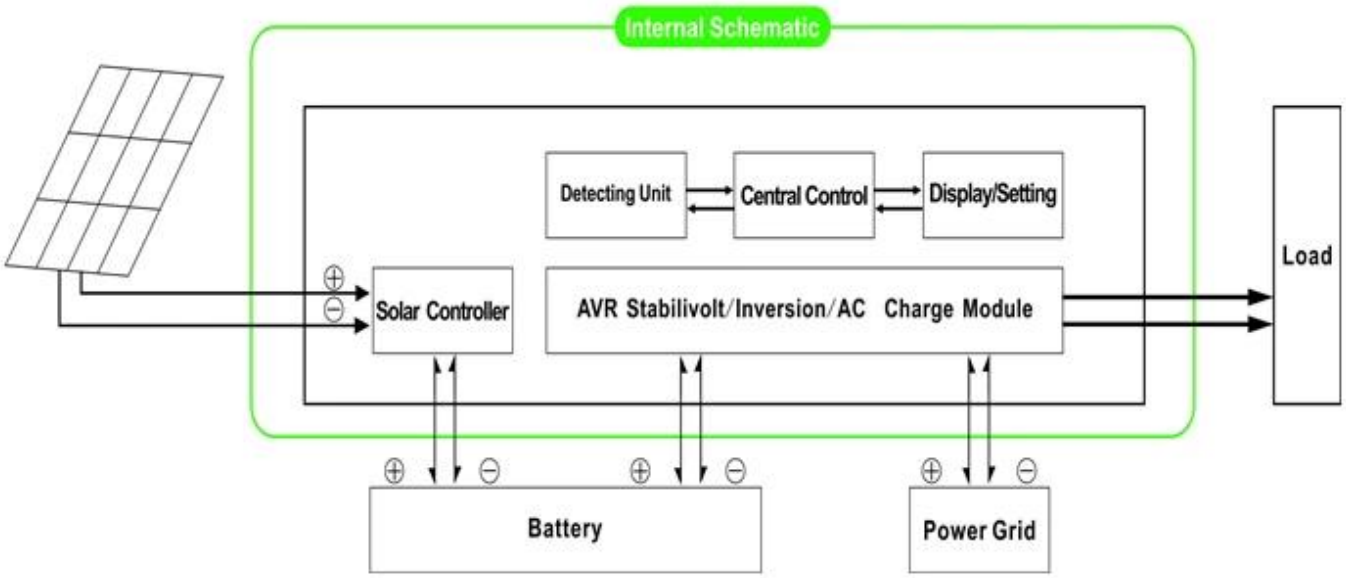

2. UPSFunktion & nbsp; Wenn der Wechselrichter angeschlossen ist, um die Batterie und

Dienstprogramm, kann der Anwender sie am Strom ersten (AC zuerst) BatteriesatzStandby-Modus oder Batterie zuerst (DC zuerst) Dienstprogramm Standby-Modus.

2.1.Utility ersten (AC zuerst) Batterie Standby-Modus: FREQUENCY in der LCD-Anzeige auf 01 gesetzt, wenn Nutzen und Batterie sindan den Wechselrichter angeschlossen, Dienstprogramm Stromversorgung der angeschlossenen vor versorgen. WennDienstprogramm abgeschnitten ist, wird der Akku automatisch weiterhin Strom durch VersorgungsWechselrichter.

Schritte sind wie folgt:

Schritt 1: Wenn die Netz verfügbar ist, wird es zu fahrendie Lasten direkt nach Spannung stabilisiert und gleichzeitig die LadungBatterien über Wechselrichter.

Schritt 2: Wenn die Netzversorgung abgeschnitten, dieWechselrichter Gleichstrom in Wechselstrom umzuwandeln, um automatisch sicherzustellen, unterbrechungsfreie StromLieferung innerhalb von 5 ms.

Schritt 3: Wenn die Netz wieder verfügbar ist,Wechselrichter automatisch auf Dienstprogramms übertragen Versorgung Lasten undLaden Sie den Akku über Wechselrichter in der gleichen Zeit.

Finden Sie unter Workflow wie unten.

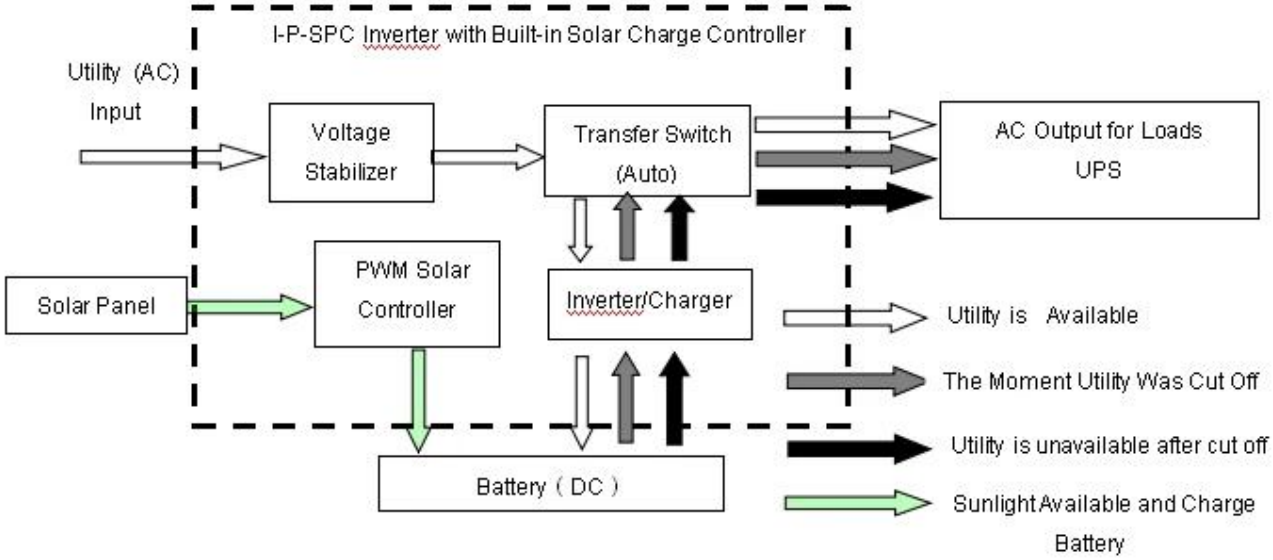

LCDangezeigt als Gebrüll:

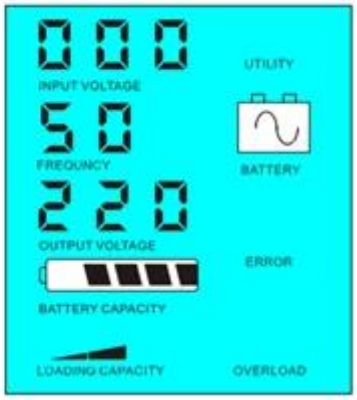

Medienversorgung und Strom aufladenBatterie OhneNutzen und Batterieversorgung Strom

Bitte beachten Sie:

1) Es gibt 2 Möglichkeiten, um den Akku, Nutzen und SolarladePlatte

2) Dieses System eignet sich für Energiesysteme in Gebieten gebaut,sind der Mangel an Nutzen. Oder Personen können gleichzeitig Solar-und Dienstprogramm verwenden.

2.2. Batterieerste (DC zuerst) Dienstprogramm standy-Modus: FREQUENCY in der LCD-Anzeige wird als 03. gesetzt, wenn Nutzen undBatterie an den Wechselrichter angeschlossen ist, wird Batteriestrom zu den Verbrauchern liefernvor Dienstprogramm. Wenn die Batteriekapazität nicht genug ist, wird auch weiterhin Dienstprogrammliefern Strom automatisch.

Treppesind wie folgt:

Schritt 1: Wenn der Akku zur Verfügung steht, wird es die AC-Lastenüber Wechselrichter.

Schritt 2: Wenn die Batterie nicht genügend Strom haben, wird es automatischÜbertragung an das Stromenergieversorgung der Lasten

Schritt 3: Nachdem der Akku vollständig geladen ist (zB durch Solar-oderWind-Laderegler), wird es automatisch auf Batterie übertragen VersorgungStromversorgung der angeschlossenen Wechselrichter über.

Finden Sie unter Workflow wie unten.

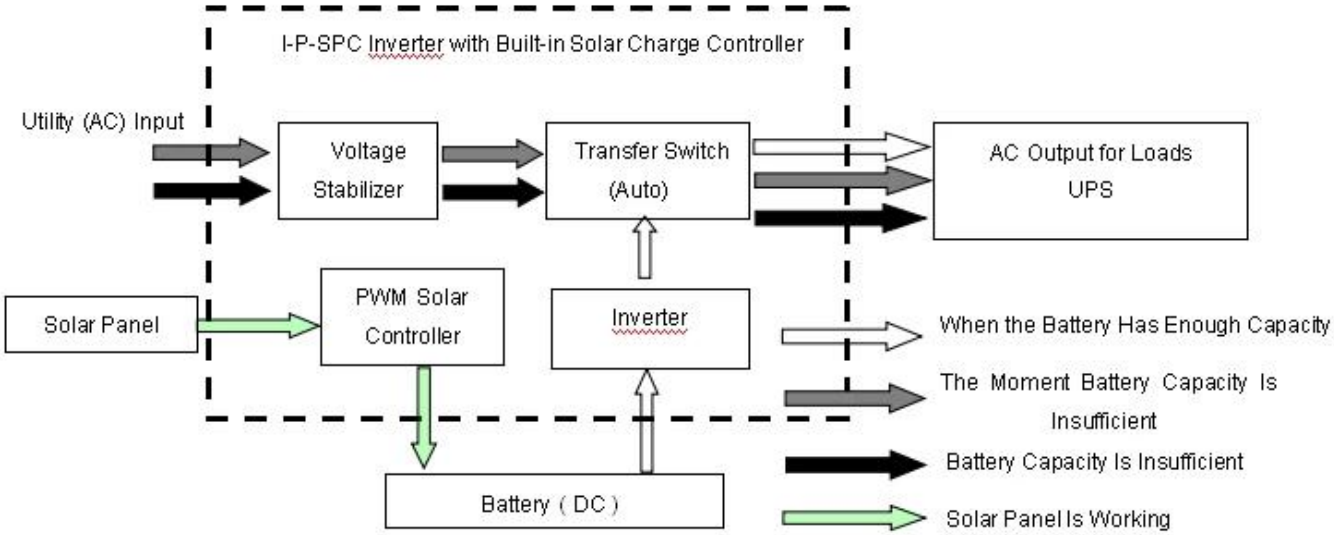

LCDangezeigt als Gebrüll:

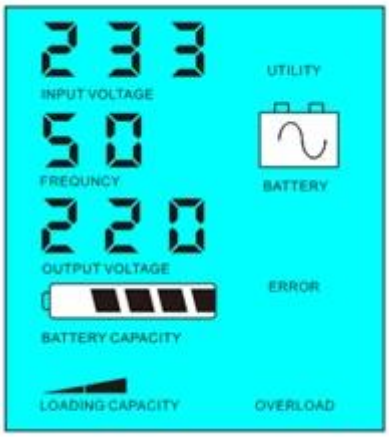

BatterieVerfügung, um Strom & nbsp liefern; & Nbsp; & Nbsp; & Nbsp; Batterie nicht verfügbar, Gebrauchsversorgungsleistung

FreundlichHinweis:

1)Es gibt nur einen Weg, aufladen die Batterie: Solar-Panel

2) Dieses System ist für Bereiche geeignet, in denen Elektrizitätteuer oder Umwelt Bereiche, in denen Solarstrom kann vollständig verwendet werden, um Nutzen zu sparenbill.such als Heimat solar & amp; Windsystem, Straßenlaterne Solar & amp; Windsystem

Parameter

Modus	500VA
Bewertet Ausgabekapazität	350W

Spitze Macht		700W
Batterie Spannung (DC)		12V oder 24V
PWM Solarregler	Spannung	12V oder 24V
	Strom	10A
	PV Max Eingangsspannung	12V System: 25V 24V System: 50V
Größe B × T × H (mm)		335 * 165 * 375
Verpackung Größe B × T × H (mm)		355 * 185 * 395
Netto- Gewicht (kg)		7
Brutto Gewicht (kg)		8
General Parameter		
Arbeits Modus (Einstellung)	1	Dienstprogramm erste (AC zuerst) Batterie Standby-Modus
	2	Sleep-Modus, kein Nutzen, die Last Macht mehr als 5% der Nennausgangsleistung, Wechselrichter beginnen, automatisch zu arbeiten
	3	Batterie zuerst (DC zuerst) Dienstprogramm den Standby-Modus
AC Eingang	Spannung	220V ± 35% oder 110 V + 35% (Optional)
	Frequenz	50Hz ± 3% oder 60 Hz ± 3% (Optional)
AC Ausgang	Spannung	220V ± 3% oder 230V ± 3 or240V ± 3% oder 100 V ± 3% oder 110 V ± 3% (Optional)
	Frequenz	50Hz ± 0,5 oder 60 Hz ± 0,5 (Optional)
Nutzen aufladen	AC Ladestrom	0 ~ 15A
	Laden Zeit	Abhängen von der Batteriekapazität und Menge
	Batterie Schutz	Automatisch Erkennung, Laden und Entladungsschutz, Intelligent Management
PV Laden		Gesamtstrom von PV Eingang Sollte weniger als Nennstrom von PWM Solarregler
Anzeige	Anzeige Modus	LCD + LED
	Anzeige Informationen	Eingang Spannung, Ausgangsspannung, Ausgangsfrequenz, Akkukapazität, Lastzustand, Statusinformationen
Ausgang Wellentyp		Reine Sinuswelle, Gesamt Harmonic Distortion THD≤3
Überlastung Fähigkeit		> 120% 1 min,> 130% 10s
Macht Verbrauch	Schlaf Modus	1 ~ 6W
	Normal Modus	1 ~ 3A
Umwandlung Leistungsfähigkeit		80% ~ 90%
Transfer Zeit		<5 ms (AC zu DC / DC-AC)
Schutz		Überlastung Ausgang, Kurzschluss-, Hochspannungs-Eingang, Niederspannungs-Eingang, überhitzen
Umwelt	Temperatur	-10 ℃ ~ 50 ℃
	Luftfeuchtigkeit	10% ~ 90%
	Höhe	≤4000m

Dieoben ist unser Standard-Parameter. Können sich ohne vorherige Ankündigung ändern.

Wirhaben unsere eigenen professionellen Wechselrichter und Regler R & amp; D-Team und wir technische Unterstützung und OEM-ODM-Service

DieController-Informationen über Standard parameter.It unseres Unternehmens sein kannzu anderen PWM Solarladeregler verändert.

Anschlussbild

Andere

Bitte beachten Sie die Umrisse des Design, technische Dokumente, BenutzerHandbücher, Produktbroschüren, etc.Research und Entwicklungsabteilung gemacht & nbsp; 1st Ausgabe auf 5. Mai 2014.