I-P-SPC Serie NiederSolar-Frequenz Power Inverter mit eingebautem SolarladeController 3000W

Komponente

1) HochQualität niedriger Frequenz reine Sinus-Wechselrichter(Mit Kosten für Versorgungsleistungen Funktionund UPS Funktion)

2) Built-in PWMSolarladeregler

Anwendung

1)Off-Grid- Solarstromanlage

2) Utility und Solar komplementärenEnergieerzeugungssystem

Features

1) Einfach zuzu installieren. So konfigurieren Sie eine Solaranlage, Benutzer müssen es einfach nur mit Solar verbindenPlatten und Batterien.

2) CPUManagement, Intelligente Steuerung, modulares Design

3) LEDsLCD-Anzeige. Verschiedene Parameter (wie beispielsweise die Ausgangsspannung, Frequenz LCD-Anzeige,Arbeitsmodus)

4) MultifunktionsDesign, AVR USV-Funktion. Benutzer nicht zu Solar, Controller, AC-Ladegerät kaufen müssenoder Stabilisator.

5) Externe Batterieanschluss, ist espraktisch für Benutzer, über Zeit zu erweitern und Back-up-Strom Zeit

6) MitSuper Belastbarkeit und hohe Belastbarkeit, diese Serie von & nbsp; Wechselrichter können nicht nur fahren Widerstandslast;sondern auch verschiedene Arten von induktiven Lasten wie Motor, Klimaanlage,Bohrmaschinen, Leuchtstofflampe, Gaslampe. Es kann fast alle Arten von AntriebLast

7) NiederFrequenz reine Sinuswellenschaltung Design, stabile Qualität, einfache Wartung, geringeAusfallrate und eine lange Lebensdauer (unterordnungsgemäßen Betrieb, kann es endlichmindestens 5 Jahre)

8) PerfectSchutz: Unterspannungsschutz, Überspannungsschutz, Übertemperaturschutz,Kurzschluss-Schutz, Überlastschutz

9)CE / EMC / LVD / RoHS / FCC Zulassungen

10)2 Jahre Garantie, ein Leben lang technischeUnterstützung

Funktion

Off-Grid-SolarStromversorgungssystem

1. Wenn verbunden mitBatterie und Wechselstromlasten, können die Benutzer auf die normale Arbeitsmodus oder Ruhemodus.

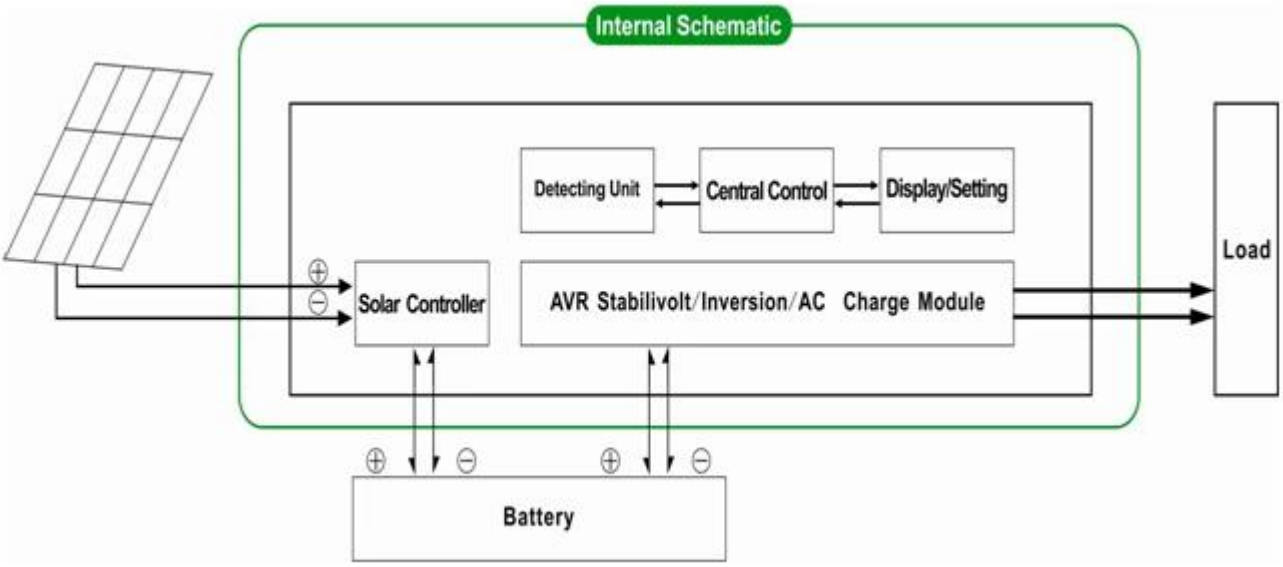

1.1 NormalarbeitsModus: FREQUENCY im LCD-Display Egal auf 01 eingestellt istes ist AC-Lasten verbunden oder nicht, der Wechselrichter immer konvertieren Gleichstrom in Wechselstrom. & nbsp; Es ist bereit, die Macht an die AC-Lasten zu versorgen. InDieser Modus wird der LCD-Anzeige Ausgangsspannung als Gebrüll:

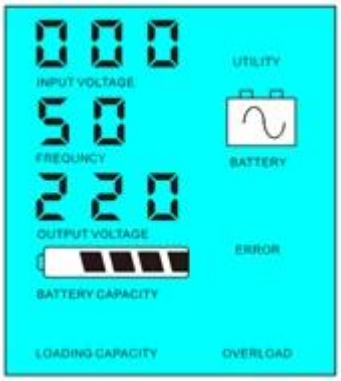

1.2 Sleep-Modus: Frequenzverhältnisses in der LCD-Anzeige wird als 02.If eingestelltdie Leistung der angeschlossenen AC-Lasten ist niedriger als 5% des Umrichter-NennMacht es keine Ausgabe von dem Inverter sein. Nur der Chip der WechselrichterArbeits. Der Stromverbrauch des Inverters nur 1-6W. Das Display zeigt dieAusgangsspannung 0. Wenn die Leistung der angeschlossenen Verbraucher über 5%, dann ist dieWechselrichter automatisch zu konvertieren AC DC, um Strom für die Versorgung von Verbraucherninnerhalb von 5s. Das LCD zeigt die Ausgangsspannung. Wie unten gezeigt:

Load's power< 5% of inverter's rated power

Load's power> 5% of inverter's rated power

Bitte beachten Sie:

1) Nur das Solarpanel lädt dasBatterie

2) Off-Grid-Solarstromanlage. Es istgeeignet für Bereiche, die fehlenden Nutzen oder reichlich Sonnen sind

Nutzen undSolar ergänzende Energieerzeugungssystem

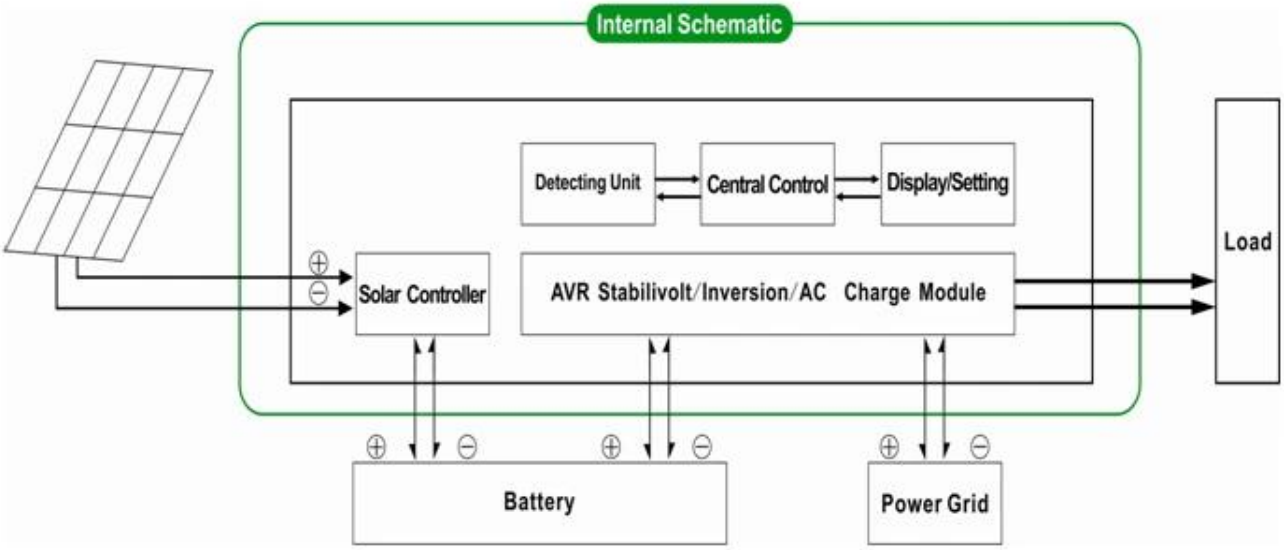

2. UPSFunktion & nbsp; Wenn der Wechselrichter angeschlossen ist, um die Batterie und Dienstprogramm, kann der Anwender sie am Strom ersten (AC zuerst) BatteriesatzStandby-Modus oder Batterie zuerst (DC zuerst) Dienstprogramm Standby-Modus.

2.1.Utilityerste (AC zuerst) Batterie Standby-Modus: FREQUENCY in der LCD-Anzeige wird auf 01 gesetzt.Der Nützlichkeit und Batterie an den Wechselrichter angeschlossen ist, wird MedienversorgungStromversorgung der angeschlossenen vor. Wenn die Netzversorgung unterbrochen, wird die Batterieautomatisch weiterhin Strom über Wechselrichter liefern.

Schritte sind wie folgt:

Schritt 1: Wenn die Netz verfügbar ist, wird es zu fahrendie Lasten direkt nach Spannung stabilisiert und gleichzeitig die LadungBatterien über Wechselrichter.

Schritt 2: Wenn die Netzversorgung abgeschnitten, dieWechselrichter Gleichstrom in Wechselstrom umzuwandeln, um

automatisch sicherzustellen, unterbrechungsfreie StromLieferung innerhalb von 5 ms.

Schritt 3: Wenn die Netz wieder verfügbar ist,Wechselrichter automatisch auf Dienstprogramms übertragen Versorgung Lasten undLaden Sie den Akku über Wechselrichter in der gleichen Zeit.

Finden Sie unter Workflowwie unten.

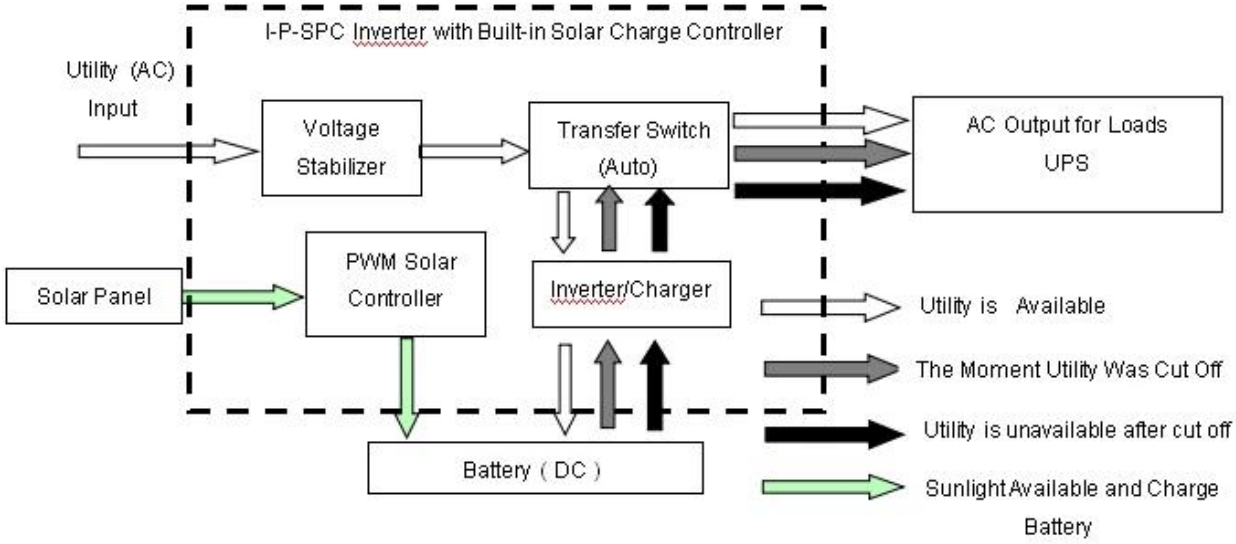

LCDangezeigt als Gebrüll:

Utility supply power and charge battery

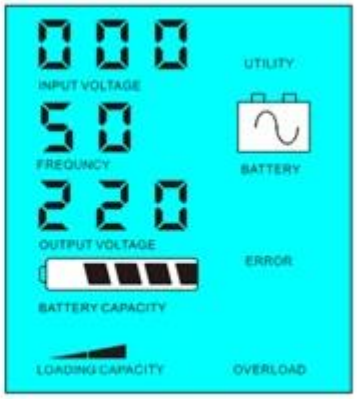

Without utility and battery supply power

Bitte beachten Sie:

1) Es gibt 2 Möglichkeiten, um die LadungBatterie, Nutzen und Solarpanel

2) Dieses System eignet sich für die StromSysteme in Bereichen, die mangelnde Nützlichkeit sind gebaut. Oder Menschen können Solar verwenden undGebrauchs gleichzeitig.

2.2. Batterieerste (DC zuerst) Dienstprogramm standy-Modus: FREQUENCY in der LCD-Anzeige wird als 03. gesetzt, wenn Nutzen undBatterie an den Wechselrichter angeschlossen ist, wird Batteriestrom zu den Verbrauchern liefernvor Dienstprogramm. Wenn die Batteriekapazität nicht genug ist, wird auch weiterhin Dienstprogrammliefern Strom automatisch.

Schritte sind wie folgt:

Schritt 1: Wenn der Akku zur Verfügung steht, wird es die AC-Lastenüber Wechselrichter.

Schritt 2: Wenn die Batterie nicht genügend Strom haben, wird esautomatisch auf Dienstprogramms übertragen Versorgung der Lasten

Schritt 3: Nachdem der Akku vollständig geladen ist (zB durch Solar-oderWind-Laderegler), wird es automatisch auf Batterie übertragen VersorgungStromversorgung der angeschlossenen Wechselrichter über.

Finden Sie unter Workflowwie unten.

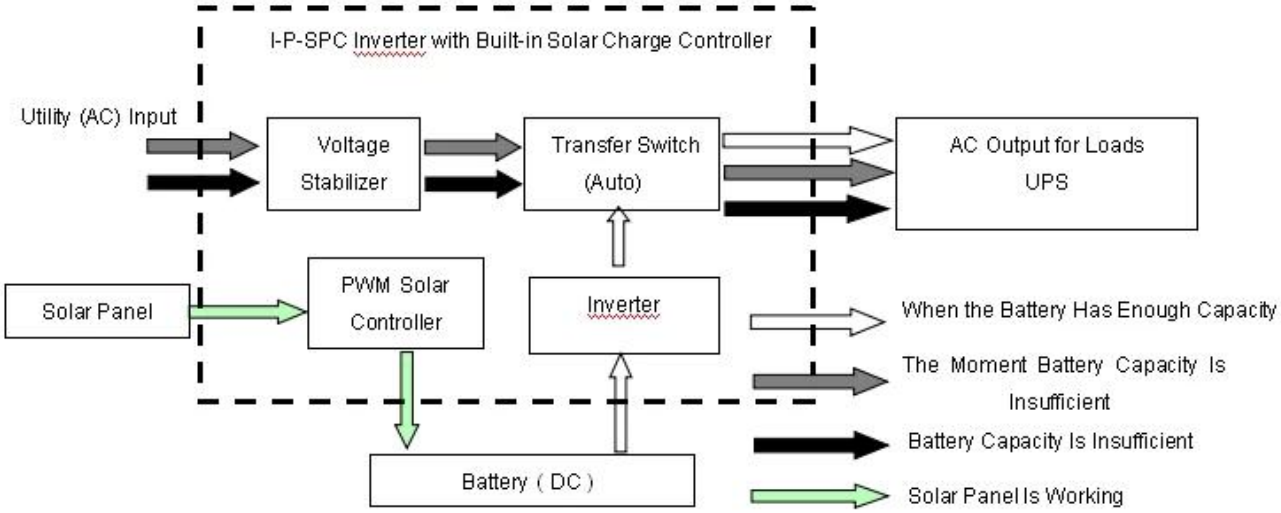

LCDangezeigt als Gebrüll:

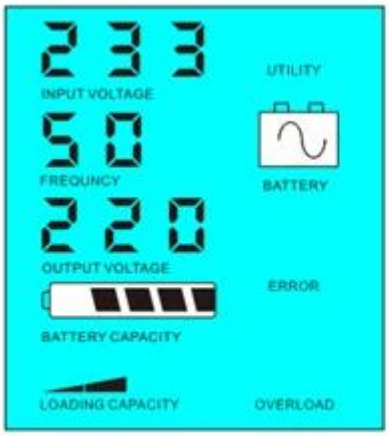

Battery available to supply power

Battery unavailable,utility supply power

Bitte beachten Sie:

1)Es gibt nur einen Weg, um den Akku zu laden: Solarpanel

2) Dieses System ist für Bereiche geeignet, in denen Elektrizitätteuer oder Umwelt Bereiche, in denen Solarstrom kann vollständig verwendet werden, um Nutzen zu sparenbill.such als Heimat solar & amp; Windsystem, Straßenlaterne Solar & amp; Windsystem

Parameter

Modus	4000VA

Bewertet Ausgabekapazität		3000W
Spitze Macht		6000W
Batterie Spannung (DC)		24V oder 48V
PWM Solarregler	Spannung	24V oder 48V
	Strom	40A
	PV Max Eingangsspannung	24V-System: 50V 48V-System: 100 V
Größe B × T × H (mm)		350 * 220 * 460
Verpackung Größe B × T × H (mm)		370 * 240 * 480
Netto- Gewicht (kg)		29
Brutto Gewicht (kg)		31
Allgemein Parameter		
Arbeits Modus (Einstellung)	1	Dienstprogramm erste (AC zuerst) Batterie Standby-Modus
	2	Sleep-Modus, kein Nutzen, wird die Leistung der mehr als 5% der Nennleistung, Wechselrichter beginnen, automatisch zu arbeiten
	3	Batterie zuerst (DC zuerst) Dienstprogramm den Standby-Modus
AC Eingang	Spannung	220V ± 35% oder 110 V + 35% (Optional)
	Frequenz	50Hz ± 3% oder 60 Hz ± 3% (Optional)
AC Ausgang	Spannung	220V ± 3% oder 230 ± 3 or240V ± 3% oder 100 V ± 3% oder 110 V ± 3% (Optional)
	Frequenz	50Hz oder 60Hz ± 0,5 ± 0,5 (Optional)
Nutzen aufladen	AC Ladestrom	0 ~ 15A
	Laden Zeit	Abhängig von der Batteriekapazität und Menge
	Batterie Schutz	Automatische Erkennung, Ladung und Entladung Schutz, Intelligent Management
PV Laden		Gesamtstrom von PV Eingang sollte weniger Als der Nennstrom des PWM Solarregler
Anzeige	Anzeige Modus	LCD + LED
	Anzeige Informationen	Eingangsspannung, Ausgangsspannung, Ausgangs Frequenz, Batterie Kapazität, Lastzustand, Status-Informationen
Ausgang Wellentyp		Reine Sinuswelle, Total Harmonic Verzerrung THD≤3
Überlastung Fähigkeit		> 120% 1 min,> 130% 10s
Macht Verbrauch	Schlaf Modus	1 ~ 6W
	Normal Modus	1 ~ 3A
Umwandlung Leistungsfähigkeit		80% ~ 90%
Transfer Zeit		<5 ms (AC zu DC / DC-AC)
Schutz		Überlast-Ausgang, Kurzschluss, Hochspannung Eingang, Niederspannungs- Eingang, überhitzen
Umwelt	Temperatur	-10 ℃ ~ 50 ℃
	Luftfeuchtigkeit	10% ~ 90%
	Höhe	≤4000m

Dieoben ist unser Standard-Parameter. Können sich ohne vorherige Ankündigung ändern.

Wirhaben unsere eigenen professionellen Wechselrichter und Regler R & amp; D-Team und bieten wir technische Unterstützung und OEM ODMService

DieController-Informationen über Standard parameter.It unseres Unternehmens sein kannzu anderen PWM Solarladeregler verändert.

VerbindungDiagramm

Andere

Bittedie Umrisse des Designs, technische Unterlagen, Bedienungsanleitungen, ProduktBroschüren, etc.Research und Entwicklungsabteilung gemacht & nbsp; 1st Ausgabe auf 5. Mai 2014.