I-P-SPC Serie Low Frequency SonnenMacht Wechselrichter mit Built-in Solar-Laderegler 15000W

Komponente

1) HochQualität niedriger Frequenz reine Sinus-Wechselrichter (mit Kosten für Versorgungsleistungen Funktionund USV-Funktion)

2) Built-in PWMSolarladeregler

Anwendung

1) Off-Grid-Solarstromanlage

2) Utility und Solar komplementärenEnergieerzeugungssystem

Features

1) Einfach zuzu installieren. So konfigurieren Sie eine Solaranlage, Benutzer müssen es einfach nur mit Solar verbindenPlatten und Batterien.

2) CPUManagement, Intelligente Steuerung, modulares Design

3) LEDs LCDAnzeige. Verschiedene Parameter (wie beispielsweise die Ausgangsspannung, Frequenz LCD-Anzeige,Arbeitsmodus)

4) MultifunktionsDesign, AVR USV-Funktion. Benutzer nicht zu Solar, Controller, AC-Ladegerät kaufen müssenoder Stabilisator.

5) Externe Batterieanschluss, ist espraktisch für Benutzer, über Zeit zu erweitern und Back-up-Strom Zeit

6) MitSuper Belastbarkeit und hohe Belastbarkeit, diese Serie von & nbsp; Wechselrichter können nicht nur fahren Widerstandslast;sondern auch verschiedene Arten von induktiven Lasten wie Motor, Klimaanlage,Bohrmaschinen, Leuchtstofflampe, Gaslampe. Es kann fast alle Arten von AntriebLast

7) NiederFrequenz reine Sinuswellenschaltung Design, stabile Qualität, einfache Wartung, geringeAusfallrate und eine lange Lebensdauer (unterordnungsgemäßen Betrieb, kann es endlichmindestens 5 Jahre)

8) PerfectSchutz: Unterspannungsschutz, Überspannungsschutz, Übertemperaturschutz,Kurzschluss-Schutz, Überlastschutz

9) CE /EMC / LVD / RoHS / FCC Zulassungen

10) 2Jahre Garantie, ein Leben lang technischeUnterstützung

Funktion

Off-Grid-SolarStromversorgungssystem

1. Wenn verbunden mitBatterie und Wechselstromlasten, können die Benutzer auf die normale Arbeitsmodus oder Ruhemodus.

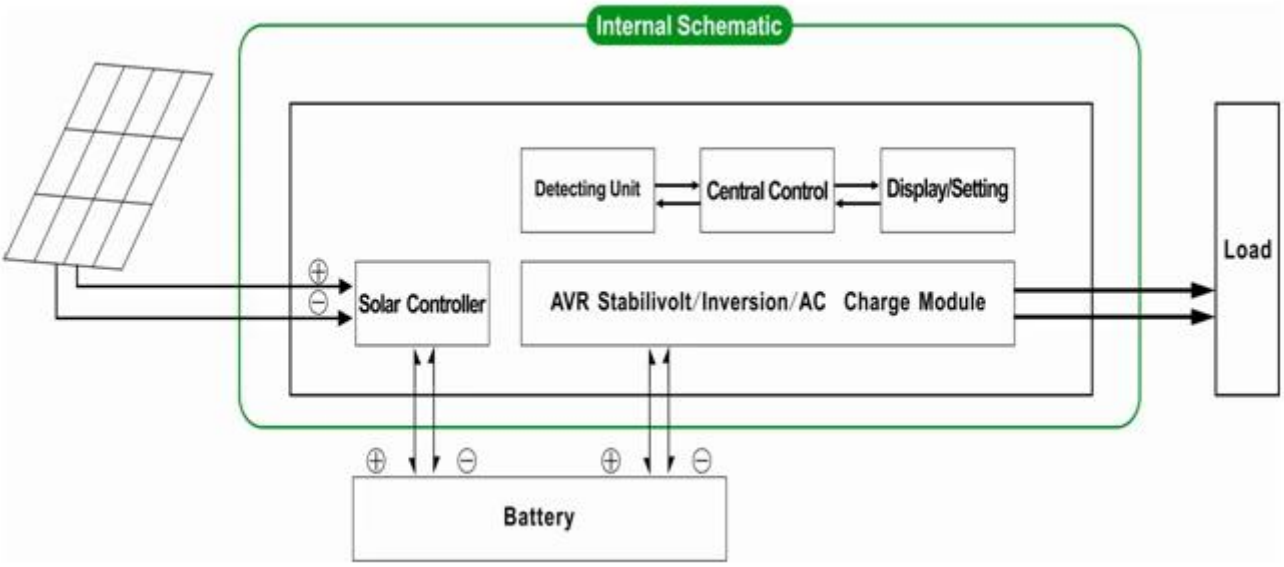

1.1 NormalarbeitsModus: FREQUENCY indas LCD-Display Egal auf 01 eingestellt istes ist AC-Lasten verbunden oder nicht, der Wechselrichter immer konvertieren Gleichstrom in Wechselstrom. & nbsp; Es ist bereit, die Macht an die AC-Lasten zu versorgen. InDieser Modus wird der LCD-Anzeige Ausgangsspannung als Gebrüll:

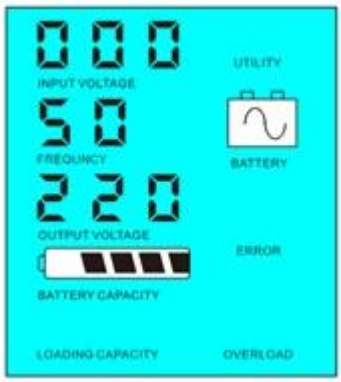

1.2 & nbsp; Sleep-Modus: frequncyin der LCD-Anzeige wird als 02.If gesetzt die Leistung der angeschlossenen AC-Lasten niedriger istals 5% der Nennleistung des Wechselrichters, wird es keine Ausgabe von dem seinWechselrichter. Nur der Chip der Wechselrichter funktioniert. Der

Stromverbrauch derWechselrichter ist nur 1-6W. Das LCD zeigt die Ausgangsspannung 0. Wenn die Macht derangeschlossenen Lasten von mehr als 5%, dann ist der Wechselrichter automatisch zu konvertieren DCAC, um Strom für die Verbraucher innerhalb von 5 s zu versorgen. Das LCD zeigt die Ausgangsspannung.Wie unten gezeigt:

Load's power< 5% of inverter's rated power

Load's power> 5% of inverter's rated power

Bitte beachten Sie:

1) Nur das Solarpanel lädt dasBatterie

2) Off-Grid-Solarstromanlage. Esist geeignet für Bereiche, die fehlenden Nutzen oder reichlich Sonnen sind

Nutzen undSolar ergänzende Energieerzeugungssystem

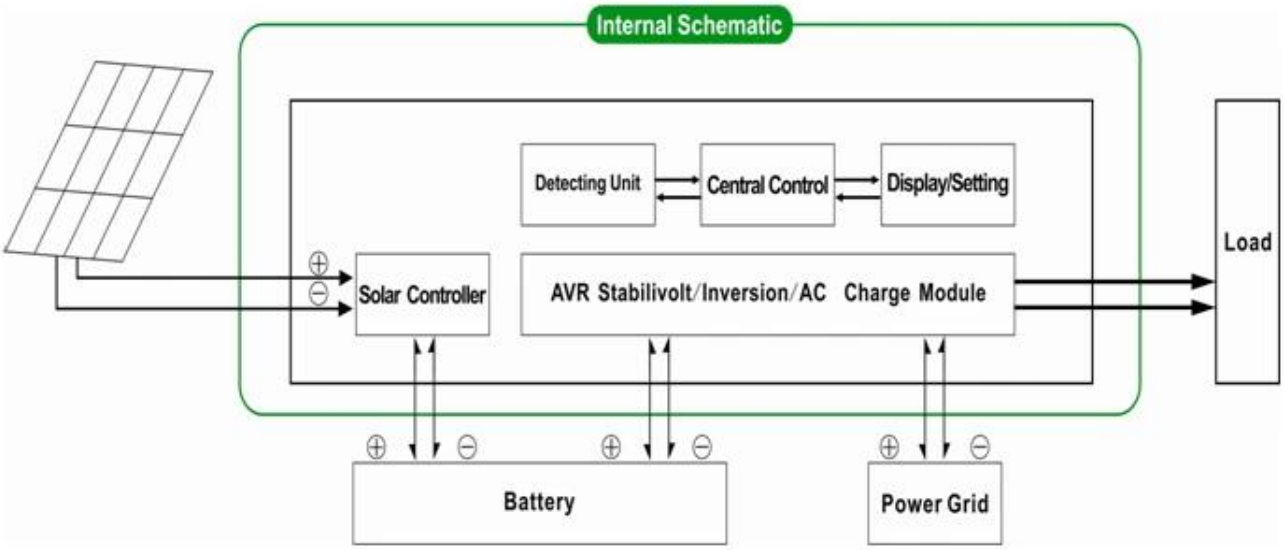

2. UPSFunktion & nbsp; Wenn der Wechselrichter angeschlossen ist, um die Batterie und Dienstprogramm, kann der Anwender sie am Strom ersten (AC zuerst) BatteriesatzStandby-Modus oder Batterie zuerst (DC zuerst) Dienstprogramm Standby-Modus.

2.1.Utilityerste (AC zuerst) Batterie Standby-Modus: FREQUENCY in der LCD-Anzeige wird auf 01

gesetzt.Der Nützlichkeit und Batterie an den Wechselrichter angeschlossen ist, wird MedienversorgungStromversorgung der angeschlossenen vor. Wenn die Netzversorgung unterbrochen, wird die Batterieautomatisch weiterhin Strom über Wechselrichter liefern.

Treppesind wie folgt:

Schritt1: Wenn Utility zur Verfügung, es werden die Lasten direkt nach Spannungs fahrenstabilisiert und gleichzeitig die Akkus aufladen über Wechselrichter.

Schritt2: Wenn die Netz abgeschnitten ist, wird der Wechselrichter Gleichstrom in Wechselstrom umzuwandeln automatischsicherzustellen, unterbrechungsfreie Stromversorgung innerhalb von 5 ms.

Schritt3: Wenn die Netz wieder verfügbar ist, werden Wechselrichter automatisch übertragenDienstprogramm Versorgung Lasten und Ladebatterien über Wechselrichter in dasgleichen Zeit.

Finden Sie unter Workflowwie unten.

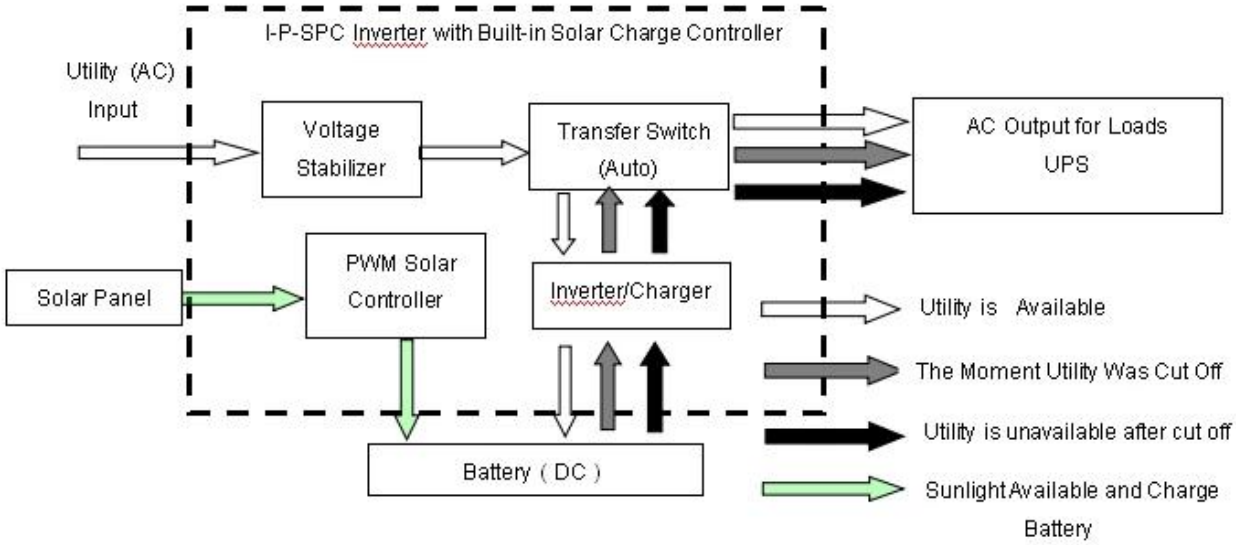

LCDangezeigt als Gebrüll:

Utility supply power and charge battery

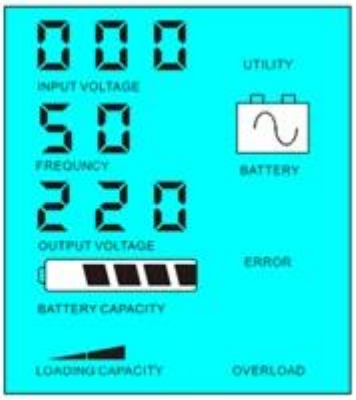

Without utility and battery supply power

Bitte beachten Sie:

1) Es gibt 2 Möglichkeiten, um die LadungBatterie, Nutzen und Solarpanel

2) Dieses System eignet sich für die StromSysteme in Bereichen, die mangelnde Nützlichkeit sind gebaut. Oder Menschen können Solar verwenden undGebrauchs gleichzeitig.

2.2. Batterieerste (DC zuerst) Dienstprogramm standy-Modus: FREQUENCY in der LCD-Anzeige wird als 03. gesetzt, wenn Nutzen undBatterie an den Wechselrichter angeschlossen ist, wird Batteriestrom zu den Verbrauchern liefernvor Dienstprogramm. Wenn die Batteriekapazität nicht genug ist, wird auch weiterhin Dienstprogrammliefern Strom automatisch.

Schritte sind wie folgt:

Schritt1: Wenn der Akku zur Verfügung steht, wird es die AC-Lasten über Wechselrichter fahren.

Schritt2: Wenn die Batterie nicht genügend Strom haben, wird es automatisch zu übertragenGebrauchs Versorgung der Lasten

Schritt3: Nachdem der Akku vollständig geladen ist (zB durch Solar-oder Wind LadungController), wird es automatisch auf Batterie übertragen Versorgung derVerbraucher über Wechselrichter.

Finden Sie unter Workflowwie unten.

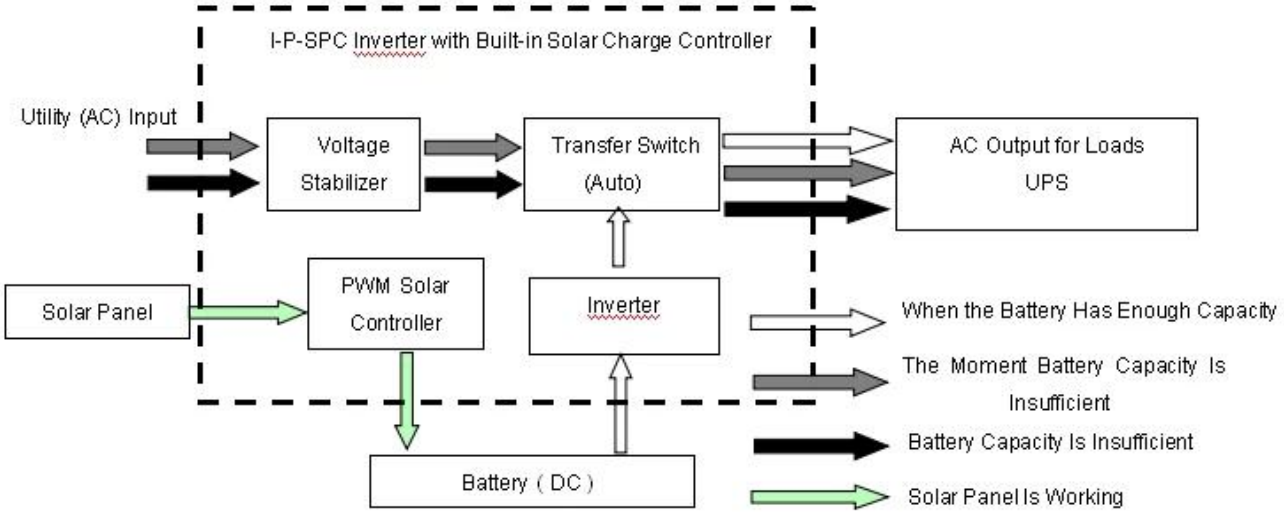

LCDangezeigt als Gebrüll:

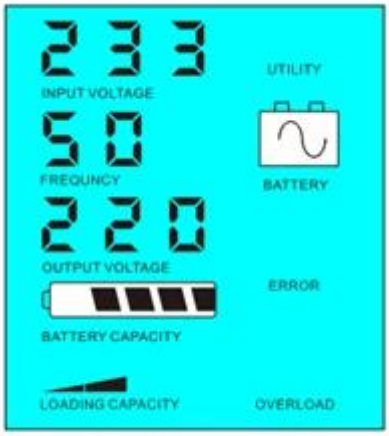

Battery available to supply power

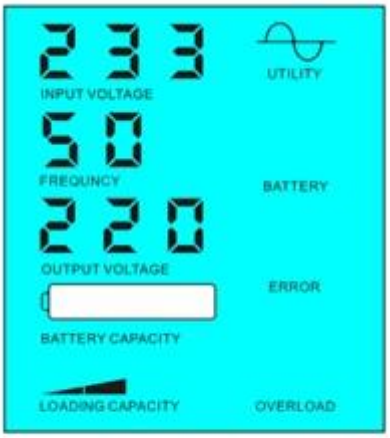

Battery unavailable,utility supply power

FreundlichHinweis:

1)Es gibt nur einen Weg, um den Akku zu laden: Solarpanel

2) Dieses System ist für Bereiche geeignet, in denenStrom ist teuer oder umwelt Bereiche, in denen Solarstrom kann vollständig seinverwendet werden, um zu retten Dienstprogramm bill.such als Heimat solar & amp; Windsystem, StraßenlaterneSolar & amp; Windsystem

Parameter

Modus		20KVA
Bewertet Ausgabekapazität		15KW
Spitze Macht		30KW
Batterie Spannung (DC)		192V
PWM Solarregler	Spannung	192V
	Strom	50A
	PV Max Eingangsspannung	400V
Größe B × T × H (mm)		420 * 280 * 625
Verpackung Größe B × T × H (mm)		440 * 300 * 645
Netto- Gewicht (kg)		105
Brutto Gewicht (kg)		115
Allgemein Parameter		
Arbeits Modus (Einstellung)	1	Dienstprogramm erste (AC zuerst) Batterie Standby-Modus
	2	Sleep-Modus, kein Nutzen, wird die Leistung der mehr als 5% der Nennleistung, Wechselrichter beginnen, automatisch zu arbeiten
	3	Batterie zuerst (DC zuerst) Dienstprogramm den Standby-Modus
AC Eingang	Spannung	220V ± 35% oder 110 V + 35% (Optional)
	Frequenz	50Hz ± 3% oder 60 Hz ± 3% (Optional)
AC Ausgang	Spannung	220V ± 3% oder 230 ± 3 or240V ± 3% oder 100 V ± 3% oder 110 V ± 3% (Optional)
	Frequenz	50Hz oder 60Hz ± 0,5 ± 0,5 (Optional)

Nutzen aufladen	AC Ladestrom	0 ~ 15A
	Laden Zeit	Abhängig von der Batteriekapazität und Menge
	Batterie Schutz	Automatische Erkennung, Ladung und Entladung Schutz, Intelligent Management
PV Laden		Gesamtstrom von PV Eingang sollte weniger Als der Nennstrom des PWM Solarregler
Anzeige	Anzeige Modus	LCD + LED
	Anzeige Informationen	Eingangsspannung, Ausgangsspannung, Ausgangs Frequenz, Batterie Kapazität, Lastzustand, Status-Informationen
Ausgang Wellentyp		Reine Sinuswelle, Total Harmonic Verzerrung THD≤3
Überlastung Fähigkeit		> 120% 1 min,> 130% 10s
Macht Verbrauch	Schlaf Modus	1 ~ 6W
	Normal Modus	1 ~ 3A
Umwandlung Leistungsfähigkeit		80% ~ 90%
Transfer Zeit		<5 ms (AC zu DC / DC-AC)
Schutz		Überlast-Ausgang, Kurzschluss, Hochspannung Eingang, Niederspannungs- Eingang, überhitzen
Umwelt	Temperatur	-10 ℃ ~ 50 ℃
	Luftfeuchtigkeit	10% ~ 90%
	Höhe	≤4000m

Dieoben ist unser Standard-Parameter. Können sich ohne vorherige Ankündigung ändern.

Wirhaben unsere eigenen professionellen Wechselrichter und Regler R & amp; D-Team und wir technische Unterstützung und OEM ODMService

DieController-Informationen über Standard parameter.It unseres Unternehmens sein kannzu anderen PWM Solarladeregler verändert.

VerbindungDiagramm

Andere

Bitte beachten Sie dieÜberblick über das Design, die technischen Unterlagen, Bedienungsanleitungen, Produktbroschüren,etc.Research und Entwicklungsabteilung gemacht 1st Ausgabe auf 5. Mai 2014 ..