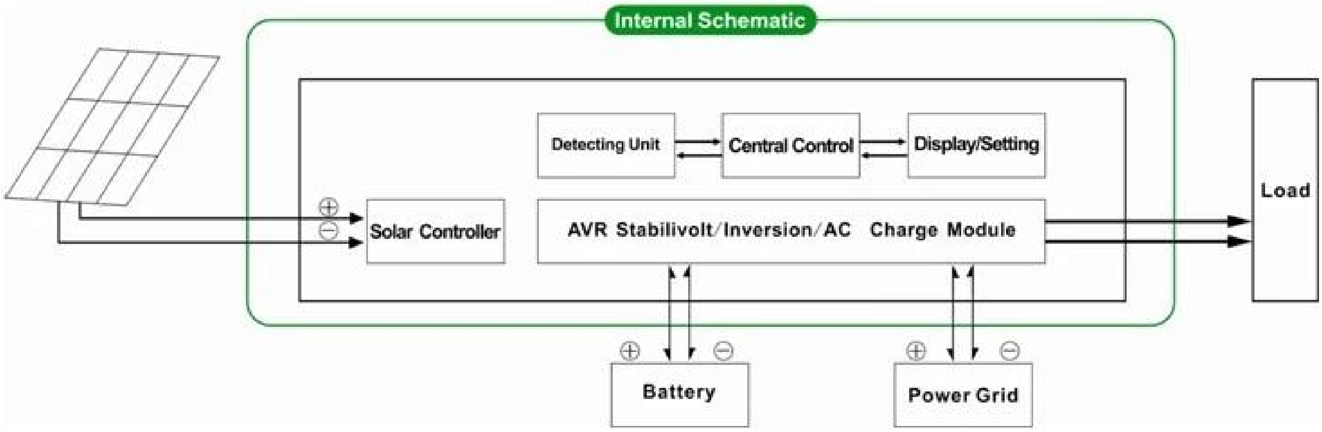

介绍

本系列产品是逆变器的模块设计和内置的MPPT控制器，它具有高转换效率，低功耗和强大的承载能力强等优点。随着智能控制，用户可以设置充电模式，（实用作为补充电源）交流第一模式或DC头模式，定时翻转模式和定时效用模式，定时开启/关闭睡眠模式。这是目前国际上最先进的逆变＆控制器的混合世界。

特点

1，安装方便。要配置一个太阳能系统，客户只需将其与太阳能电池板和蓄电池连接

2，CPU管理，智能化控制，模块化设计，用户友好的LCD显示屏

3，内置MPPT控制器，充电效率高

4，低功耗，转换效率高

5，智能，多功能，便捷的为客户提供不同的使用环境，充分利用太阳能

6，外接电池连接，便于扩展的后备电源时间

7，强大的承载能力，故障率低，维修方便，使用寿命长（下正常工作，它可能长达5年）

8，完善的保护功能：低电压保护，过电压保护，过热保护，短路保护，超载保护

9 。CE / EMC / LVD / RoHS指令认证

10，两年保修，终身技术支持

功能

1，充电功能

有2种模式为波纹管所示：

2，实用的补充幂函数

有2种互补的模式，显示为波纹管：

2.1交流第一，直流后备式UPS模式

当这两个工具和电池被连接到计算机时，实用程序将先于电池供电的负载。当工具被切断，电池将自动继续供电。

步骤如下：

第1步：当市电可用时，它会被压稳定和充电电池，同时后直接输出。

步骤2：当市电突然中断时，逆变器将自动直流电源转换成交流电源，以保证在5ms内不间断供电。

第3步：当市电再次可用时，它会自动传送到公用供电负载和充电电池的同时。

看到以下工作流程：

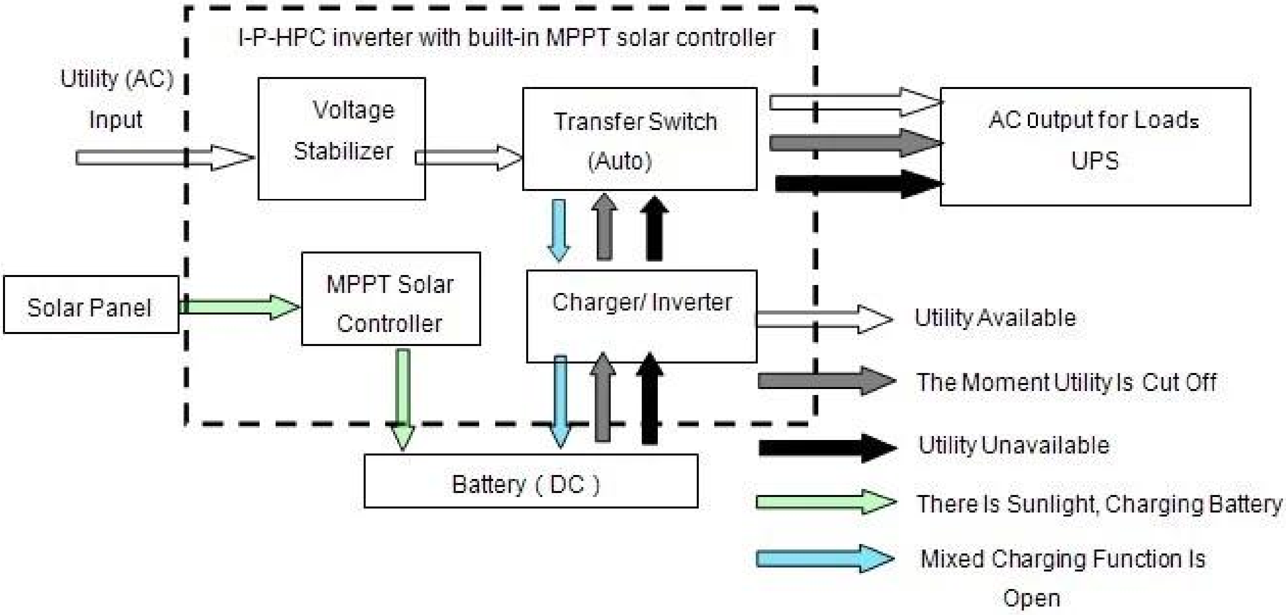

2.2 DC头，交流后备式UPS模式:

当这两个工具和电池被连接到逆变器，电池将电力提供给前实用的载荷。当电池容量不够时，程序会自动继续进行供电。

步骤如下:

第1步: 当电池有足够的电量，这将直接供电给负载

步骤2: 当电池没有足够的力量，它会自动传送到公用供电的负载

步骤3: 在电池完全充电（通过太阳能或风能充电控制器，例如），它就会自动切换到电池供电的负载。

见如下工作流程。

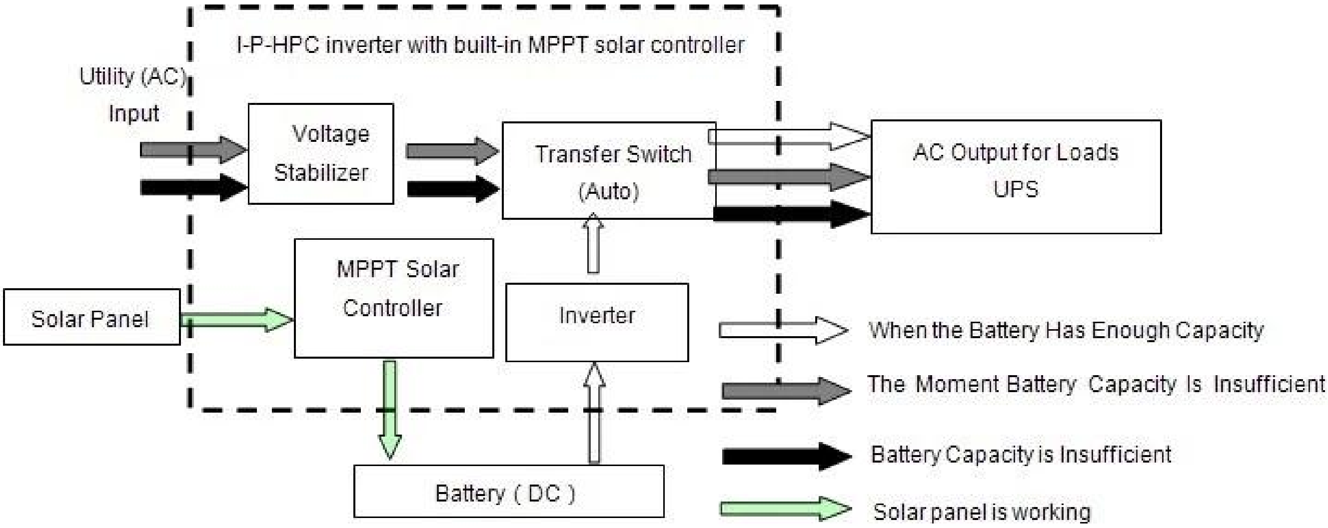
I-P-HPC inverter with built-in MPPT solar controller
Utility (AC)
Input
Voltage
Stabilizer
Transfer Switch
(Auto)
AC Output for Loads
UPS
MPPT Solar
Controller
Solar Panel
Inverter
Battery (DC)
When the Battery Has Enough Capacity
The Moment Battery Capacity Is Insufficient
Battery Capacity is Insufficient
Solar panel is working

3□□□□□

□2□□□□□

Using Time
ON/OFF
√
Work Mode

Using Time
ON/OFF
Working Mode
√

3.1□□□/□□□□□□□□□□□□□□□□□□□□□□□□□□□□□□□□□□□□□□□

3.2□□

4□□/□□□

4.1机械故障检查：可以检查机器的故障信息

4.2放电时间检查：可以检查电池的放电时间

参数

模型 参数		4000W
额定输出功率		4000W
峰值功率		8000W
电池 （铅酸电池）		48V
充电参数		
充电模式（设置）		光伏充电
		光伏充电＋实用充
MPPT太阳能控制器	电压	48V
	当前	40A
	最大光伏输入电压	100V
	光伏充电效率	95%~99%的
	最大光伏输入功率	2272W
效用	交流充电电流	0~15A
	充电模式	3阶段充电
参数反演		
AC输出	电压	220V±3%或230V±3或240V±3%或100V±3% 或110V±3%（可选）
	频率	50HZ±0.5或60Hz±0.5（可选）
输出波型		纯正弦波输出，波形失真率≤3
过载能力		＞120% 1分钟，＞130%10秒
耗电量 （正常工作模式）		0.6A
耗电量 （在睡眠模式）		1-6W
逆变器转换效率		85%~92%
实用模式		
AC输入	电压	220V±35%或110V +35%（可选）
	频率	一样的效用
AC输出	电压	220V±5%或110V±5%（可选）
	频率	一样的效用
超载能力		＞120% 1分钟，＞130%10秒
（第一次交流或直流第一）优先		

UPS的输出（设置）		第一次交流，直流备用
		DC头，AC待机
开关时间		<5毫秒（交流向DC / DC到AC）
开机（设置）		设置用户
		定时开启/关闭交流自动输出
一般参数		
显示	显示模式	LCD + LED
	显示信息	输入电压，输出电压，输出频率，电池容量，负载条件，状态信息
保护		输出过载，短路，高压输入，低电压输入，过热
环境	温度	-10℃~50℃
	湿度	10%~90%
	海拔	≤4000米
大小宽×深×高（mm）		450 * 246 * 468
包装尺寸宽×深×高（mm）		540 * 300 * 518
网重量（kg）		34
毛重量（kg）		40

备注：

- 在“可选的”参数可以设置为按客户要求
- 以上是我们的标准参数。如有更改，恕不另行通知。
- 我们有自己的专业逆变器和控制器的研发团队，我们提供技术支持和OEM服务。

连接图

他人

- 请参阅概要设计，技术文件，产品说明书等。
- 由工程部，2014年5月15日，第2版