12V 24V 48V 2KW TPI2□□□□□□□□UPS□□

□□□□

DC−
DC+
DC INPUT
12V 24V 48V
Remote Port
AC OUTPUT
MAX 5A
AC INPUT
AC OUTPUT
L N E L N E
Inverter
Output Protect
Charger
Input Protect

□□□□
1.□□□□□3□□□□□□□□
2.□□□□□50Hz□60Hz□□□□
3.□□□□□□□□DC / AC□□□□□□□□
□□□□□4.□□□□□□1-6w
5.□□□□□□□□□CC□CV□CF

□□□□□□□□□ □□□□□
□□
1.DC / AC□□□□

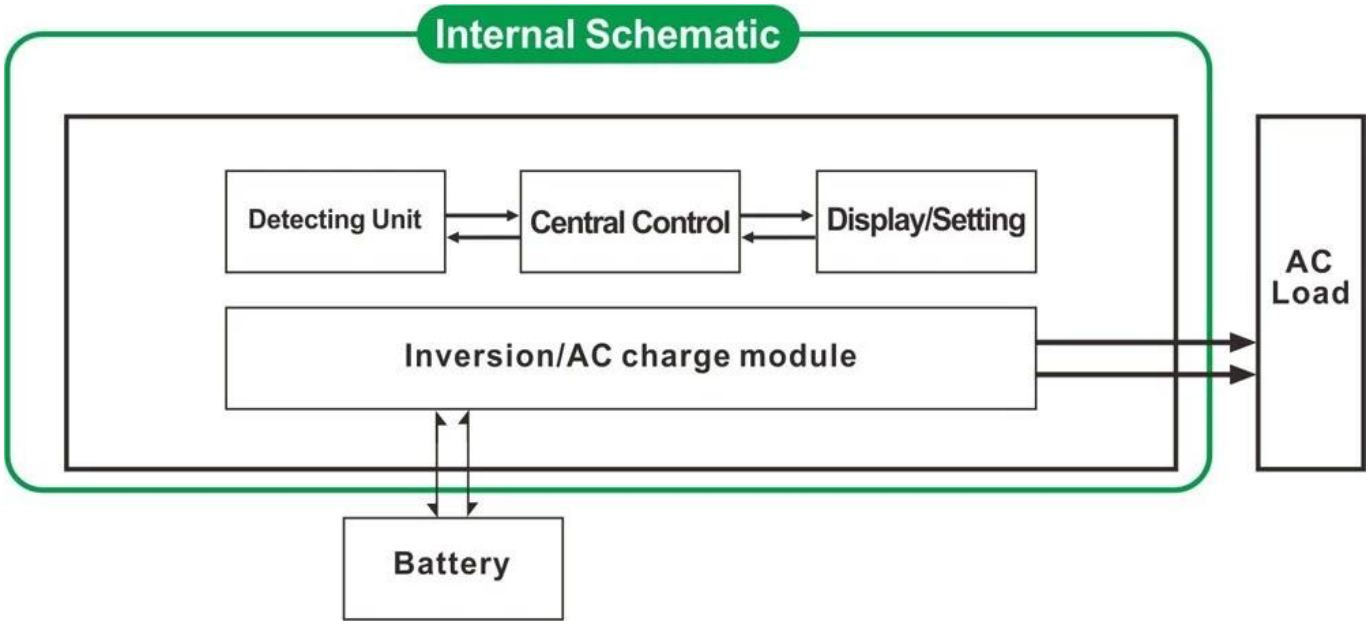

2.□□□□□□□□□□

1□□□□8□□□□□□□□□□□□□□□□

2□□□□□□□□□□□□□□□□□

3□□□□□□□□□□□□□□□□□□CC□□□□□□□□□□CV□□□□□□□□CF□

3. UPS□□

□□□DC□□□□□□□□□□

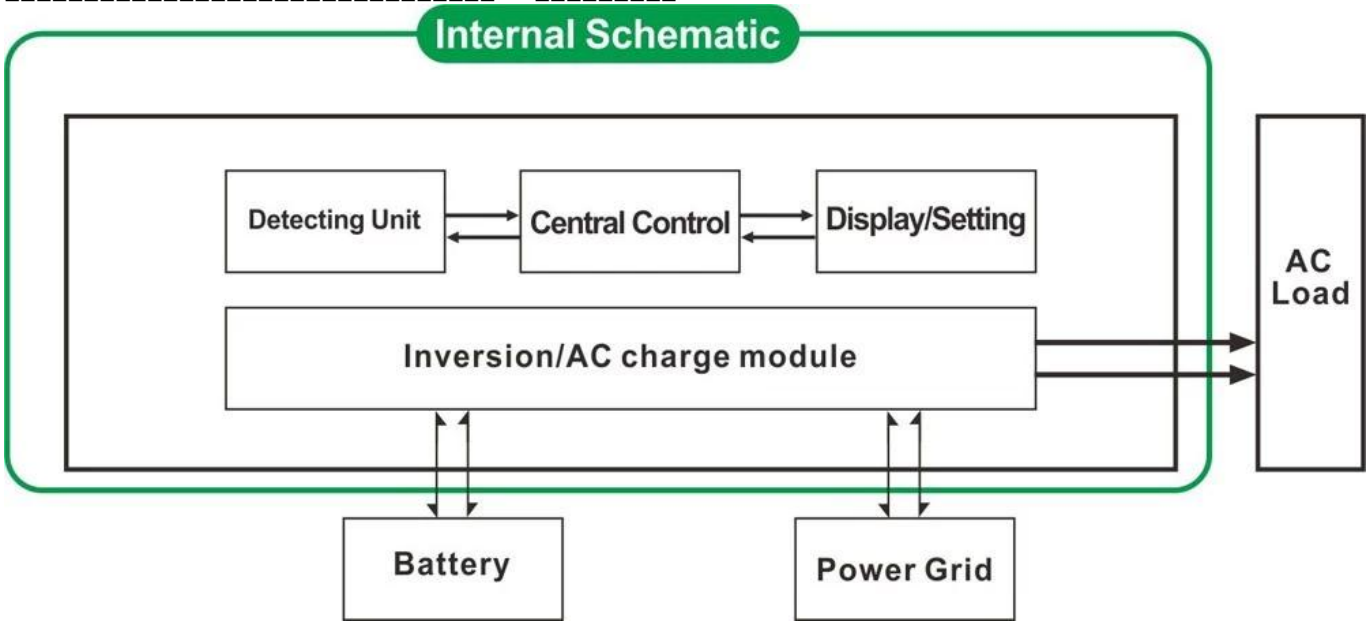

3.1□□□□□□□□□□□□UPS□□□□□□□□□□□□□□□“AC”□

3.2□□□□□□□□□□□□□UPS□□□□□□□□□□□□□□□“DC”□□

□□

1.□□□□□□

2. CPU□□□□□□□□□□□□□□□

3. LCD□LED□□□□□□□□□□□□□□□□□□□□□

4.□□□□□□□□□□□□□□□□□□□□□□□□□□□□□AC□□□DC□□□□□□□□□□□50Hz□60Hz□□□□□□

5.□□□□□□87□-98□□□□□□□1W□6W□□□□□□□□□□□□□□□□□□□□□□□□□□□□

6.□□□□□□□8□□

7.□□□□□□□□□□□□□□□

8.□□□□□□□□□□□□□□□□□□□□□□□□□□□□□□□□□□3□□□□□1KW□□□□□□1HP□□□2KW□□□□2HP□□□3KW□□□□3HP□□

9.□□5□□□□

10.□□

11. EMC□LVD□RoHS□□□□□

12□2□□□□□□□□□□□□□□

□□

□□ □□			1000W	2000W	3000W	4000W	5000W	6000W
□□□□□□□			1000W	2000W	3000W	4000W	5000W	6000W
□□□□			3000W	6000W	9000W	12000W	15000W	18000W
□□□□□DC□			12V□24V□48V□□□□			24V□48V□□□□		
□□□×□×□□mm□			318 * 218 * 368			440 * 218 * 400		
□□□□□×□×□□mm□			395 * 275 * 520			520 * 275 * 520		
□□/□□□			27	28	□□	39	40	51
□□□□kg□			29	□□	32	43	48	53
□□□□ □□□□	□		□□□□□□					
	□□		□□ Mode.1-6W□□□□□□□□□□□□5□□□□□□□□□□□ □□□□□□□					
	□□		□□□□					
AC□□	□□		220V±35□□110V + 35□□□□□					
	□□		50Hz□60Hz					
AC□□	□□		220V±3□□230V±3□240V±3□□100V±3□ □110V±3□□□□□					
	□□		□□□□□□□□□□□□□□□□□□□□50Hz□60Hz□□□□ □DC / AC□□□□					
□□□□ □□□□□“0”□□□□□□□□□ □□□□□	AC□□□□ □□□□	□□	1000W	2000W	3000W	4000W	5000W	6000W
		12V	35A	65A	75A	/	/	/
		24V	20A	35A	45A	65A	70A	75A
		48V	10A	15A	30A	35A	40A	50A
	□□□□		□□□□□□□□□□□□1□□□2□□□□□ □□□□□□□□□□□□□□□□□□□□□□□□□□□□□ □□ □□□OEM					
	□□□□		□□□□□□CC□CV□CF					
	□□□□		□□□□□□□□□□□□□					
	□□□□		□□□□□□□□□□□□□□□ □□					
UPS □□	AC		□□□□□□□□□□					
	DC		□□□□□□□□□□					
□□	□□□□		LCD + LED					
	□□□□		□□ □□□□□ □□□□□ □□□□□ □□□□□ □□□□□ □□					
□□□□			□□□□					
□□□□			> 120□1□□□> 130□10S					
□□□□	□□□□		1□6W					
	□□□□		1□3A					
□□□□			87□□98□					
□□□□			<5□□□AC□DC / DC□AC□					
□□			□□ □□□□□□□□ □□□ □□□ □□□□□					
□□	□□		-10℃□50℃					
	□□		10□□90□					
	□□		≤4000m					

□□

ISO2008

ISO2004
CE-EMC
CE-LVD
FCC
RoHS□□

□□□□□

1□ OEM□ODM□□ □□□

□□□□□2.□□□□□□□□□□

3.24□□□□□;□□□□□□□□□□□□

4.□□□□□□□□□□□□□□□□□□□□

□□□5.□□□□□□□□□□□□□□□□□

□□□□□□□□□□□□□ I-P-SMART2 MPPT□□□□□□□