مقدمة

اعتمد انعكاس حلول التردد المنخفض الرائدة في العالم التقني. هذه السلسلة من العاكس لديها مزايا I-P-TPI2-1000W-6000W عالية الكفاءة تحويل، وانخفاض استهلاك الطاقة، سوبر القدرة على تحمل الحمل، والشحن الحالية واسع. يمكن للمستخدمين تعيين الأولى) DC الأول أو AC) النوم. كما يمكن للمستخدمين تعيين الأولوية الإخراج AC ذلك إلى وضع وطريقة العمل العادي وفقا لالأحمال واختيار تردد 50 Hz أو 60 Hz الثاني. انها لدينا الجيل الانتاج TPI السلسلة.

الميزات

1. نقي الناتج موجة جيبية

إدارة 2. وحدة المعالجة المركزية، التحكم الذكي، تصميم وحدات

3. LCD وشاشة LED العاكس العمل وحالة المعلمات أن تظهر يمكن.

4. الأول أو أولا). وتيرة الانتاج AC DC) يمكن للمستخدمين تعيين في وضع السكون أو الوضع العادي العمل، وتحديد أولويات الإخراج ويمكن اختيار (Hz أو 60 Hz(50.

5. 1) تحت وضع السكون). هذا هو أفضل خيار محولات لنظام 6W ~ Wارتفاع كفاءة تحويل (87٪ -98٪)، وانخفاض استهلاك الطاقة الطاقة الشمسية

6. لا يمكن للالعاكس تهمة 8 أنواع من البطاريات مثل مختومة بطارية الرصاص الحمضية، مفتوحة بطارية الرصاص الحمضية، بطارية هلام. يرجى ملاحظة: البطارية الليثيوم يمكن شحنها أيضا، تحتاج المعلمات ذات الصلة التي سيتم تحديدها في المصنع.

7. عالية الطاقة الشحن وظيفة شحن يمكن أن تكون مغلقة

8. هذه السلسلة من العاكسون لدينا قدرة قوية على حمل حمولة والقدرة الزائد. قوة الذروة هو 3 مرات من معدل انتاج الطاقة. دفع مكيف KWيمكن HP، 3 دفع مكيف الهواء 2 KWيمكن للنموذج HP، 2 دفع مكيف الهواء 1 KWعلى سبيل المثال، يمكن للنموذج 1 3HP.

9. اعتماد أحدث الأميركي تصميم الدوائر ذات التردد المنخفض، والعلامة التجارية الجديدة المواد الكهربائية المستوردة، نقية محول النحاس، وهذا النظام هو مستقر جدا الخدمة الطويلة في الحياة (أكثر من 5 سنوات في ظل الاستخدام العادي)

10. حماية مثالية (حماية انخفاض مساهمة الجهد، ومدخلات عالية حماية التيار الكهربائي، على حماية درجة الحرارة، وحماية ماس كهربائى، وحماية الزائد)

11. EMC، LVD، بنفايات الموافقات شهادة

12. 2 سنة الضمان والحياة مرة والمساعدة التقنية.

وظيفة

1. DC / AC التحويل وظيفة

S-ON) أو وضع السكون (على لوحة بدوره على الزر ل ("ON" ويمكن ضبطه على وضع العمل العادي (على لوحة بدوره على الزر ل

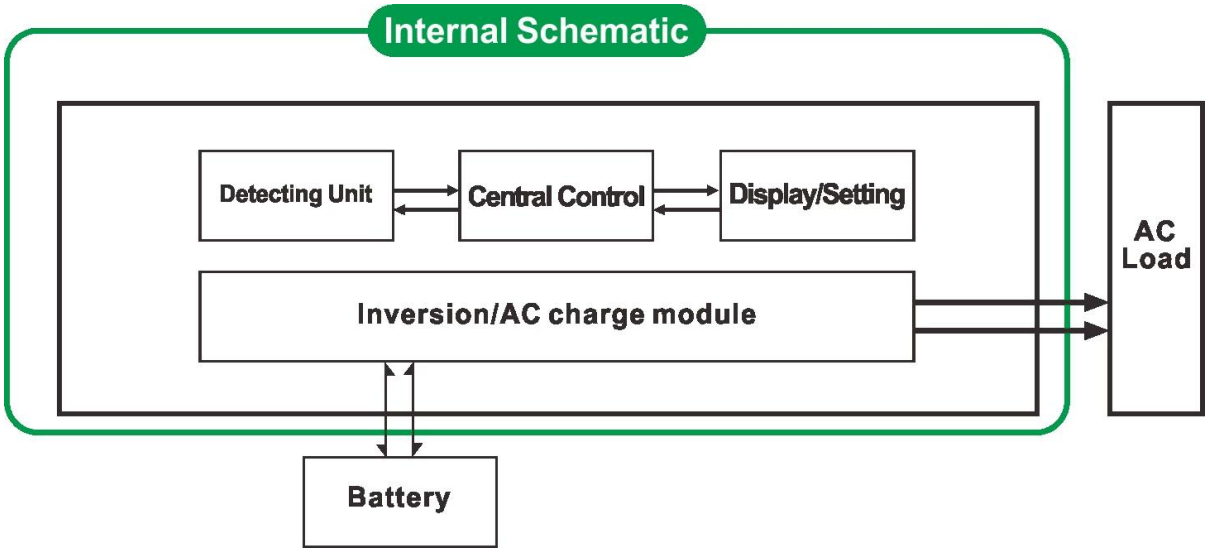

1.1 وضع العمل العادي (ON): أو لا AC بغض النظر انها مرتبطة الأحمال
العاكس يعرض انتاج التيار الكهربائي. استهلاك الطاقة في وضع العمل العادي هو أعلى قليلا LCDو .AC إلى DC العاكس دائما تحويل
مما كان عليه في وضع السكون
1.2 وضع السكون (S-ON): متصلة هي أقل من 5٪ من قوة التصويت عليها من العاكس، وليس AC إذا كانت السلطة من الأحمال
هناك الإخراج من العاكس. شاشات الكريستال السائل من أنه يظهر 0. رقاقة من العاكس تعمل فقط. استهلاك الطاقة من العاكس
لتوفير الطاقة لالأحمال AC إلى DC متصلة أكثر من 5٪، ثم العاكس تلقائيا تحويل AC إذا كانت قوة الأحمال .Wليست سوى 1-6
شاشات الكريستال السائل من أنه يعرض أي الإخراج. .Sداخل 5

2. عالية الطاقة ظيفة شحن ذكي
فإنه يمكن شحن 8 أنواع من البطاريات (التفاصيل يرجى مراجعة المعلمة)
قوة الشحن عالية (التفاصيل يرجى مراجعة المعلمة)
(CF) تعويم شحن مرحلة، (CV) ثابت مرحلة الجهد شحن، (CC) ثلاث مراحل الشحن واسطة: ثابت مرحلة الشحن الحالية

ملاحظة: عندما يتم تعيين نوع البطارية ل"0"، فإنه لن شحن البطارية والشحن الحالية هو "0". سوف مؤشر الشحن لا ضوء.

3 وظيفة. UPS
الأول) واسطة فائدة وضع الاستعداد. DC) أولا) وضع البطارية وضع الاستعداد أو البطارية الأولى AC) ويمكن ان يحدد فائدة أولا

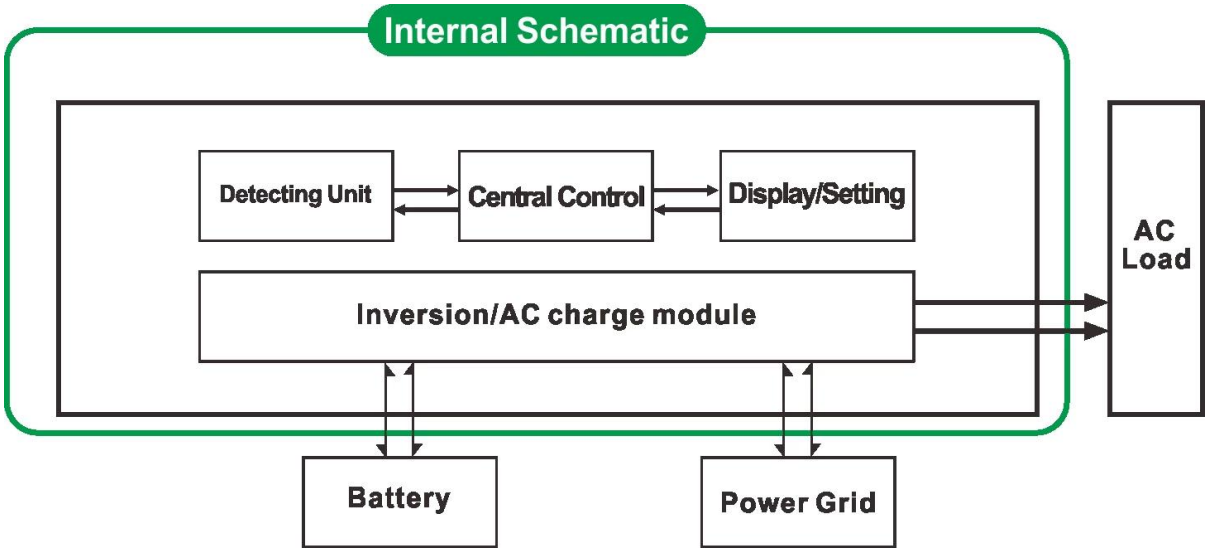

3.1 فائدة البطارية الاولى وضع الاستعداد (على لوحة تتحول على الزر ل UPS "AC")
عندما يتم توصيل المرافق والبطارية إلى العاكس، وسوف فائدة تزويد الطاقة إلى الأحمال قبل. عندما يتم قطع فائدة الكهربائي، وبطارية تستمر تلقائيا لتوفير الطاقة عن طريق السلطة العاكس.
الخطوات هي على النحو التالي:
الخطوة 1: عندما هي فائدة المتاحة، وسوف تدفع الأحمال مباشرة وفي نفس الوقت شحن البطاريات (نوع البطارية على لوحة لا انتاج التيار الكهربائي. AC عرض LCD يمكن أن يكون 0) سوف
الخطوة 2: عندما يتم قطع التيار الكهربائي فائدة حالا، فإن العاكس تحويل التيار المستمر (بطارية) إلى السلطة تلقائيا لضمان AC وظيفة MS. عدم انقطاع التيار الكهربائي داخل 5 UPS
الخطوة 3: عندما تتوفر الأداة مرة أخرى، سوف العاكس نقل تلقائيا إلى فائدة إمداد الطاقة إلى الأحمال. وفائدة سوف شحن البطاريات عن طريق السلطة العاكس في نفس الوقت.

انظر سير العمل على النحو التالي.

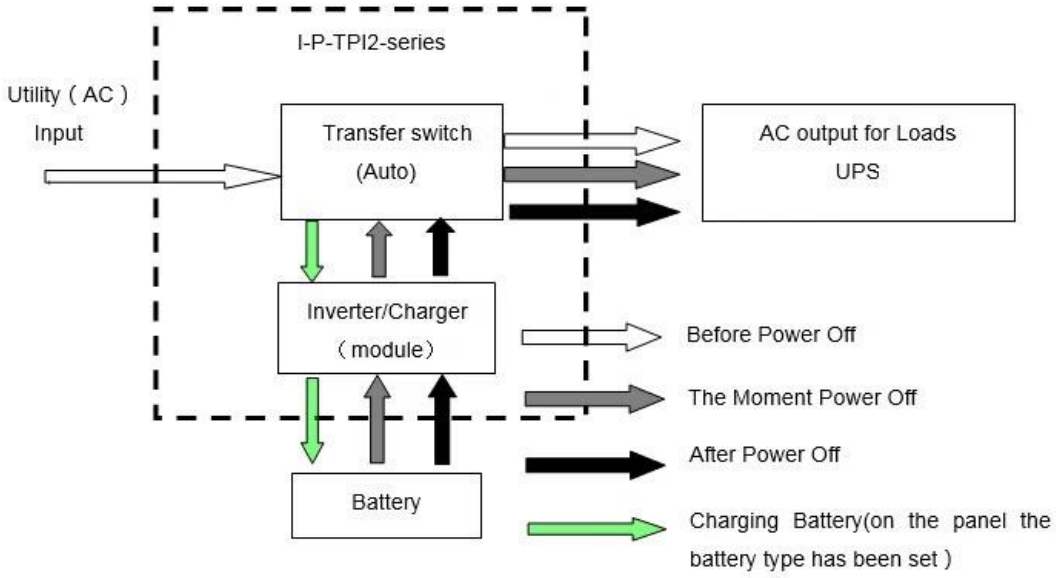

3.2. بطارية فائدة الأولى وضع الاستعداد UPS (على لوحة بدوره على الزر ل "DC").

في هذا الوضع، يحتاج المستخدمون إلى مجموعة "نوع البطارية" إلى "0" على لوحة. سوف فائدة تقم بشحن البطارية.

عندما يتم توصيل المرافق والبطارية إلى العاكس، وبطارية ل

توفير الطاقة للأحمال قبل. عندما سعة البطارية لا

بما فيه الكفاية، وسوف تستمر الأداة المساعدة لتوفير الطاقة للأحمال تلقائيا.

الخطوات هي كما يلي:

الخطوة 1: عندما بطارية لديه ما يكفي من القوة، فإنه سيتم تزويد الطاقة إلى الأحمال مباشرة

الخطوة 2: عندما لا يكون البطارية ما يكفي من القوة، والعاكس تلقائيا نقل إلى فائدة إمداد الطاقة إلى الأحمال

الخطوة 3: بعد أن يتم شحن البطارية بالكامل (مثلا عن طريق تحكم الشمسية أو تهمة الرياح)، وسوف ينقل تلقائيا إلى بطارية إمداد الطاقة إلى الأحمال عن طريق السلطة العاكس.

انظر سير العمل على النحو التالي.

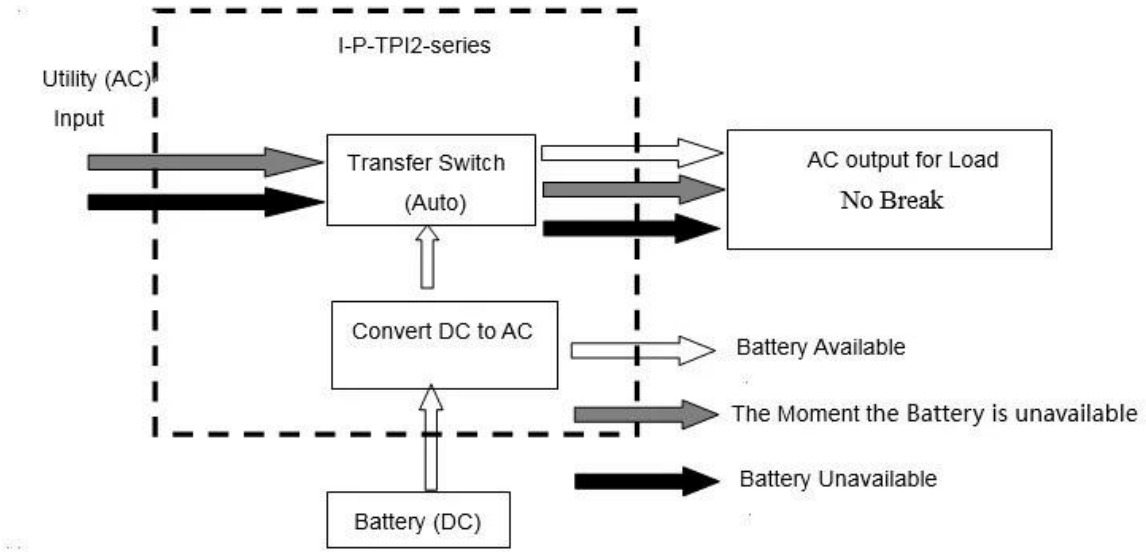

المعلمة

المعلمة نموذج		1000W	2000W	3000W	4000W	5000W	6000W
تصنيف انتاج الطاقة		1000W	2000W	3000W	4000W	5000W	6000W
ذروة السلطة		3000W	6000W	9000W	12000W	15000W	18000W
بطارية الجهد (DC)		12V 24 أوV 48 أو (اختياري)			24V 48 أوV (اختياري)		
حجم W × D × H (مم)		318 * 218 * 368			440 * 218 * 400		
التعبئة الحجم W × D × H (مم)		395 * 275 * 520			520 * 275 * 520		
(الوزن الصافي (كلغ		27	28	30	39	40	51
(الوزن الإجمالي (كجم		29	30	32	43	48	53
طريقة العمل ((إعداد	ON	وضع العمل العادي					
	S-ON	الاستهلاك عندما تحميل السلطة لأعلى من 5٪ معدل انتاج الطاقة، Mode.1-6W النوم فإنه سيتم البدء في العمل تلقائيا					
	OFF	تماما قبالة					
الإدخال AC	الجهد االكهربى	220V ± 35٪ 110 أوV + 35٪ (اختياري)					
	تردد	50HZ 60 أوHZ					
الناتج AC	الجهد االكهربى	220V ± 3٪ 230 أوV ± 3 240 أوV ± 3٪ 100 أوV ± 3٪ 110 أوV ± 3٪ (اختياري)					
	تردد	50 تردد. الأداة المساعدة في وضع المرافق هو نفس التردد Hz 60 أوHz ((اختياري) في DC / AC تحويل وضع					

الشحن فائدة (نوع البطارية "0" يعني أن AC ظيفة شحن مغلق)	AC	BAT	1000W	2000W	3000W	4000W	5000W	6000W
	المسؤول	12V	35A	65A	75A	/	/	/
	الحالي	24V	20A	35A	45A	65A	70A	75A
	(ماكس)	48V	10A	15A	30A	35A	40A	50A
	نوع البطارية		مختومة الرصاص حمض ،Battery2 أمريكا البطارية جل، الصوف البطارية 1، الصوف البطارية، البطارية جل أوروبا، بطاريات حمض الرصاص المفتوح، الكالسيوم البطارية، دي البطارية OEM حمض بطارية أو					
	فرض نمط		ثلاث مراحل الشحن: CC، السيرة الذاتية، CF					
	الشحن الوقت		قررت من قبل قدرة البطارية وكمية					
	حماية البطارية		كشف، تهمة والتفريغ حماية وإدارة ذكية التلقائي					
يو بي إس أفضلية	AC		فائدة أولا، الاستعداد بطارية					
	DC		البطارية الأولى، والمرافق الاستعداد					
عرض	طريقة العرض		LCD + LED					
	معلومات الشاشة		الجهد المدخلات والمخرجات الجهد والتردد الناتج، قدرة البطارية، وحالة الحمل، ومعلومات الحالة					
خرج الموجة نوع			موجة جيبية نقية					
القدرة الزائد			> 120٪ 1 10 ٪130 <،Sدقيقة					
استهلاك الطاقة	وضع السكون		1 ~ 6W					
	الوضع العادي		1 ~ 3A					
كفاءة التحويل			87٪ ~ 98٪					
نقل الوقت			<5MS (AC إلى DC / DC إلى AC)					
حماية			الانتاج الزائد، ماس كهربائى، ومدخلات ذات الجهد العالي، مدخلات ذات الجهد المنخفض، يسخن					
بيئة	درجة الحرارة		-10 ℃ ~ 50 ℃					
	رطوبة		10٪ ~ 90٪					
	ارتفاع		≤4000m					

Power Inverter
Power Inverter