تقديم

يمكن للمستخدمين تعيين هذه السلسلة من المحولات لوضع العمل العادي أو وضع السكون. في وضع DC / AC، في وضع عكس هذا متعدد الوظائف UPS. الأول) وظيفة AC وظيفة، والمرافق الشحن وظيفة (نموذج (AVR) فائدة، فقد السيارات تنظيم الجهد التردد المنخفض نقية شرط لموجة العاكس لديها مزايا نوعية مستقرة وقوية القدرة على تحمل العبء والخدمة الطويلة في الحياة. كما أنها يمكن أن تعمل في بيئة فقيرة. هذا هو الجيل الثاني من التردد المنخفض لدينا نقية شرط لموجة العاكس سلسلة.

ميزات

1، ونقي الناتج موجة جيبية، السلطة الكاملة

2 مراقبة وحدة المعالجة المركزية، ومراقبة ذكية، تصميم وحدات

3، شاشة LCD معايير مختلفة

4، وتصميم متعددة الوظائف (AVR، UPS)، ليست هناك حاجة شاحن إضافي والأجهزة الكهربائية يمكن أن تكون محمية.

5، اتصال البطارية الخارجي، لأنها ملائمة للمستخدمين لتوسيع استخدام الوقت واحتياطية الوقت السلطة

6، مع تحميل سوبر تقل قدرة والحمولة العالية، وهذه السلسلة من محولات يمكن أن تدفع ليس فقط تحميل المقاومة. ولكن أيضا أنواع مختلفة من الأحمال الحثية، مثل السيارات، وتكييف الهواء، والمثقاب الكهربائي، مصباح الفلورسنت، مصباح الغاز.

7، وانخفاض تصميم الدوائر تردد، ونوعية مستقرة، وانخفاض معدل الفشل والخدمة الطويلة في الحياة (تحت التشغيل السليم، فإنه يمكن أن تستمر 5 سنوات على الأقل)

8، حماية كاملة: حماية الجهد المنخفض، حماية عالية الجهد، على حماية درجة الحرارة، دائرة قصر الحماية، حماية الزائد، في حالة تأهب إنذار

9، CE / EMC / LVD / بنفايات الموافقات

10، ضمان سنتين، والدعم التقني مدى الحياة

وظيفة

1، ظيفة انقلاب في الوضع قلب (متصلا فقط مع البطاريات والأحمال)، يمكن للمستخدمين تعيين إلى نورماطريقة العمل AC إلى DC لتر أو وضع السكون

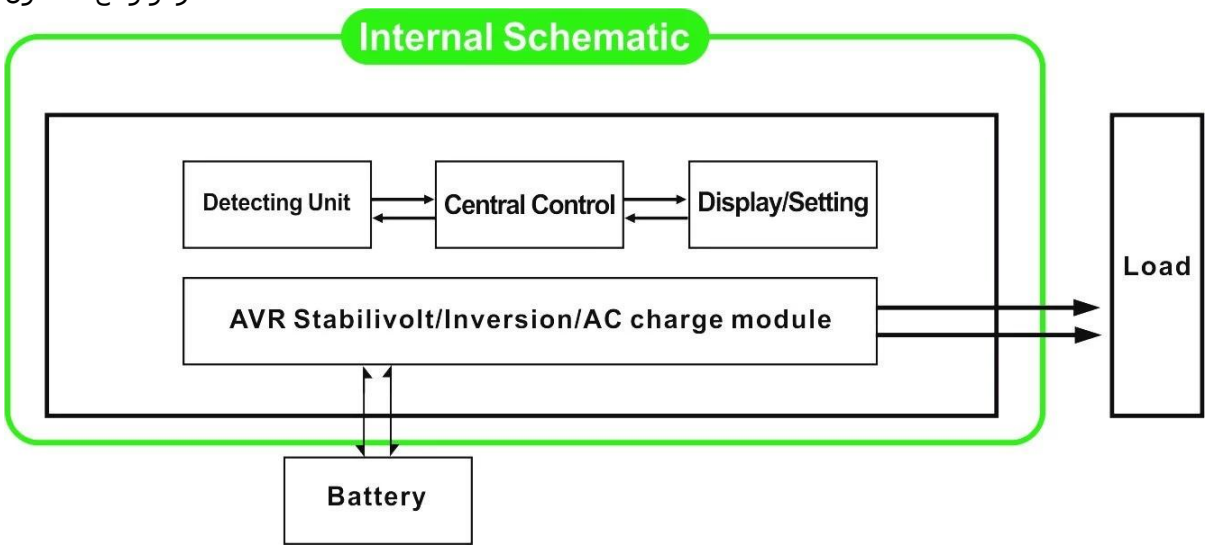

ومن المقرر FREQUNCY في عرض LCD بغض النظر عن انها مرتبطة الأحمال 01ل AC. أم لا، العاكس دائما تحويل AC إلى DC: 1.1، عرض انتاج التيار الكهربائي LCD في هذا الوضع، فإن AC. وطريقة عمل عادي. انها على استعداد لتزويد الطاقة إلى الأحمال ورفع الصوت عاليا:

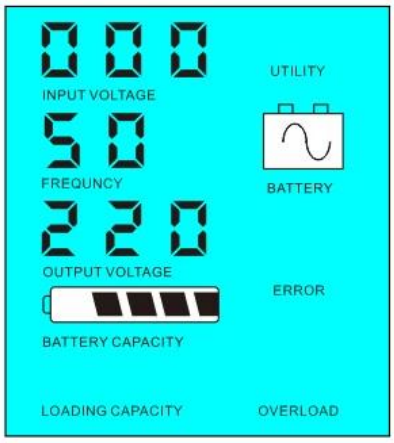

1.2 وضع السكون: يتم تعيين FREQUNCY في عرض LCD 02 كما.If قوة الأحمال AC قوة التصويت من 5٪ متصلة هي أقل من 6-1 يظهر .Wالعاكس، وسوف يكون هناك الإخراج من العاكس. رقاقة العاكس يعمل فقط. استهلاك الطاقة من العاكس ليست سوى LCD لتوفير AC إلى DC انتاج التيار الكهربائي 0. إذا كانت قوة الأحمال المتصلة هي أكثر من 5٪، ثم العاكس سيتم تلقائيا تحويل 5 يظهر تبوت الجهد االكهربى. كما هو موضح ادناه: LCD ال .Sالطاقة لالأحمال داخل

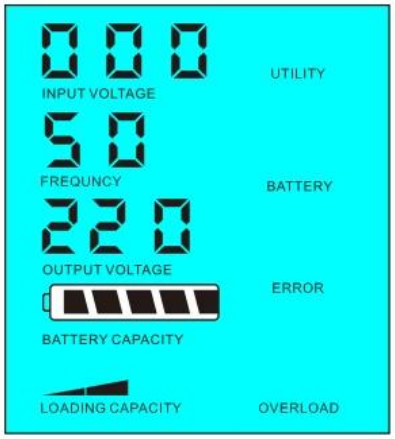

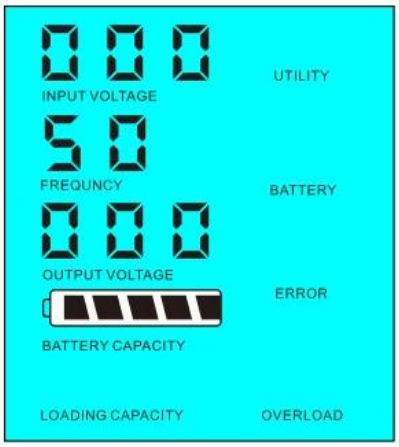

تحميل السلطة ل<5٪ من قوة التصويت العاكس

تحميل السلطة ل> 5٪ من قوة التصويت العاكس

2،وظيفة UPS أولا) وضع البطارية وضع الاستعداد أو AC) عند توصيل العاكس للبطارية وفائدة، يمكن للمستخدمين تعيين ل فائدة أولا البطارية الأولى (DC واسطة فائدة الأول) standy.

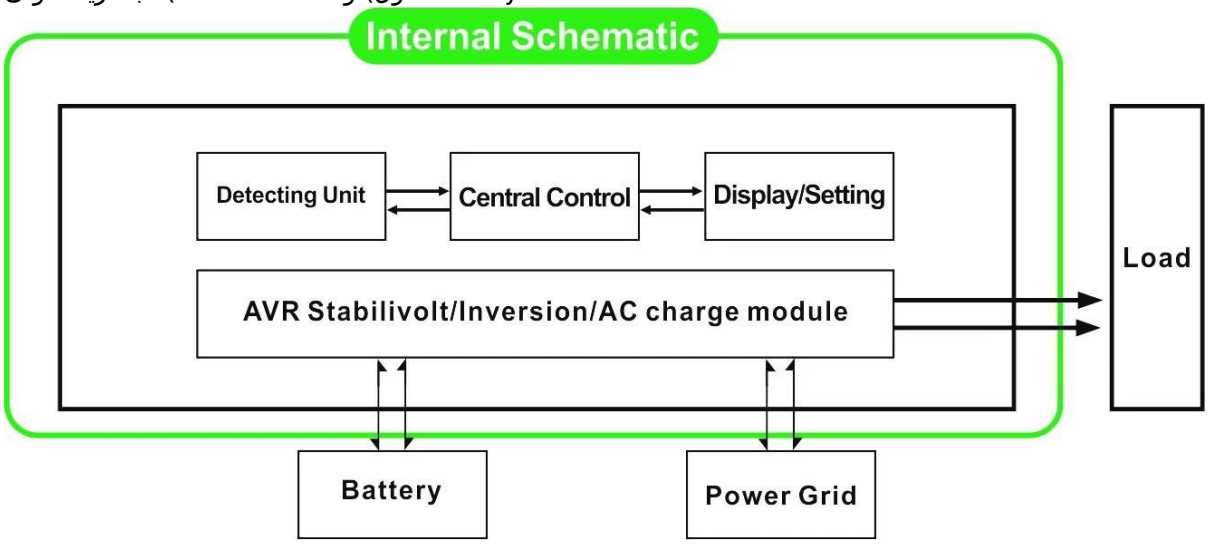

2.1، أولا) والمنفعة AC) عندما يتم توصيل المرافق والبطارية إلى LCD أولا) البطارية وضع الاستعداد: تم تعيين التردد في عرض ل01. العاكس، وفائدة توريد الطاقة لالأحمال قبل. عندما يتم قطع فائدة الكهربائي، وبطارية تستمر تلقائيا لتوفير الطاقة عن طريق السلطة العاكس.

الخطوات هي كما يلي:

الخطوة 1: عند المرافق المتاحة، وسوف تدفع الأحمال مباشرة بعد الجهد الذي استقر وعلى الصعيد ذاته شحن البطاريات الوقت

عن طريق السلطة العاكس .

MSتلقائيا لضمان عدم انقطاع التيار الكهربائي داخل AC 5 إلى DC خطوة 2: عندما يتم قطع فائدة الخروج، فإن العاكس تحويل.

الخطوة 3: عندما تتوفر الأداة مرة أخرى، والعاكس تلقائيا نقل إلى فائدة إمداد الطاقة إلى الأحمال وشحن البطاريات عن طريق السلطة العاكس في نفس الوقت.

انظر سير العمل على النحو التالي.

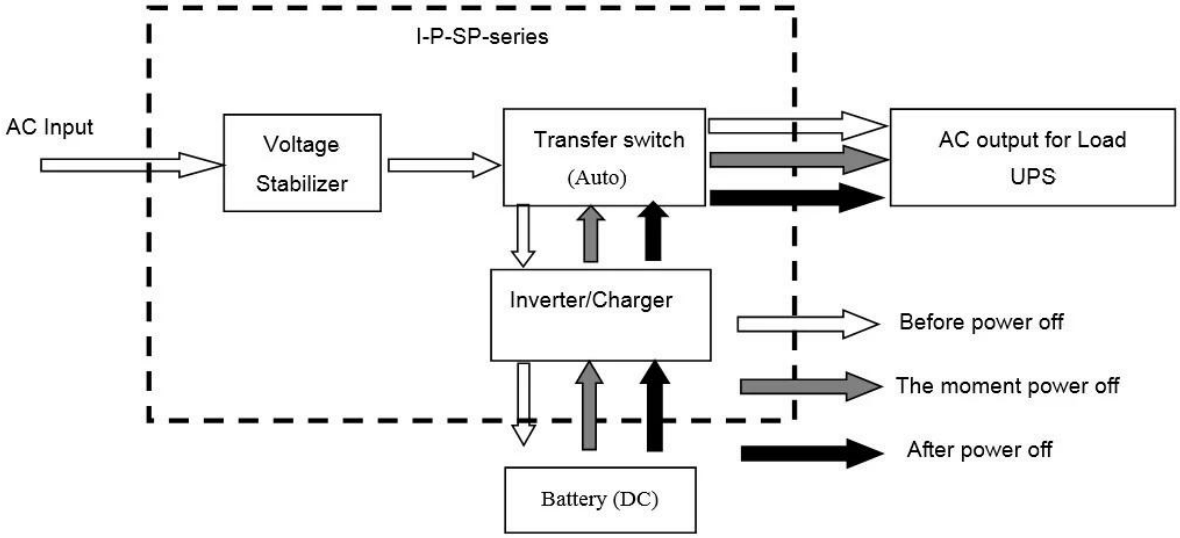

□□□ LCD :□□□□□ □□□□□ □□□□

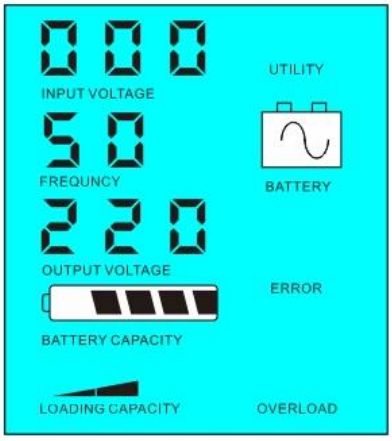

فائدة غير متاحة، وإمدادات الطاقة البطارية

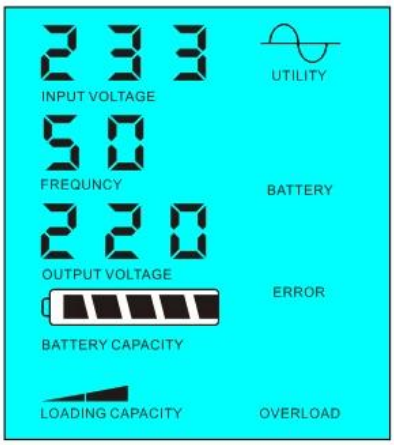

فائدة امدادات الطاقة وشحن البطارية

كما 03. عندما يتم توصيل المرافق LCD الوضع: تم تعيين التردد في عرض UPS أولا) فائدة الاستعداد DC) بطارية لأول مرة، 2.2 والبطارية إلى العاكس، وبطارية لتوفير الطاقة في الأحمال قبل الأداة. عندما قدرة البطارية ليست كافية، وستستمر الأداة المساعدة لتوفير الطاقة تلقائيا.

الخطوات هي كما يلي:

عبر السلطة العاكس AC الخطوة 1: اذا كانت البطارية غير متوفرة، فإنه سيتم دفع الأحمال.

خطوة 2: عندما لا يكون البطارية ما يكفي من القوة، فإنه سيتم تحويل تلقائيا إلى فائدة إمداد الطاقة إلى الأحمال

الخطوة 3: بعد أن يتم شحن البطارية بالكامل (مثلا عن طريق تحكم الشمسية أو تهمة الرياح)، فإنه سيتم تحويل تلقائيا إلى بطارية إمداد الطاقة إلى الأحمال عن طريق السلطة العاكس.

انظر سير العمل على النحو التالي

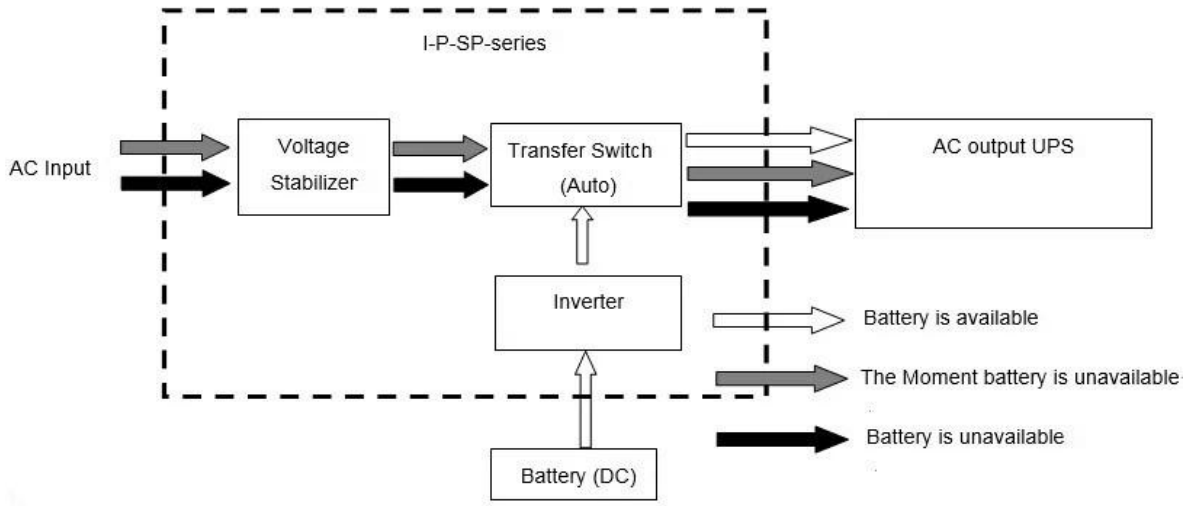

عرض LCD عاليا ورفع الصوت:

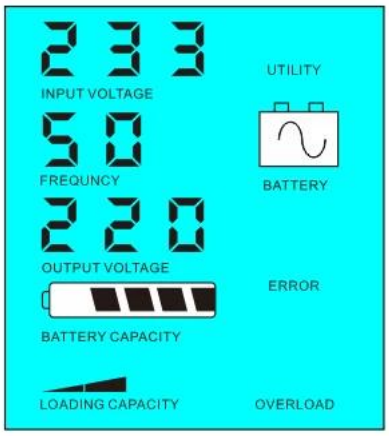

البطارية غير متوفر، وإمدادات الطاقة فائدة

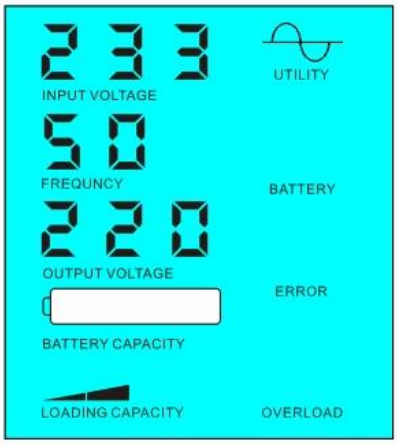

البطارية غير متوفرة

معلمة

نموذج المعلمة		2000VA
تصنيف سعة إخراج		1500W
قمة السلطة		3000W
بطارية الجهد (DC)		24V / 48V / 96V (اختياري)
حجم W × D × H (مم)		350 * 220 * 460
التعبئة الحجم W × D × H (مم)		370 * 240 * 480
(الوزن الصافي (كلغ		20
(الوزن الإجمالي (كجم		22
عام معلمة		
طريقة العمل	1	أولا) وضع البطارية الاحتياطية (AC فائدة أولا
(ضبط)	2	وضع السكون، لا فائدة، تحميل السلطة مرتفعا من 5٪ من العاكس تصنيف انتاج الطاقة، وسوف يبدأ العمل تلقائيا
	3	UPS الأول) فائدة وضع الاستعداد (DC البطارية الأولى
الإدخال AC	الجهد االكهربى	220V ± 35٪ 110 أوV + 35٪ (اختياري)
	تردد	50HZ ± 3٪ 60 أوHz ± 3٪ (اختياري)
الإخراج AC	الجهد االكهربى	220V ± 3٪ 230 أوV ± 3 240 أوV ± 3٪ 100 أوV ± 3٪ 110 أوV ± 3٪ (اختياري)
	تردد	50HZ ± 0.5 60 أوHz ± 0.5 (اختياري)
شحن البطارية	AC المسؤول الحالي	0 ~ 15A
	تهمة الوقت	تعتمد على قدرة البطارية وكمية
	حماية البطارية	الكشف التلقائي، شحن والتفريغ حماية، إدارة ذكية
عرض	وضع العرض	LCD
	عرض المعلومات	الجهد المدخلات والمخرجات الجهد والتردد الناتج، قدرة البطارية، وحالة الحمل، ومعلومات الحالة
خرج الموجة نوع		محض الناتج موجة جيبية، مجموع متناسق تشويه THD≤3

القدرة الزائد		> 120٪ 1 10 ٪130 <،دقيقةS
استهلاك الطاقة	وضع النوم	1 ~ 6W
	الوضع العادي	1 ~ 3A
كفاءة التحويل		80٪ ~ 90٪
نقل الوقت		<5MS (AC إلى DC / DC إلى AC)
حماية		الزائد، وماس كهربائى، وارتفاع مدخلات الجهد، وانخفاض مساهمة الجهد، الحرارة الزائدة
بيئة	درجة الحرارة	-10 ℃ ~ 50 ℃
	رطوبة	10٪ ~ 90٪
	ارتفاع	≤4000m

ما سبق هو المعلمة لدينا معيار. عرضة للتغيير دون إشعار مسبق.
فريق، ونحن D أمبير؛ & R لدينا المهنية الخاصة العاكس وحدة تحكم
الخدمة. OEM ODMتقديم الدعم الفني و
:□□□□□□□
ودائرة etc.Research يرجى الاطلاع على الخطوط العريضة للتصميم والوثائق التقنية، أدلة المستخدم، كتيبات المنتجات، أدلى
التنمية الطبعة 2 th2014 على 5 مايو.