تطبيق

1. للأغراض الصناعية والتجارية والمنزلية وغيرهاUPS احتياطية نظام

2. قوة متحركة والاستعداد الطاقة للمناطق التي هي عدم وجود فائدة.

3. خارج الشبكة الشمسية والرياح نظام الطاقة

3.1 بسيطةخارج الشبكة الشمسية و الرياح نظام الطاقة

3.2 AC الأولىخارج الشبكة الشمسية و الرياح نظام الطاقة

3.3 DC الأولىخارج الشبكة الشمسية و الرياح نظام الطاقة

ملامح

1. محض الناتج موجة جيبية،السلطة الكاملة

2. إدارة وحدة المعالجة المركزية والسيطرة، وحداتتصميم

3. بتقنية الكريستال السائل، ويمكن عرض بصريامعايير مختلفة

4. تصميم متعددة الوظائف، يمكن أن يحدد مجموعة متنوعة منطريقة العمل

5. اتصال بطارية الخارجية،مريحة لتوسيع استخدام الوقت والوقت احتياطية السلطة؛ يمكن للمستخدم ربط العديد منبطاريات حسب الحاجة

6. مع حمولة فائقة القدرة وتحمل حمولة عاليةالقدرات، وهذه السلسلة من العاكسون يمكندفع ليس فقط تحميل المقاومة؛ ولكن أيضا أنواع مختلفة من حثي الأحمال، مثلكما المحرك، مكيف الهواء، المثقاب الكهربائي، مصباح نيون، مصباح الغاز، وما إلى ذلكيمكن أن تدفع ما يقرب من أي من أنواع الحمل

7. تصميم الدوائر أدنى تردد، استقرار النظام جيدة، وانخفاض معدل الفشل والخدمة الطويلة في الحياة (تحت التشغيل السليم، قد يكون ما دام 5 سنوات)

8 حماية مثالية:حماية الجهد المنخفض، على حماية الجهد، والحماية من الحرارة الزائدة، ماس كهربائيالحماية، الحماية الزائدة؛ تنبيه التنبيه

9. CE / EMC / بنفايات الموافقات / لفد.

10. عاميناالضمان، الدعم الفني مدى الحياة

وظيفة

1. وحيدوظيفة تحت وضع انعكاس انعكاس (متصلا فقط إلى البطارية)، يمكن تعيين إلى وضع التشغيل العاديووضع السكون.

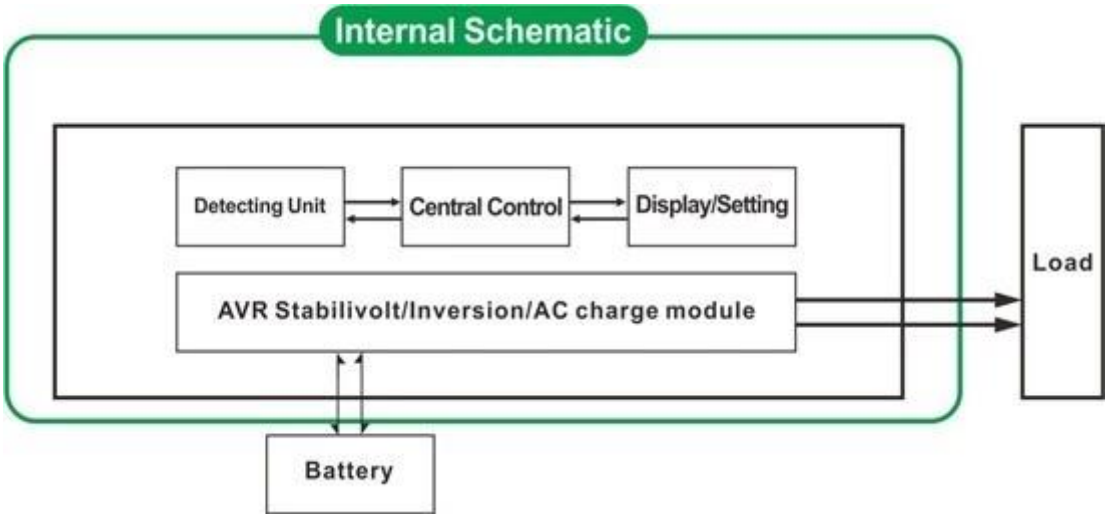

AC على النحو التالي: 1.1 عادي طريقة العمل01. بغض النظر عن ما إذا كانت هناك الأحمال LCD في شاشة FREQUNCY تم تعيين متصلة العاكس أو لا، وسوف محطة الانتاج العاكس لديهم دائما الجهد على استعداد لتوفير الطاقة للأحمال. تحت هذا الوضع، سيتم عرض شاشات الكريستال السائل ورفع الصوت عاليا:

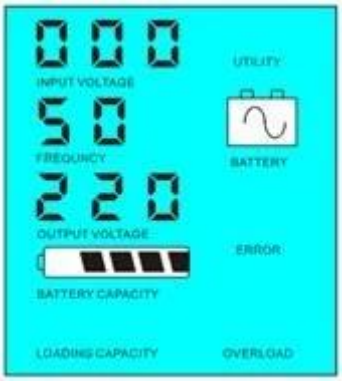

كما تم تعيين 02. إذا كانت السلطة من الأحمال التي ترتبط إلى العاكس أقلمن 5٪LCD في شاشة FREQUNCY: النومالوضع 1.2 من قوة التصويت عليها العاكس، وسوف يكون هناك خرج منالعاكس. وهذا هو القول، ورقاقة من العاكس وتعمل فقط في ظل ؛ إذا كانت قوة الأحمالالتي ترتبط إلى العاكس أعلى من 5٪ من قوة التصويت عليهاWهذهحالة واستهلاك الطاقة ليست سوى 1-6 كما هو مبين أدناه .Sالعاكس، وثم العاكس سوف تبدأ وظيفة انعكاس والعرض تلقائياالطاقة في الأحمال داخل 5:

Load's power＜5% of inverter's rated power

Load's power＞5% of inverter's rated power

2. UPS،وظيفة تحت وضع أداة (متصلةلالبطارية وفائدة. يمكن ضبطه كما الأداة الأولى، وضع البطارية الاحتياطية والبطارية الأولى ووضع أداة الاستعداد).

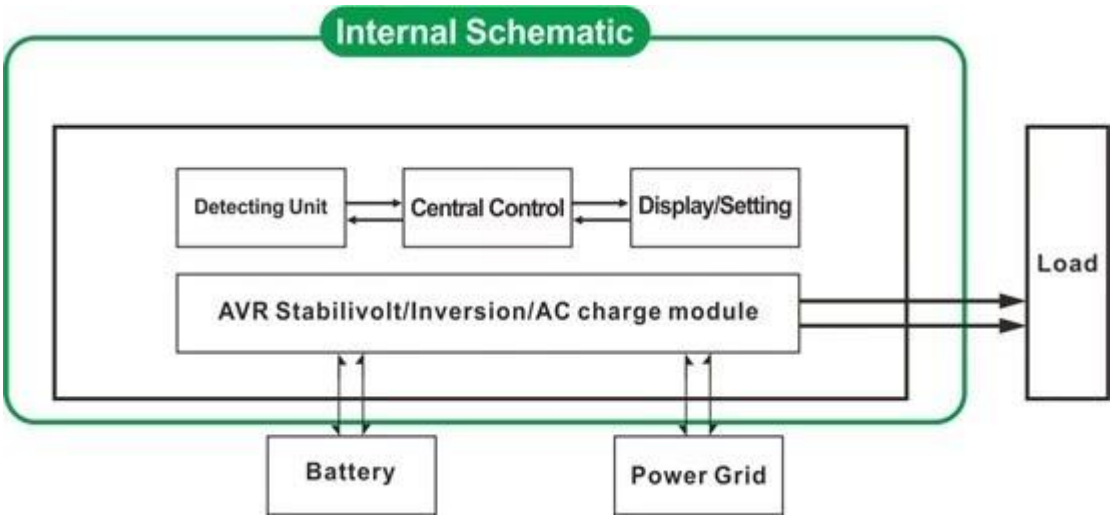

2.1 الاستعداد.وترتبط كل من المرافق والبطارية UPS كما عند 01: وضع البطارية LCD المساعدة الأولى،تم تعيين التردد في شاشة إلى العاكس، وسوف فائدةتوفير الطاقة لالأحمال قبل البطارية. عندما يتم قطع قبالة فائدة، ووسوف تستمر البطارية تلقائيا لتوفير الطاقة بعد انقلاب.

الخطوات هي كما يلي:

الخطوة 1: عندما فائدة السلطة هو متاح، وسيتم إخراج مباشرة بعد voltagebeing استقرت وشحن البطارياتفي نفس الوقت.

خطوة2: عندما يتم قطع التيار الكهربائي انقطع فجأة فائدة، فإن العاكس تحويل التيار المستمر إلى تيار متردد تلقائيا لضمان عدم انقطاع التيار الكهربائي داخل 5 MS.

الخطوة 3: عندما يصبح قوة الأداة متاحةمرة أخرى، فإنه سيتم نقل تلقائيا إلى أداة توفير الطاقةللأحمال وشحن البطاريات في نفس الوقت.

شاهدسير العمل على النحو التالي.

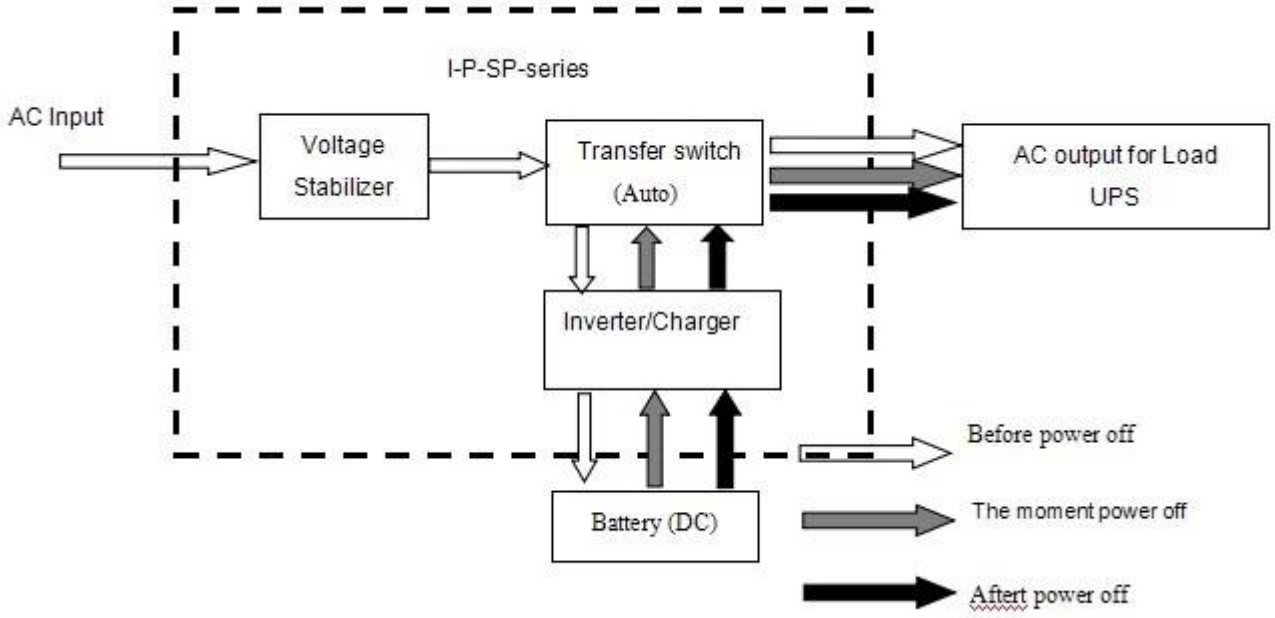

ورفع الصوت عاليا LCD عرض:

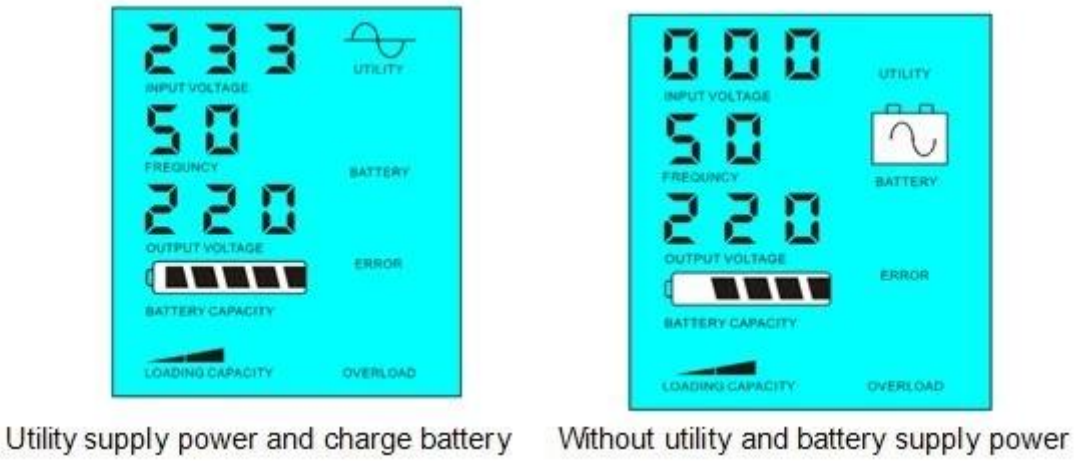

Utility supply power and charge battery Without utility and battery supply power

كما تم تعيين عرض 03. عند كل فائدةوترتبط إلى العاكسLCD البطارية الأولى، والمرافق وضع الاستعداد يو بي إس: التردد في 2.2 البطارية، وبطارية توفير الطاقة لالأحمال قبل الأداة. عندما قدرة البطارية ليست كافية، وسوف فائدةالاستمرار في توفير الطاقة تلقائيا.

الخطوات هي كما يلي:

الخطوة 1: اذا كانت البطارية لديه ما يكفي من القوة، فإنه سيتم توفير الطاقةلتحميل مباشرة

الخطوة 2: عندما لا يكون البطارية ما يكفي من القوة، وسوفنقل تلقائيا إلى فائدة توريد الطاقة إلى الأحمال

الخطوة 3: بعد أن يتم شحن البطارية بالكامل (مثلا عن طريق الطاقة الشمسية أوالرياح وحدة تحكم المسؤول)، فإنه سيتم ثم نقل تلقائيا إلى بطاريةتوريد الطاقة إلى الأحمال.

انظر سير العمل على النحو التالي.

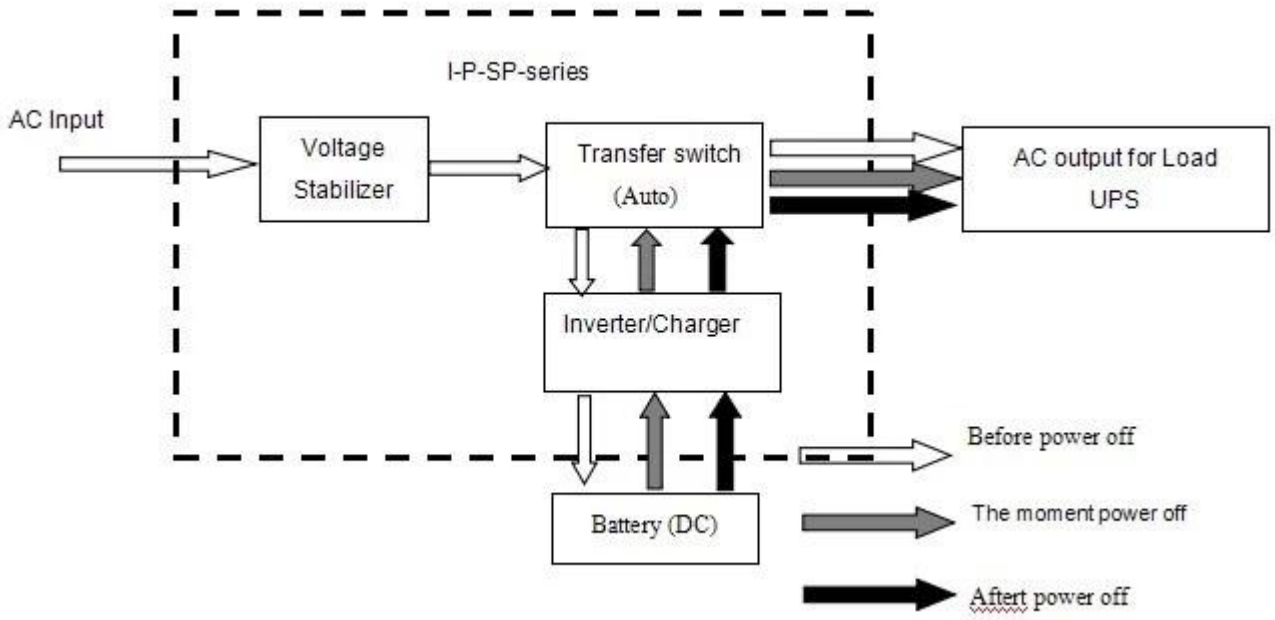

ورفع الصوت عاليا LCD عرض:

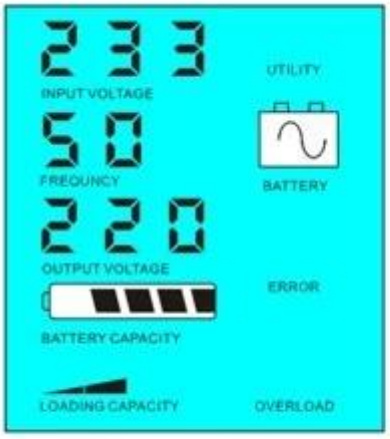

Battery has power

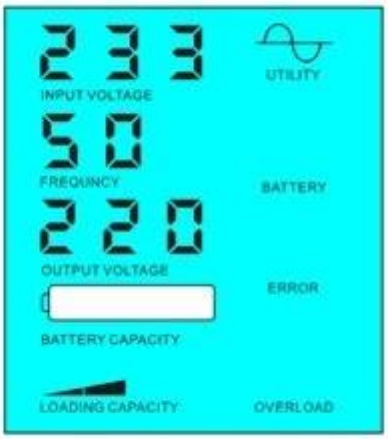

Battery dead, utility supply power

المعلمة

طريقة المعلمة	500VA	700VA	1000VA	1500VA	2000VA	3000VA	4000VA
تصنيف سعة الإخراج	350W	500W	700W	1000W	1500W	2000W	3000W
ذروة السلطة	700W	1000W	1500W	2000W	3000W	4000W	6000W
بطارية الجهد (DC)	12V/24V (اختياري)		24V		24V/48V/96V (اختياري)		
حجم W × D × H (مم)	335 * 165 * 375				350 * 220 * 460		
التعبئة الحجم W × D × H (مم)	355 * 185 * 395				370 * 240 * 480		
(الوزن الصافي (كلغ	7	8	12	14	20	23	29
(الوزن الإجمالي (كجم	8	9	13	16	22	25	31

نموذج المعلمة	5000VA	6000VA	7000VA	10KVA	15KVA	20KVA	30KVA
تصنيف سعة الإخراج	3500W	4000W	5000W	7000W	10000W	15000W	20000W
ذروة السلطة	7000W	8000W	10000W	14000W	20000W	30000W	40000W
بطارية الجهد (DC)	48V/96V/192V (اختياري)			96V/192V (اختياري)		192V	
حجم W × D × H (مم)	420 * 260 * 605					420 * 280 * 625	
التعبئة الحجم W × D × H (مم)	440 * 280 * 625					440 * 300 * 645	
(الوزن الصافي (كلغ	31	50	50	55	85	105	125
(الوزن الإجمالي (كجم	33	55	60	65	95	115	135

عام المعلمة		
طريقة العمل ((إعداد	1	فائدة أولا، الاستعداد للبطارية
	2	وضع النوم، لا فائدة، تحميل ل أعلى سلطة من 5٪ من قوة التصويت عليها، وتبدأ في العمل تلقائيا
	3	البطارية الأولى، والمرافق الاستعداد
الإدخال AC	الجهد	220V ± 35٪ 110 أوV +35٪ (اختياري)
	تردد	50HZ ± 3٪ 60 أوHz ± 3٪ (اختياري)
الإخراج AC	الجهد	220V ± 3٪ 230 أوV ± 3 240 أوV ± 3٪ 100 أوV ± 3٪
		110 أوV ± 3٪ (اختياري)
	تردد	50HZ ± 0.5 60 أوHz ± 0.5 (اختياري)
شحن البطارية	المسؤول AC الحالي	0 ~ 15A
	تهمة الوقت	تعتمد على قدرة البطارية وكمية
	حماية البطارية	الكشف التلقائي، شحن والتفريغ الحماية والإدارة الذكي
عرض	طريقة العرض	LCD
	عرض معلومات	مساهمة الجهد، خرج الجهد والتردد الناتج، قدرة البطارية، تحميل الشرط، معلومات الحالة
خرج الموجة نوع		محض الناتج موجة جيبية، الموجي معدل تشويه ≥ 3
القدرة الزائد		> 120٪ 1 10 ٪130 <،دقيقةS
استهلاك الطاقة	وضع النوم	1 ~ 6W
	الوضع العادي	1 ~ 3A
كفاءة التحويل		80٪ ~ 90٪
نقل التوقيت		<5MS (AC إلى DC / DC إلى تيار متردد)
حماية		الانتاج الزائد، ماس كهربائى، وعالية الجهد المدخلات،مدخلات ذات الجهد المنخفض، وارتفاع درجة الحرارة
بيئة	درجة الحرارة	-10 ℃ ~ 50 ℃
	رطوبة	10٪ ~ 90٪
	ارتفاع	≤ 4000M

ملاحظات:

- يمكن تعيين المعلمة "اختياري" وفقا لمتطلبات العملاء
- ما سبق هو المعلمة لدينا معيار. تخضع للتغيير دون إشعار مسبق.
- لدينا العاكس المهنية الخاصة وتحكم فريق البحث والتطوير، ونحن نقدم الدعم الفني وخدمة صانعي القطع الأصلية.

الآخرين:

1. يرجى الرجوع إلى تصميم مخطط، والوثائق التقنية، وكتيبات المنتجات، الخ
2. التي أدلى بها قسم الهندسة، 5 مايو 2014، الطبعة 2