اعتمد التردد المنخفض الحلول التقنية انعكاس الرائدة في العالم. هذه السلسلة من العاكس لديها I-P-TPI2-1000W-6000W مزايا الكفاءة العالية التحويل، وانخفاض استهلاك الطاقة، سوبر القدرة على تحمل الحمل، والشحن الحالية كبيرة. يمكن النوم. كما يمكن للمستخدمين تعيين الأولوية الإخراج AC للمستخدمين تعيين لطريقة وطريقة العمل العادية وفقا لحمولة (AC الانتاج. انها لدينا الجيل الثاني Hzأو 60 Hzالأول أو العاصمة لأول مرة) واختيار تردد 50 سلسلة. TPI

تطبيق

الصناعية والتجارية والمنزلية امدادات الطاقة الاحتياطية
AC منقولة إمدادات الطاقة
إمدادات الطاقة الرئيسية للمنتجات الصناعية
MPPT) خارج الشبكة نظام مولد الطاقة (أفضل شريك وحدة تحكم المسؤول)

وظيفة

1 وظيفة.DC / AC التحويل

أو وضع السكون (على لوحة بدوره على الزر ل ("ON" ويمكن ضبطه على وضع العمل العادي (على لوحة بدوره على الزر ل S-ON)

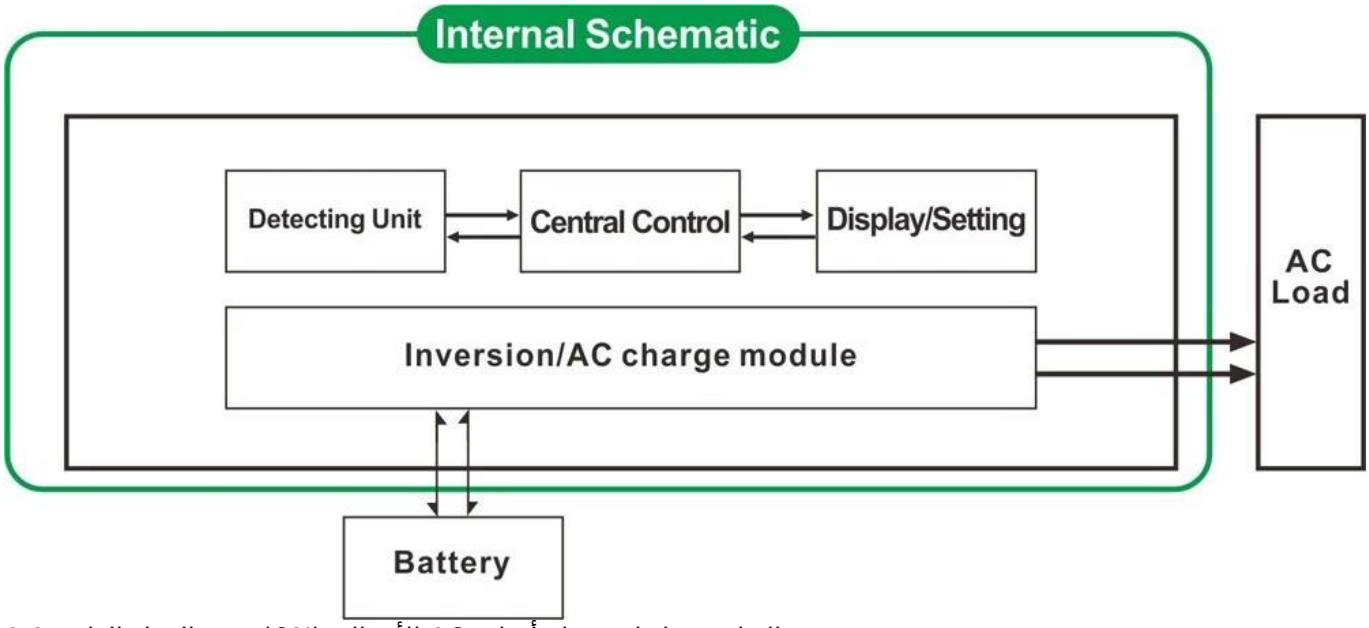

1.1 وضع العمل العادي :(ON) الأحمال AC بغض النظر عن انها مرتبطة أم لا
العاكس دائما تحويل العاصمة إلى تيار متردد. شاشات الكريستال السائل العاكس عرض انتاج التيار الكهربائي. استهلاك الطاقة في وضع العمل العادي هو أعلى قليلا مما كانت عليه في وضع السكون
1.2 وضع السكون :(S-ON) الأحمال إذا كانت السلطة AC من إنتاج أي يوجد لا ، تصنيفا العاكس قوة من أقل هي متصلة
فقط. Wالعاكس. شاشات الكريستال السائل من أنه يظهر 0. فقط رقاقة العاكس يعمل. استهلاك الطاقة من العاكس هو 1-6
متصلة أكثر من 5٪، ثم العاكس تلقائيا تحويل العاصمة إلى تيار متردد لتوفير الطاقة لالأحمال AC إذا كانت السلطة الأحمال
شاشات الكريستال السائل من أنه عرض أي الإخراج. .Sداخل 5

2. عالية الطاقة وظيفة شحن ذكي

1) ويمكن شحن 8 أنواع من البطاريات (التفاصيل يرجى مراجعة المعلمة)
2) قوة عالية الشحن (التفاصيل يرجى مراجعة المعلمة)
(CF) تعويم شحن مرحلة، (CV) ثابت مرحلة الجهد الشحن، (CC) 3) ثلاث مراحل الشحن واسطة: ثابت مرحلة الشحن الحالية

ملاحظة: عندما يتم تعيين نوع البطارية ل"0"، وانها لن شحن البطارية وشحن الحالي هو "0". سوف مؤشر الشحن يست

خفيفة.

وظيفة 3. يو بي إس

الأول) واسطة فائدة وضع DC) أولا) وضع البطارية الاحتياطية أو البطارية الأولى AC) يمكن أن تكون على النحو فائدة أولا الاستعداد.

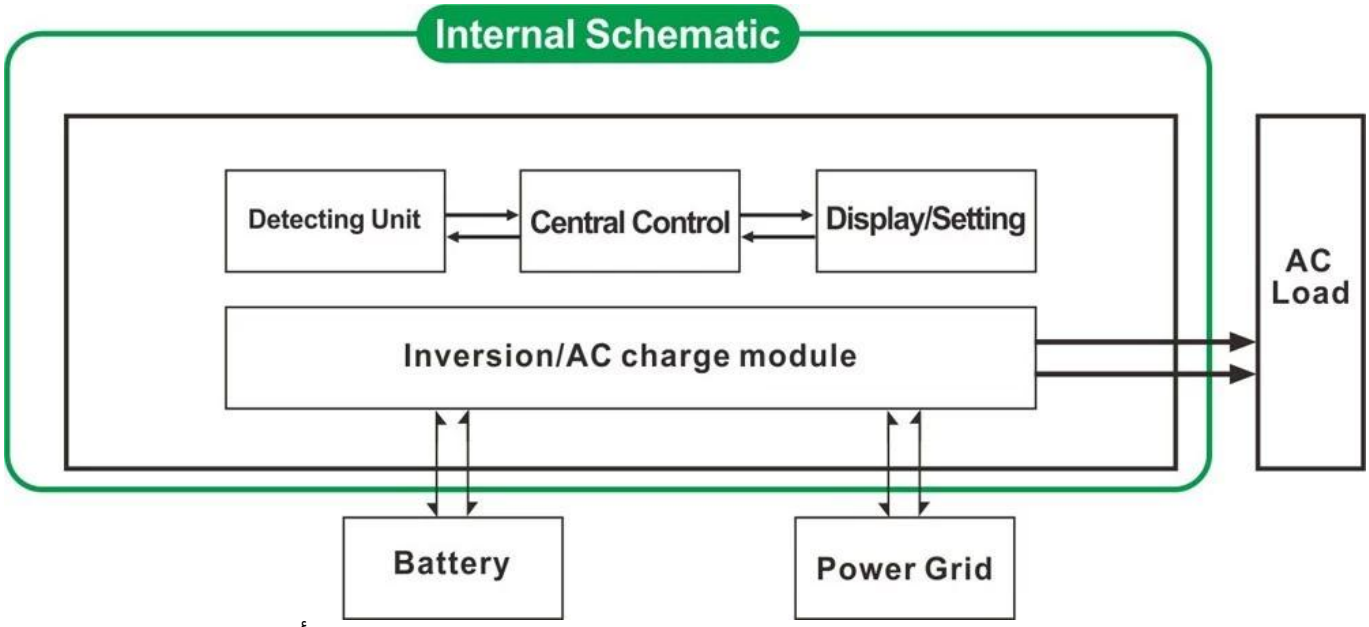

("AC" على لوحة يتحول الزر إلى) UPS 3.1. فائدة أولا، البطارية وضع الاستعداد
3.2. واسطة (على لوحة يتحول الزر إلى UPS البطارية الأولى، والمرافق الاحتياطية "DC").

الميزات

1. إخراج موجة جيبية نقية
إدارة 2. وحدة المعالجة المركزية، ومراقبة ذكية، تصميم وحدات
3. LCD وشاشة LED. يمكن أن تظهر المعلمات وحالة العمل العاكس
أولا أو العاصمة لأول مرة). AC) 4. يمكن للمستخدمين تعيين في وضع السكون أو الوضع العادي العمل وتحديد أولوية الإخراج
ويمكن اختيار. (Hzأو 60 Hzوتيرة الانتاج (50
تحت وضع السكون). هذا هو أفضل خيار من 5W ~ 6W. عالية الكفاءة تحويل (87٪ -98٪)، وانخفاض استهلاك الطاقة (1
المحولات لنظام الطاقة الشمسية
6. لا يمكن للالعاكس تهمة 8 أنواع من البطاريات مثل بطارية مختومة الرصاص الحمضية، مفتوحة بطارية الرصاص الحمضية، بطارية هلام. يرجى ملاحظة ما يلي: بطارية ليثيوم يمكن ستحمل أيضا، تحتاج إلى أن توضع في مصنع المعلمات ذات الصلة.
7. قوة الشحن عالية ويمكن أن تكون مغلقة وظيفة الشحن
8. هذه السلسلة من المحولات لديها القدرة على حمل حمولة قوية وقدرة الزائد. ذروة السلطة هي 3 مرات من انتاج الطاقة
مكيف HPمحرك 2 KWمكيف الهواء، ويمكن أن نموذج 2 HPمحرك 1 KWفي التصنيف. على سبيل المثال، يمكن للنموذج 1
مكيف. HPمحرك 3 KWالهواء، ويمكن 3
9. اعتماد أحدث الأميركي تصميم الدوائر ذات التردد المنخفض، والعلامة التجارية الجديدة المواد الكهربائية المستوردة، نقية
محول النحاس، هذا النظام هو مستقر جدا الخدمة الطويلة في الحياة (أكثر من 5 سنوات في ظل الاستخدام العادي)
10. الكمال الحماية (حماية انخفاض مساهمة الجهد، مدخلات عالية من حماية الجهد، على حماية درجة الحرارة، وحماية ماس
كهربائى، وحماية الزائد)
11. EMC، لفد، بنفايات الموافقات شهادة
12. 2 سنة الضمان والحياة لمرة والمساعدة التقنية.

مواصفة

نموذج	5000W
تصنيف انتاج الطاقة	5000W
الطاقة الذروة	15000W
بطارية الجهد (DC)	24V 48 أوV (اختياري)
حجم W × D × H (مم)	440 * 218 * 400
التعبئة الحجم W × D × H (مم)	520 * 275 * 520
الوزن الصافي (كلغ)	40

الوزن الإجمالي) (كجم		48	
طريقة العمل (ضبط))	على	وضع العمل العادي	
	ابن	استهلاك عندما تحميل السلطة لأعلى من 5٪ تصنيف Wوضع السكون، 1 ~ 6 انتاج الطاقة، فإنه سيتم البدء في العمل تلقائيا	
	إيقاف	تماما قبالة	
الإدخال AC	الجهد االكهربى	220V ± 35٪ 110 وأV + 35٪ (اختياري)	
	تردد	50HZ 60 وأHz	
خرج ميلان	الجهد االكهربى	220V ± 3٪ 230 وأV ± 3 240 وأV ± 3٪ 100 وأV ± 3٪ 110 وأV ± 3٪ (اختياري)	
	تردد	تردد هو نفسه تحت وضع فائدة 50 ترددHz 60 وأHz (في اختياري DC / AC طريقة تحويل	
فرض فائدة (نوع البطارية) "0" يعني الشحن وظيفة مغلق)	التهمة الحالية AC (MAX)	24V	48V
		70A	40A
	نوع البطارية	1 البطارية الصوف، الرصاص battery2 أمريكي بطارية هلام، الصوف البطارية المختومة حامض البطارية، أوروبا بطارية هلام، وبطاريات الرصاص الحمضية البطارية OEM المفتوحة، وبطارية الكالسيوم، دي حمض البطارية أو	
	فرض الوضع	ثلاث مراحل الشحن: CC، السيرة الذاتية، CF	
	وقت الشحن	يقررها قدرة البطارية وكمية	
	حماية البطارية	الكشف التلقائي، وتهمة حماية التفريغ، إدارة ذكية	
يو بي إس أفضلية	AC	فائدة أولا، الاستعداد بطارية	
	العاصمة	بطارية أولا، الاستعداد فائدة	
عرض	وضع العرض	LCD + LED	
	عرض معلومات	إدخال الجهد، خرج الجهد والتردد الناتج، قدرة البطارية، حالة الحمل، معلومات الحالة	
خرج الموجة نوع		موجة جيبية نقية	
القدرة الزائد		> 120٪ 1 10 ٪130 <،دقيقةS	
استهلاك الطاقة	وضع السكون	1 ~ 6W	
	الوضع العادي	1 ~ 3A	
كفاءة التحويل		87٪ ~ 98٪	
وقت النقل		<5MS (AC إلى DC / DC ل AC)	
حماية		الناتج الزائد، ماس كهربائي، ومدخلات عالية الجهد، جهد منخفض المدخلات، يسخن	
بيئة	درجة الحرارة	-10 ℃ ~ 50 ℃	
	رطوبة	10٪ ~ 90٪	
	ارتفاع	≤4000m	

شهادات

ISO2008

ISO2004

CE-EMC

CE- لفد

لجنة الاتصالات الفدرالية

بنفايات

خدمة

.1 تصنيع المعدات الأصلية والحركة الديمقراطية البرتقالية وتقدم الطلبات .

استشارة .2 حل السلطة متاح على أساس مجموعة فنية.

.3 24 شهرا الضمان. الوقت مدى الحياة تمديد الخدمات التقنية .

.4 أي من الأسئلة الخاصة بك وسوف يسترشد فريق تقني محترف.

وتقدم .5 دراسة فنية الحرة ومناقشة المنتجات في كل عام.