IP67 مقاوم للماء MPPT 12 تحكم بالطاقة الشمسية V 24V 36V 48V 80A 100A

خاصية

1. □□□ □□□ MPPT □ 99 □□□ □□□ □□□□□ □□□□□□.
2.12V / 24V / 36V / 48V التعرف التلقائي على نظام البطارية ، مناسب للعملاء للاستخدام.
3. الحد الأقصى لجهد الإدخال PV يصل إلى DC150V.
4.Support متعددة الآلات المتوازية لتحقيق ترقية طاقة النظام
5. كبيرة جدًا ، تحافظ وحدة التحكم تلقائيًا على طاقة الشحن ، ولن يتجاوز PV لديها وظيفة الشحن الحالية الحد. عندما تكون طاقة تيار الشحن القيمة المقدرة.
6. وضع التفريغ: وضع التشغيل / الإيقاف ، وضع التحكم في الوقت المزدوج ، وضع التحكم في الجهد الكهروضوئي ، الجهد الكهروضوئي + وضع تأخير الوقت وما إلى ذلك.
7. يمكن أيضًا تحديد أنواع أخرى من البطاريات NiCd. أنواع البطاريات الموصى بها: حمض الرصاص المختوم ، تنفيس ، هلام ، بطارية مثل بطارية الليثيوم وما إلى ذلك ،.
8.RS485 الاتصالات ، يمكننا أن نقدم بروتوكول الاتصال للإدارة المتكاملة للمستخدم المريح والتطوير الثانوي
9. دعم مراقبة برامج الكمبيوتر ووحدة WiFi لتحقيق مراقبة APP السحابية.
10. CE ، ROHS ، شهادات FCC شهادات أخرى بناءً على متطلبات مختلفة ، يمكن أيضًا إجراء المعتمدة.
11. 2 سنوات إلى 10 سنوات من 2 ضمان سنوات وخدمة فنية ممتدة.

معامل

سلسلة MARS		48BL-80A	48BL-100A	48BH-80A	96BH-50A
فئة المنتج	خصائص تحكم	MPPT (أقصى تتبع باور بوينت)			
	كفاءة MPPT	≥99.5٪			
	الطاقة الاحتياطية	0.5 واط ~ 1.2 واط			
	جهد النظام	التعرف التلقائي		48 فولت	96 فولت
	طريقة تبديد الحرارة	تبريد الهواء			

خصائص الإدخال	جهد الإدخال Max.PV (VOC)		DC150V		DC300V	
	ابدأ نقطة جهد الشحن		جهد البطارية + 3 فولت		جهد البطارية + 10 فولت	
	نقطة حماية الجهد المنخفض		جهد البطارية + 2 فولت		جهد البطارية + 5 فولت	
	أكثر من نقطة حماية الجهد		DC150V		DC300V	
	تصنيف الطاقة الكهروضوئية	نظام 12 فولت	1040 واط	1300 واط	-	-
		نظام 24 فولت	2080 واط	2600 واط	-	-
		نظام 36 فولت	3120 واط	3900 واط	-	-
		نظام 48 فولت	4160 واط	5200 واط	4160 واط	-
		نظام 96 فولت	-	-	-	5200 واط
خصائص الشحن	أنواع بطاريات قابلة للتحديد		حمض الرصاص المختوم ، بطارية الجل ، مغمورة (يمكن أيضًا تحديد أنواع أخرى من البطاريات)			
	(بطارية الجل الافتراضية)					
	تهمة تصنيفها الحالية		80 أ	100 أ	80 أ	50 أ
	طريقة الشحن		مراحل: تيار ثابت (شحن سريع) - شحنة ثابتة للجهد العائم 3			
خصائص التحميل	جهد الحمل		نفس جهد البطارية			
	تصنيف الحمل الحالي		80 أ	100 أ	80 أ	50 أ
	وضع التحكم في الحمل		وضع التشغيل \ الإيقاف ، وضع التحكم في الجهد الكهروضوئي ، وضع التحكم الثنائي الوقت ، وضع التحكم في الوقت + PV			
العرض والاتصال	وضع العرض		عالية الوضوح LCD شاشة عرض ذات إضاءة خلفية شاشة			
	وضع الاتصال		دعم مراقبة برامج الكمبيوتر / دعم وحدة / RS485 / ذو 8 سنون RJ45 منفذ لتحقيق مراقبة سحابة التطبيق WiFi			
معلمات أخرى	وظيفة الحماية		المدخلات والمخرجات أكثر من \ تحت حماية الجهد ، منع الحماية العكسية للاتصال ، حماية سفك البطارية إلخ.			
	درجة حرارة التشغيل		درجة مئوية ~ + 50 درجة مئوية 20-			
	درجة حرارة التخزين		℃ 40- ~ + 75 ℃			
	(حماية الدخول) IP		IP67			
	ماكس. حجم الاتصال		مم 2 50			
	(الوزن الصافي / كغ		12.8			
	(الوزن الإجمالي (كجم		13			
	حجم المنتج مم		140 * 350 * 500			
	(حجم التعبئة (مم		265 * 448 * 610			

□□□□□□ □□□□□ □□□□

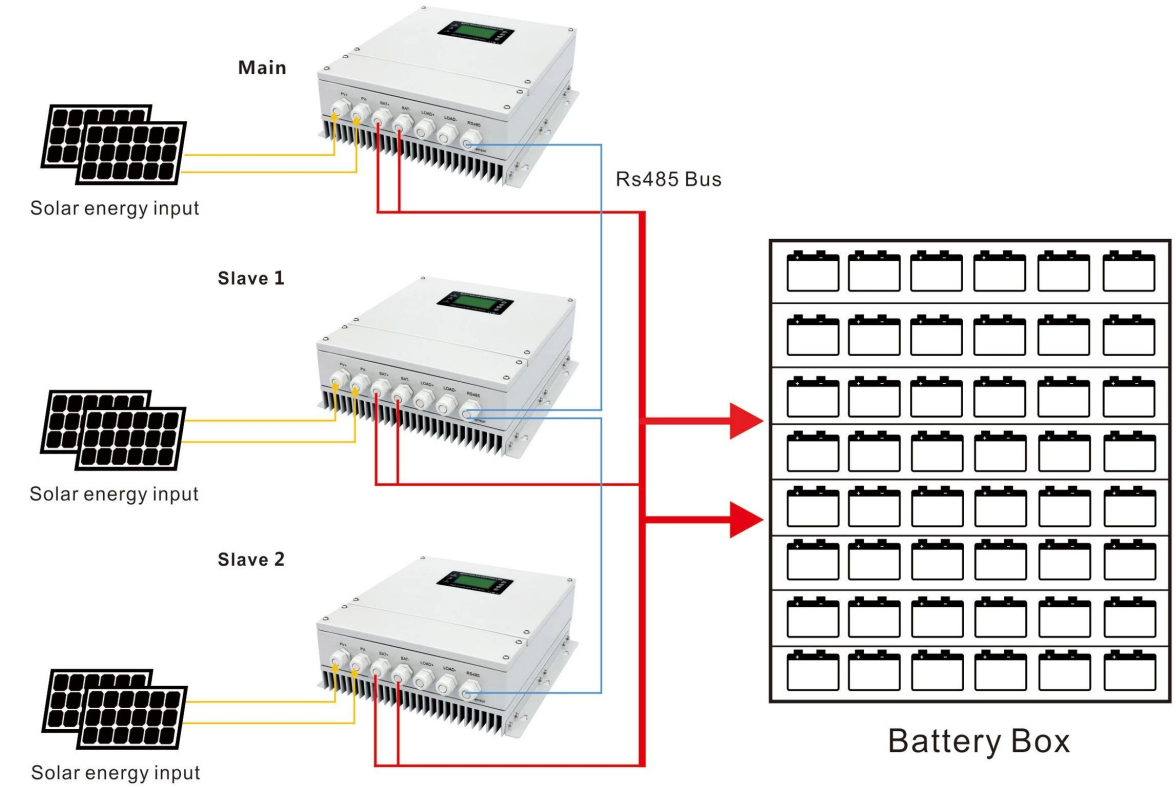
Main
Solar energy input
Rs485 Bus
Slave 1
Solar energy input
Slave 2
Solar energy input
Battery Box

□□□□□□ □□□□□ □□□□

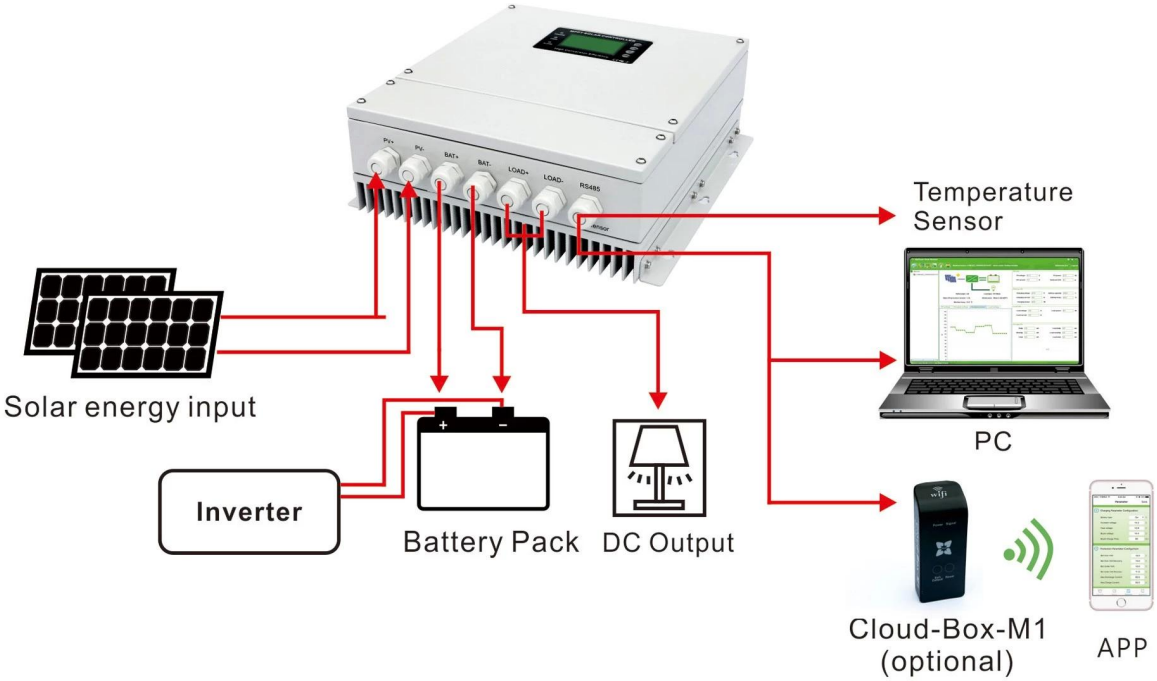
Temperature Sensor
Solar energy input
PC
Inverter
Battery Pack
DC Output
Cloud-Box-M1 (optional)
APP