ملامح

1. نقي الناتج موجة جيبية.

2. إدارة وحدة المعالجة المركزية، ومراقبة ذكي، تصميم وحدات.

3. LCD وشاشة LED. يمكن عرض مرئي عن جميع المعلمات العمل والحالة (مثل إدخال الجهد، خرج الجهد والتردد الناتج، قدرة البطارية، وحالة الحمل، مركز المعلومات، الخ).

4. الأولى أو الأولى) وتيرة الانتاج (50 هرتز أو 60 AC DC) العمل mode.the يمكن تعيين وضع السكون وطبيعية الأولوية الناتج هرتز) لإرضاء المستخدم مع مختلف بيئة باستخدام.

5. 1 تحت وضع السكون). ذلك هو الخيار الافضل للمحولات 6W ~ Wارتفاع كفاءة التحويل (87٪ -98٪)، وانخفاض استهلاك الطاقة لنظام الطاقة الشمسية.

6. 8 أنواع من بطاريات يمكن شحنها على السوق العالمية، مثل مختومة بطارية الرصاص الحمضية، وفتح بطارية الرصاص الحمضية، وبطارية هلام، الخ والجدير بالذكر ان لشحن بطارية الليثيوم، وتحتاج المعلمات ذات الصلة التي سيتم تحديدها في المصنع.

7. يمكن إغلاق قوة شحن عالية وظيفة شحن

8. هذه السلسلة من محولات ديك قدرة قوية على حمل حمولة وقدرة الزائد. قوة الذروة هو 3 مرات من معدل انتاج الطاقة. على سبيل المثال، يمكن 1 KWتصنيف السلطة العاكس تحمل 2 HPمكيف، و2 KW 2لHP، 3KW 3لHP، الخ

9. اعتماد أحدث الأمريكية منخفضة التردد تصميم الدوائر، جديدة المواد الكهربائية العلامة التجارية المستوردة، نقية المحولات النحاس، ونظام غير مستقر للغاية، ولديه معدل عطل منخفضة، والخدمة الطويلة في الحياة (أكثر من 5 سنوات في ظل الاستخدام العادي)

10. الكمال حماية (حماية الجهد المنخفض، على حماية الجهد، يسخن حماية، حماية ماس كهربائى، والحماية الزائدة)

11. EMC، لفد والموافقات بنفايات

12. 2 سنة الضمان والدعم الفني مدى الحياة

تطبيق

1. احتياطية يو بي اس ونظام EPS الخ لالعسكرية والصناعية والتجارية والمنزلية.

2. قوة متحركة والطاقة الاحتياطية للمناطق التي هي عدم وجود فائدة

3. خارج الشبكة الشمسية و الرياح نظام الطاقة

3.1. بسيطة خارج الشبكة الشمسية و الرياح نظام الطاقة

3.2. AC الأولى خارج الشبكة الشمسية و الرياح نظام الطاقة

3.3. العاصمة الأولى خارج الشبكة الشمسية و الرياح نظام الطاقة

في جميع مجالات التطبيق أعلاه، هذه السلسلة من العاكس هو مناسبة لجميع أنواع حثي الأحمال، تحميل بالسعة وحمل مقاوم مثل مكيف، ثلاجة، غسالة، تلفزيون، الخ

وظيفة

1. وظيفة عكس

اضغط على الزر ل (يمكن تعيين إلى الوضع العادي العمل "ON") اضغط على الزر ل (ووضع السكون "S-ON")

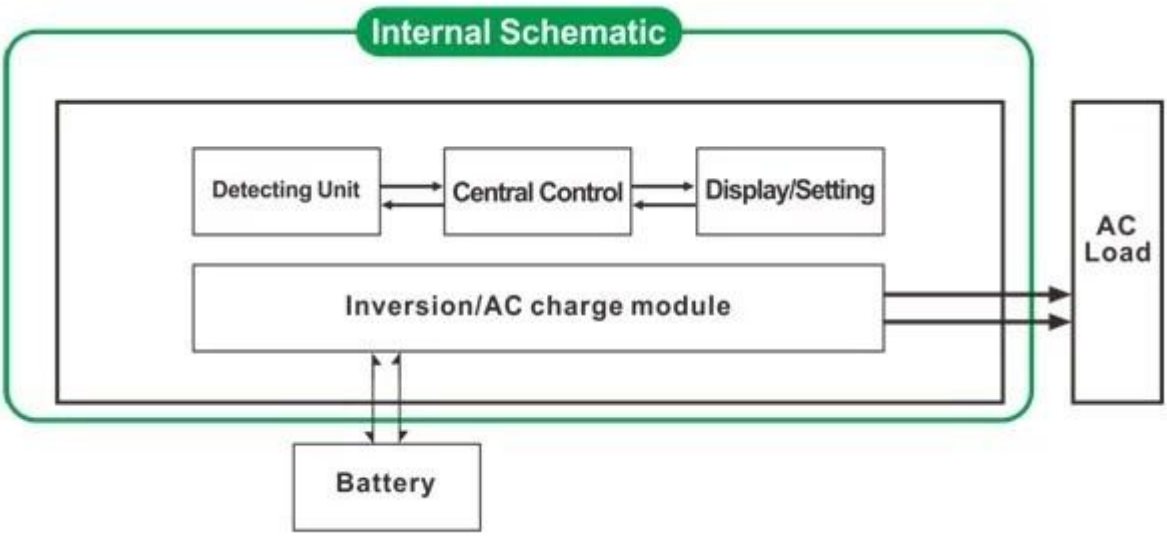

1.1 وضع العمل العادي (ON): بغض النظر عن ما إذا كانت هناك كميات AC

متصلا العاكس أو لا، فإن محطة الانتاج من العاكس دائما الجهد على استعداد لتوريد الطاقة إلى الأحمال. تحت هذا الوضع، واستهلاك الطاقة هو أعلى قليلا وسوف عرض انتاج التيار الكهربائي LCD.

1.2 وضع السكون (S-ON): إذا كانت السلطة من الأحمال التي متصلا العاكس هو أقل من 30 W، لن يكون هناك أي الإخراج من العاكس. وهذا هو القول، إلا أن شريحة من العاكس وتعمل في مثل هذه الظروف واستهلاك الطاقة ليست سوى 1-6 W؛ إذا كانت السلطة من الأحمال التي ترتبط إلى العاكس هو أكثر من 30 W، ثم العاكس سوف تبدأ تلقائيا وظيفة انعكاس وتوريد الطاقة إلى الأحمال داخل 5 S. سوف عرض أي الإخراج LCD.

2. عالية الطاقة ذكي وظيفة شحن

(ويمكن شحن 8 أنواع من البطاريات التقليدية في السوق العالمية (الرجوع إلى المعلمة لمزيد من التفاصيل

(قوة شحن كبيرة (راجع المعلمة لمزيد من التفاصيل

(CF) تطفو الشحن المرحلة، (CV) ثابت المرحلة الجهد شحن، (CC) ثلاث مراحل وضع الشحن: ثابت المرحلة الشحن الحالية

ملاحظة: عند تعيين نوع البطارية إلى "0"، فإنه لن شحن البطارية والشحن الحالية هو "0". أيضا سوف مؤشر الشحن لا ضوء.

3. وظيفة UPS

كما يمكن ضبط أداة الأولى، وضع البطارية الاحتياطية والبطارية الأولى، ووضع أداة الاستعداد.

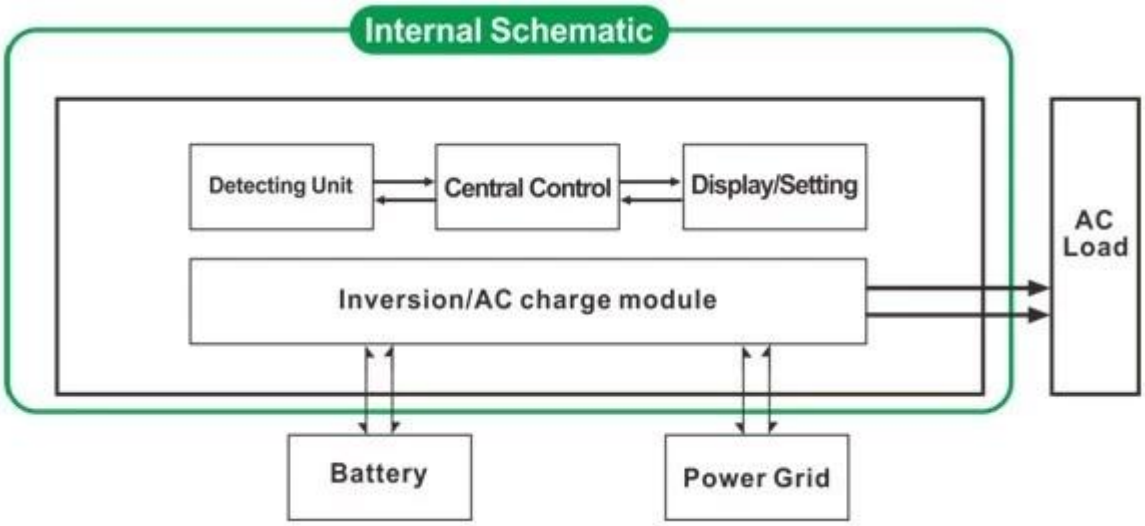

3.1. الأداة الأولى، البطارية وضع الاستعداد يو بي إس (اضغط على الزر ل "AC")

عندما تكون متصلا كلا فائدة والبطارية إلى العاكس، وسوف أداة توفير الطاقة لالأحمال قبل البطارية. عندما يتم قطع قبالة فائدة، وسوف تستمر البطارية تلقائيا لتوفير الطاقة بعد انقلاب.

الخطوات هي كما يلي:

(الخطوة 1: عندما قوة الأداة المتاحة، فإنه سيتم إخراج مباشرة وشحن البطاريات في نفس الوقت (يمكن أن يحدد نوع البطارية

تلقائيا AC الخطوة 2: عندما يتم قطع التيار الكهربائي انقطع فجأة فائدة، فإن العاكس تحويل التيار المستمر (بطارية) إلى السلطة 5 لضمان عدم انقطاع التيار الكهربائي داخل MS.

الخطوة 3: عندما يصبح قوة الأداة متوفرة مرة أخرى، فإنه سيتم نقل تلقائيا إلى فائدة إمداد الطاقة إلى الأحمال وشحن البطاريات (في نفس الوقت ((ويمكن تعيين نوع البطارية

انظر سير العمل على النحو التالي.

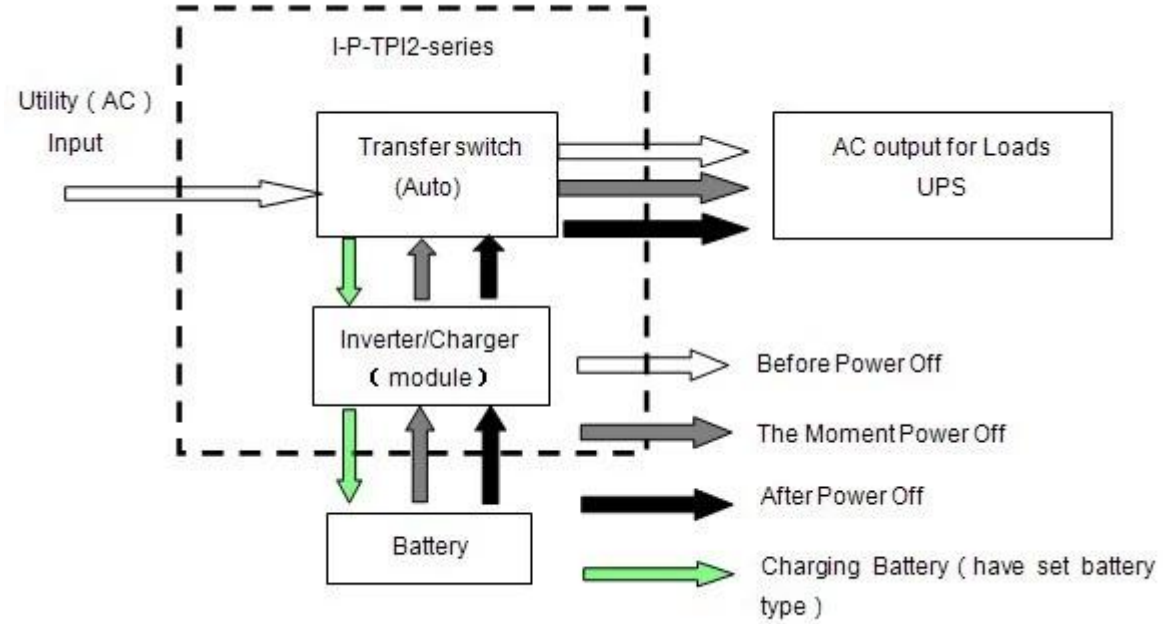

3.2. اضغط على الزر ل (UPS البطارية الأولى، ووضع المرافق الاحتياطية "DC").

"تحت هذا الوضع، فإنه لن شحن البطارية و "نوع البطارية" تحتاج إلى تعيين إلى "0

عندما تكون متصلا كلا فائدة والبطارية إلى العاكس، وسوف البطارية توفير الطاقة لالأحمال قبل الأداة. عندما سعة البطارية لا

بما فيه الكفاية، وسوف تستمر الأداة المساعدة لتوفير الطاقة تلقائيا.

الخطوات هي كما يلي:

الخطوة 1: اذا كانت البطارية لديه ما يكفي من القوة، فإنه سيتم توفير الطاقة لالأحمال مباشرة

الخطوة 2: عندما لا يكون البطارية ما يكفي من القوة، فإنه سيتم نقل تلقائيا إلى فائدة توريد الطاقة إلى الأحمال

الخطوة 3: بعد أن يتم شحن البطارية بالكامل (مثلا عن طريق الطاقة الشمسية أو طاقة الرياح وحدة تحكم المسؤول)، فإنه سيتم ثم نقل تلقائيا إلى بطارية توريد الطاقة إلى الأحمال.

انظر سير العمل على النحو التالي.

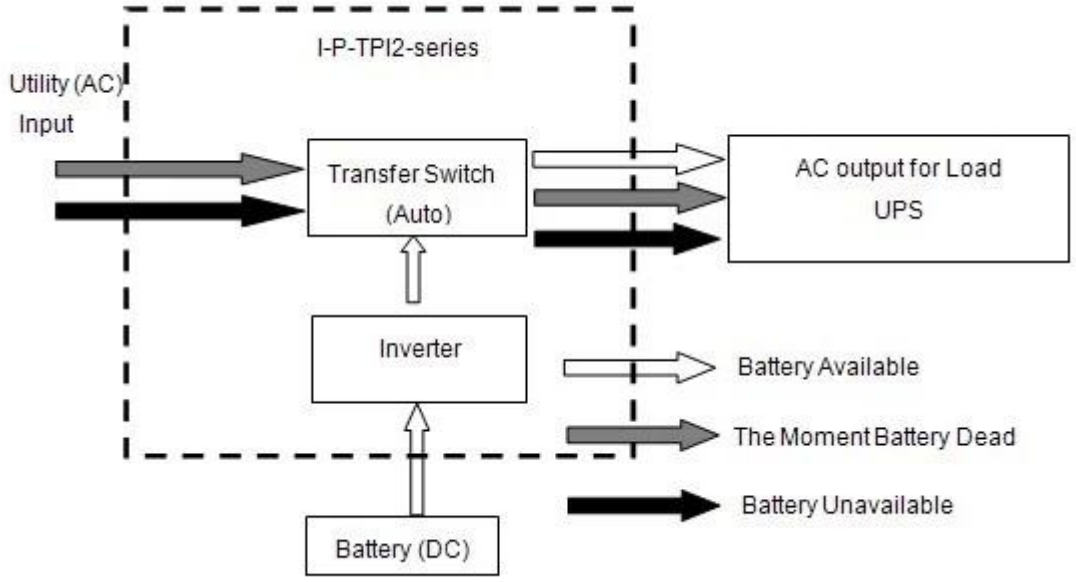

المعلمة

المعلمة / نموذج		1000W	2000W	3000W	4000W	5000W	6000W
تقييما انتاج الطاقة		1000W	2000W	3000W	4000W	5000W	6000W
ذروة السلطة		3000W	6000W	9000W	12000W	15000W	18000W
بطارية الجهد (DC)		12V 24 وأ V 48 وأ V (اختياري)			24V 48 وأ V (اختياري)		
حجم W × D × H (مم)		318 * 218 * 368			440 * 218 * 400		
حزم حجم W × D × H (مم)		395 * 275 * 520			520 * 275 * 520		
الوزن الصافي (كجم)		27	28	30	39	40	51
إجمالي الوزن (كجم)		29	30	32	43	48	53
عامل طريقة (إعداد)	ON	وضع العمل العادي					
	S-ON	تبدأ في العمل تلقائيا، W وضع النوم، لا فائدة، قوة الحمل على ارتفاع من 30					
	OFF	تماما قبالة					

الإدخال AC	الجهد		220V ± 35٪ 110 أوV +35٪ (اختياري)					
	تردد		50 ،قررت حسب الجنسية HZ 60 أوHz					
الإخراج AC	الجهد		220V ± 3٪ 230 أوV ± 3 240 أوV ± 3٪ 100 أوV ± 3٪ 110 أوV ± 3٪ (اختياري)					
	تردد		تحت وضع الأداة المساعدة: التردد هو نفس 50: تحت وضع البطاريةHz 60 أوHz (اختياري)					
فائدة شحن (البطارية اكتب "0" يعني ظيفة شحن مغلقة)	تهمة AC الحالي (MAX)	BAT	1000W	2000W	3000W	4000W	5000W	6000W
		12V	35A	65A	75A	/	/	/
		24V	20A	35A	45A	65A	70A	75A
		48V	10A	15A	30A	35A	40A	50A
	بطارية نوع		المختومة بطاريات ،battery2 الأميركي بطارية هلام، الصوف البطارية 1، صوف الرصاص الحمضية، وأوروبا بطارية هلام، بطاريات الرصاص الحمضية فتح، البطارية البطارية OEM الكالسيوم، حمض بطارية دي أو					
	شحن طريقة		ثلاث مراحل الشحن: CC، السيرة الذاتية، CF.					
	شحن وقت		قررت قدرة البطارية وكمية					
	بطارية حماية		الكشف التلقائي، وتهمة وحماية التفريغ، إدارة ذكية					
يو بي إس أفضلية	AC		الأداة الأولى، والاستعداد البطارية					
	DC		بطارية الأولى، والمرافق الاستعداد					
عرض	عرض طريقة		+ LCD LED					
	عرض معلومات		مساهمة الجهد، خرج الجهد والتردد الناتج، قدرة البطارية، وحالة الحمل، والحالة معلومات					
إنتاج موجة نوع			موجة جيبية نقية					
الزائد القدرة			> 120٪ 1 10 ٪130 <،دقيقةS					
قوة استهلاك	وضع النوم		1 ~ 6W					
	طبيعي طريقة		1 ~ 3A					
تحويل كفاءة			80٪ ~ 90٪					
نقل وقت			<5MS (AC إلى DC / DC إلى AC)					
حماية			الانتاج الزائد، ماس كهربائى، وعالية الجهد المدخلات، والمدخلات ذات الجهد المنخفض، يسخن					
بيئة	درجة الحرارة		-10 ℃ ~ 50 ℃					
	رطوبة		10٪ ~ 90٪					
	ارتفاع		≤ 4000M					

ما سبق هو المعيار لدينا المعلمة. تخضع للتغيير دون إشعار مسبق.

فريق، ونحن نقدم الدعم الفني وخدمة صانعي القطع الأصلية R & D لدينا منطقتنا المهنية العاكس وحدة تحكم.

آخرون

من فضلك الرجوع إلى تصميم مخطط، والوثائق التقنية، وكتيبات المنتجات، الخ

مصنوع من قبل قسم الهندسة، 13 مايو 2014، الطبعة 2