ملامح

1. نقي الناتج موجة جيبية

2. إدارة وحدة المعالجة المركزية، ومراقبة ذكي، تصميم وحدات

3. LCD وشاشة LED العاكس العمل وحالة المعلومات تظهر أن يمكن.

4. الأولى أو الأولى). وتيرة الانتاج AC DC) يمكن للمستخدمين تعيين في وضع السكون أو وضع العمل العادي ووضع أولوية الإخراج ويمكن اختيار (Hzأو 60 Hz(50.

5. 1) تحت وضع السكون). ذلك هو الخيار الافضل للمحولات 6W ~ Wارتفاع كفاءة التحويل (87٪ -98٪)، وانخفاض استهلاك الطاقة لنظام الطاقة الشمسية

6. العاكس يمكن اتهام 8 أنواع من البطاريات مثل مختومة البطاريات الحمضية، مفتوحة بطارية الرصاص الحمضية، وبطارية هلام. يرجى ملاحظة ما يلي: بطارية ليثيوم يمكن ستحمل أيضا، تحتاج المعلمات ذات الصلة التي سيتم تحديدها في المصنع.

7. يمكن إغلاق قوة شحن عالية وظيفة شحن

8. هذه السلسلة من محولات ديك قدرة قوية على حمل حمولة وقدرة الزائد. قوة الذروة هو 3 مرات من معدل انتاج الطاقة. على سبيل المثال، يمكن للنموذج 1 KWدفع مكيف الهواء 1 HP، يمكن للنموذج 2 KWدفع مكيف الهواء 2 HP، يمكن KWدفع مكيف 3HP.

9. اعتماد أحدث الأمريكية منخفضة التردد تصميم الدوائر، جديدة المواد الكهربائية العلامة التجارية المستوردة، نقية المحولات النحاس، ونظام مستقر جدا الخدمة الطويلة في الحياة (أكثر من 5 سنوات في ظل الاستخدام العادي)

10. حماية مثالي (منخفض حماية المدخلات الجهد، وارتفاع مدخلات حماية التيار الكهربائي، على حماية درجة الحرارة، وحماية ماس كهربائى، وحماية الزائد)

11 الموافقات. EMC، لفد، بنفايات شهادة

12. الضمان والمساعدة التقنية للحياة مرة 2 سنة.

تطبيق

1. UPS احتياطية ونظام EPS لالعسكرية والصناعية والتجارية والمنزلية وغيرها

2. إزالة الاستعداد إمدادات الطاقة للمناطق التي هي عدم وجود فائدة

3. الشمسية أو طاقة الرياح خارج الشبكة نظام الطاقة

3.1. خارج الشبكة الشمسية أو طاقة الرياح نظام الطاقة

3.2. AC الأولى خارج الشبكة الشمسية أو طاقة الرياح نظام الطاقة

3.3. د نظام الطاقة الشمسية أو طاقة الرياحGRI العاصمة الأولى خارج

في مجالات التطبيق أعلاه، هذه السلسلة من العاكس هو مناسبة لجميع أنواع حثي الأحمال، تحميل بالسعة وحمل مقاوم مثل

التلفزيون، مكيف وثلاجة وغسالة.

وظيفة

1.DC/AC تحويل وظيفة

(S-ON)أو وضع السكون (على لوحة تشغيل الزر ل ("ON" يمكن تعيينها لوضع العمل العادي (على لوحة تشغيل الزر إلى

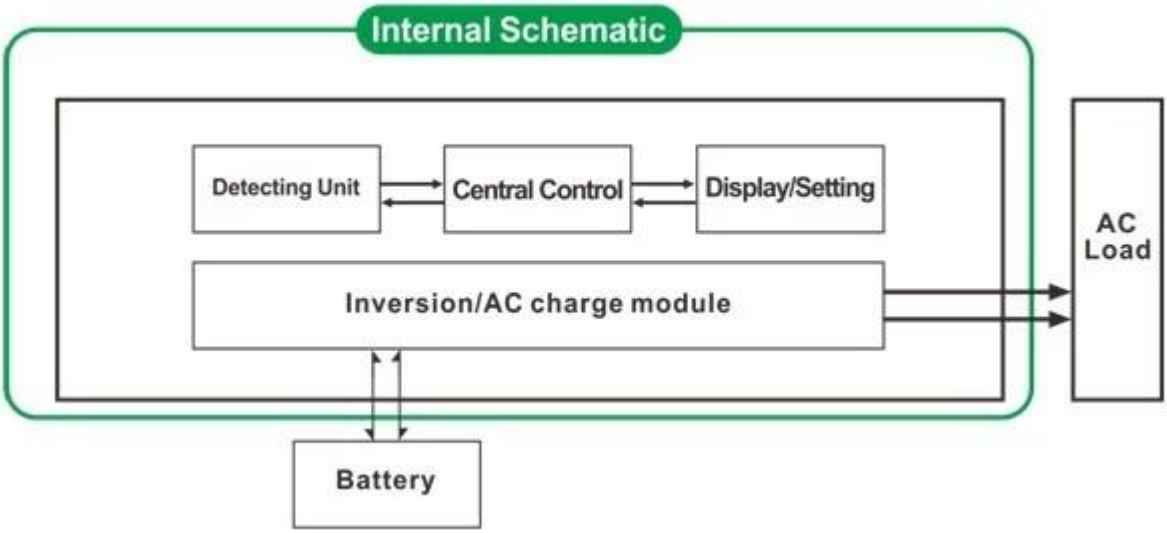

1.1 الوضع العادي العمل :(ON) أم لا AC بغض النظر عن انها مرتبطة الأحمال

العاكس دائما تحويل العاصمة إلى تيار متردد. شاشات الكريستال السائل العاكس عرض انتاج التيار الكهربائي. استهلاك الطاقة في وضع العمل العادي هو أعلى قليلا مما كان عليه في وضع السكون

1.2 وضع السكون (S-ON): إذا كانت السلطة من الأحمال AC وليس هناك متصلة أقل من 5٪ من قوة التصويت عليها من العاكس، من خرج العاكس. شاشات الكريستال السائل من أنه يظهر 0. رقاقة من العاكس وتعمل فقط. استهلاك الطاقة من العاكس هو فقط 6-1W. متصلة أكثر من 5٪، ثم العاكس تلقائيا تحويل العاصمة إلى تيار متردد لتوفير الطاقة AC إذا كانت السلطة من الأحمال 5 داخل الأحمال .S شاشات الكريستال السائل من أنه عرض أي الإخراج.

2. عالية الطاقة ذكي وظيفة شحن

- فإنه يمكن شحن 8 أنواع من البطاريات (التفاصيل يرجى مراجعة معلمة)
- الطاقة العالية شحن (التفاصيل يرجى مراجعة معلمة)
- تطفو الشحن المرحلة ،(CF) ثابت المرحلة الجهد شحن ،(CV) ثلاث مراحل وضع الشحن: ثابت المرحلة الشحن الحالية (CC)

ملاحظة: عند تعيين نوع البطارية إلى "0"، فإنه لن شحن البطارية والشحن الحالية هو "0". سوف مؤشر الشحن لا ضوء.

3. وظيفة UPS

الأولى) وضع البطارية وضع الاستعداد أو البطارية الاولى (العاصمة الأولى) وضع أداة الاستعداد AC) يمكن تعيينها كما الأداة الأولى.

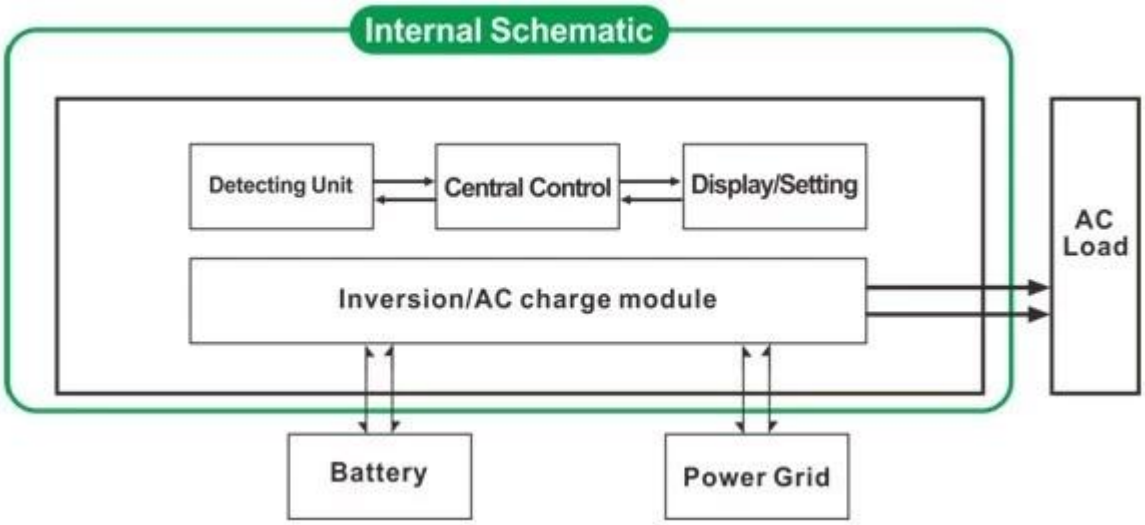

الأداة الأولى وضع البطارية الاحتياطية UPS (على لوحة تشغيل الزر ل"AC")

عندما تكون متصلا فائدة والبطارية إلى العاكس، وسوف أداة توفير الطاقة لالأحمال السابقة. عندما يتم قطع قبالة فائدة، وسوف تستمر البطارية تلقائيا لتوفير الطاقة عن طريق السلطة العاكس.

الخطوات هي على النحو التالي:

الخطوة 1: متى يكون الأداة المتاحة، فإنه سيدفع الأحمال مباشرة وفي نفس الوقت تهمة البطاريات (نوع البطارية على اللوحة لا انتاج التيار الكهربائي AC عرض LCD يمكن أن يكون 0) سوف.

تلقائيا لضمان AC الخطوة 2: عندما يتم قطع التيار الكهربائي من فائدة، فإن العاكس تحويل التيار المستمر (بطارية) إلى السلطة عدم انقطاع التيار الكهربائي داخل 5 MS. وظيفة UPS

الخطوة 3: عندما تتوفر الأداة مرة أخرى، سوف العاكس نقل تلقائيا إلى فائدة إمداد الطاقة إلى الأحمال. وفائدة سوف شحن البطاريات عبر السلطة العاكس في نفس الوقت.

انظر سير العمل على النحو التالي.

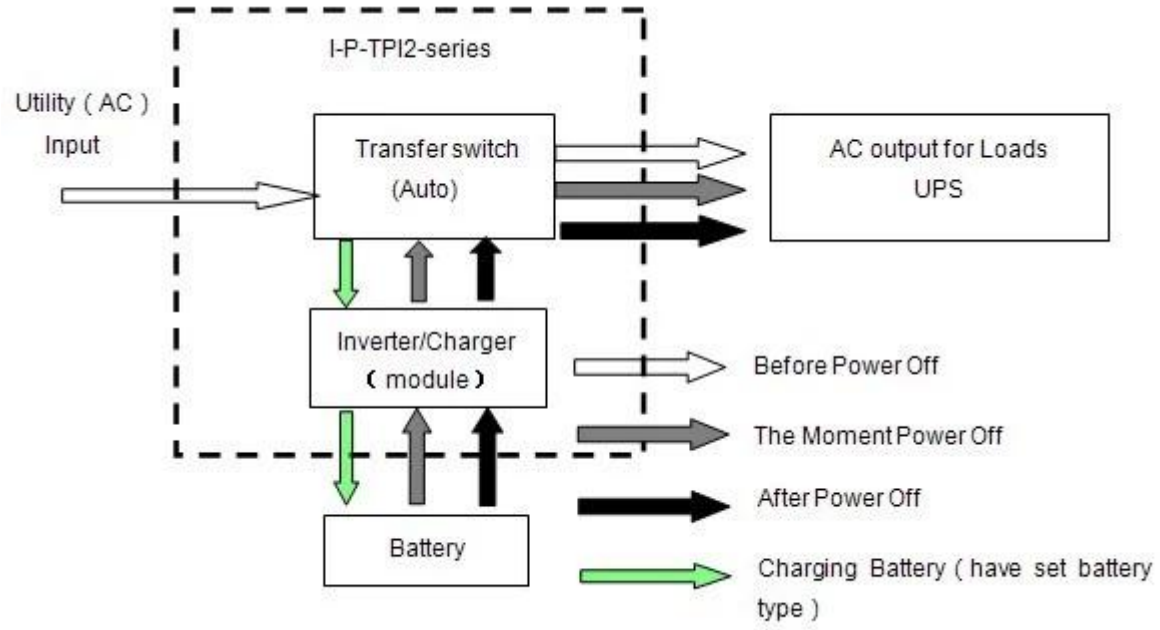

3.2. الأداة الأولى (على لوحة تشغيل الزر إلى UPS وضع البطارية الاحتياطية "DC").

في هذا الوضع، يحتاج المستخدمون لتعيين "نوع البطارية" إلى "0" على لوحة. سوف لا فائدة شحن البطارية.عندما تكون متصلا فائدة والبطارية إلى العاكس، وسوف البطارية توفير الطاقة للأحمال السابقة. عندما سعة البطارية لا بما فيه الكفاية، وسوف تستمر الأداة المساعدة لتوفير الطاقة للأحمال تلقائيا.

الخطوات هي كما يلي:

الخطوة 1: اذا كانت البطارية لديه ما يكفي من القوة، فإنه سيتم توفير الطاقة للأحمال مباشرة

الخطوة 2: عندما لا يكون البطارية ما يكفي من القوة، والعاكس تلقائيا نقل إلى أداة توريد الطاقة إلى الأحمال

الخطوة 3: بعد أن يتم شحن البطارية بالكامل (مثلا عن طريق الطاقة الشمسية أو طاقة الرياح وحدة تحكم المسؤول)، فإنه سيتم نقل تلقائيا إلى بطارية توريد الطاقة إلى الأحمال عن طريق السلطة العاكس.

انظر سير العمل على النحو التالي.

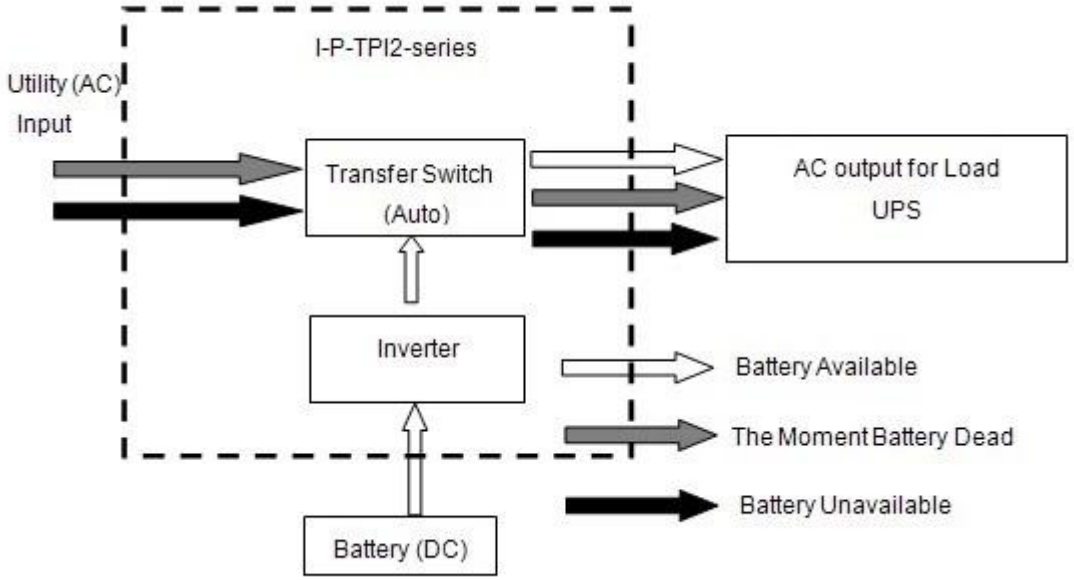

المعلمة

نموذج المعلمة		4000W	
تصنيف انتاج الطاقة		4000W	
ذروة السلطة		12000W	
بطارية الجهد (DC)		24V 48 أوV (اختياري)	
حجم W × D × H (مم)		440 * 218 * 400	
التعبئة الحجم W × D × H (مم)		520 * 275 * 520	
(الوزن الصافي (كلغ		39	
(الوزن الإجمالي (كجم		43	
عامل طريقة ((إعداد	ON	وضع العمل العادي	
	S-ON	استهلاك الطاقة عند التحميل أعلى من 5٪ معدل انتاج Wوضع النوم، 1 ~ 6 الطاقة، فإنه سيتم البدء في العمل تلقائيا	
	OFF	تماما قبالة	
الإدخال AC	الجهد	220V ± 35٪ 110 أوV +35٪ (اختياري)	
	تردد	50HZ 60 أوHz	
الإخراج AC	الجهد	220V ± 3٪ 230 أوV ± 3 240 أوV ± 3٪ 100 أوV ± 3٪ 110 أوV ± 3٪ (اختياري)	
	تردد	التردد هو نفس تحت وضع الأداة 50 ترددHz 60 أوHz (في وضع تحويل) اختياري DC / AC	
شحن فائدة (البطارية اكتب "0" يعني ظيفة شحن مغلقة)	AC تهمة الحالي (MAX)	24V	48V
		65A	35A
	نوع البطارية	مختومة، battery2 بطارية الأمريكية هلام، الصوف البطارية 1، صوف الرصاص الحمضية البطارية، وبطارية هلام أوروبا، بطاريات الرصاص الحمضية OEM فتح، البطارية الكالسيوم، حمض دي البطارية أو البطارية	
	فرض الوضع	ثلاث مراحل الشحن: CC، السيرة الذاتية، CF	
	وقت الشحن	قررت قدرة البطارية وكمية	
	حماية البطارية	الكشف التلقائي، وتهمة و حماية التفريغ، إدارة ذكية	
يو بي إس أفضلية	AC	الأداة الأولى، بطارية الاستعداد	
	DC	البطارية الأولى، والمرافق الاستعداد	
عرض	طريقة العرض	+ LCD LED	
	عرض معلومات	مساهمة الجهد، خرج الجهد والتردد الناتج، قدرة البطارية، وحالة الحمل، ومعلومات الحالة	

خرج الموجة نوع		موجة جيبية نقية
القدرة الزائد		> 120٪ 1 10 ٪130 <،دقيقةS
استهلاك الطاقة	وضع النوم	1 ~ 6W
	الوضع العادي	1 ~ 3A
كفاءة التحويل		80٪ ~ 90٪
نقل التوقيت		<5MS (AC إلى DC / DC إلى AC)
حماية		الانتاج الزائد، ماس كهربائى، ومدخلات ذات الجهد العالي، مدخلات ذات الجهد المنخفض، يسخن
بيئة	درجة الحرارة	-10 ℃ ~ 50 ℃
	رطوبة	10٪ ~ 90٪
	ارتفاع	≤ 4000M

- ما سبق هو المعلمة لدينا معيار. تخضع للتغيير دون إشعار مسبق.
- لدينا العاكس المهنية الخاصة وتحكم فريق البحث والتطوير، ونحن نقدم الدعم الفني و OEM ODM الخدمة.

تفاصيل أخرى

يرجى الاطلاع على الخطوط العريضة لتصميم والوثائق التقنية، وأدلة المستخدم وكتيبات المنتجات، الخ

طبعة في 13 مايو عام 2014 2nd قدم قسم الابحاث والتطوير.