مقدمة

اعتمد انعكاس حلول التردد المنخفض الرائدة في العالم التقني. هذه السلسلة من العاكس لديها مزايا I-P-TPI2-1000W-6000W عالية الكفاءة تحويل، وانخفاض استهلاك الطاقة، والقدرة الفائقة على حمل الحمل، وتحميل تيار كبير. يمكن للمستخدمين تعيين ذلك الأول أو الأولى) واختيار AC DC) النوم. كما يمكن للمستخدمين تعيين أولوية الإخراج AC إلى وضع ووضع العمل العادي وفقا لأحمال سلسلة. TPI انها لدينا الجيل الثاني .Hzالناتج تردد أو 50HZ 60

ميزات

1. نقي الناتج موجة جيبية
2. وحدة المعالجة المركزية، ومراقبة ذكية، تصميم وحدات
3. LCD وشاشة LED. يمكن أن تظهر المعلمات وحالة العمل العاكس
4. يمكن للمستخدمين تعيين في وضع السكون أو الوضع العادي العمل وتحديد أولوية الإخراج (AC أو DC وتيرة الانتاج أولا). ويمكن اختيار. (Hzأو 60 Hz(50
5W ~ 6W. ارتفاع كفاءة تحويل (87٪ -98٪)، وانخفاض استهلاك الطاقة (1 تحت وضع السكون). هذا هو أفضل خيار محولات لنظام الطاقة الشمسية
6. العاكس يمكن اتهام 8 أنواع من البطاريات مثل مختومة بطارية الرصاص الحمضية، مفتوحة بطارية الرصاص الحمضية، بطارية هلام. يرجى ملاحظة: البطارية الليثيوم يمكن شحنها أيضا، تحتاج المعلمات ذات الصلة التي سيتم تحديدها في المصنع.
7. عالية الطاقة الشحن والشحن وظيفة يمكن أن تكون مغلقة
8. هذه السلسلة من محولات قوية لها القدرة على حمل حمولة وقدرة الزائد. قوة الذروة هو 3 مرات من معدل انتاج الطاقة. على سبيل المثال، يمكن للنموذج 1 KWدفع مكيف الهواء 1 HP، يمكن للنموذج 2 KWدفع مكيف الهواء 2 HP، يمكن أن تدفع مكيف KWو3 3HP.
9. تبني أحدث الأميركي تصميم الدوائر التردد المنخفض، العلامة التجارية الجديدة المواد الكهربائية المستوردة، نقية محول النحاس، ونظام مستقر جدا الخدمة الطويلة في الحياة (أكثر من 5 سنوات في ظل الاستخدام العادي)
10. الكمال حماية (حماية المدخلات الجهد المنخفض، ومدخلات عالية الجهد الحماية، على حماية درجة الحرارة، دائرة قصر الحماية، حماية الزائد)
11. EMC، LVD، بنفايات الموافقات شهادة
12.-2 سنة الضمان مدى الحياة والمساعدة التقنية.

تطبيق

1. EPS احتياطية يو بي اس ونظام للجيش، والصناعية والتجارية والمنزلية، الخ
2. إزالة امدادات الطاقة الاحتياطية للمناطق التي هي عدم وجود فائدة
3. خارج الشبكة نظام الطاقة الشمسية أو طاقة الرياح
3.1. خارج الشبكة نظام الطاقة الشمسية أو طاقة الرياح
3.2. AC أولا خارج الشبكة نظام الطاقة الشمسية أو طاقة الرياح
3.3. DC أولا خارج الشبكة نظام الطاقة الشمسية أو طاقة الرياح

في مجالات تطبيق المذكورة أعلاه، هذه السلسلة من العاكس هي مناسبة لجميع أنواع حثي الأحمال، تحميل بالسعة وحمل مقاوم مثل التلفزيون، مكيف وثلاجة وغسالة.

وظيفة

1.DC / AC تحويل وظيفة

S-ON) أو وضع السكون (على لوحة الزر لتحويل ("ON" يمكن تعيينها إلى وضع العمل العادي (على لوحة تشغيل زر ونبسب؛ إلى

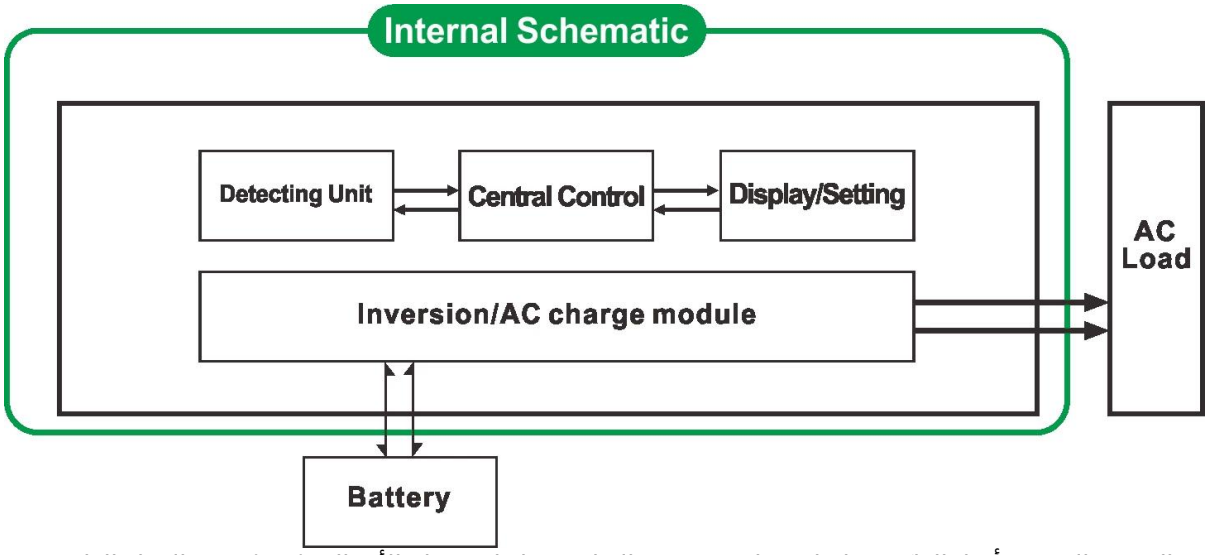

شاشات الكريستال .AC إلى DC أم لا العاكس دائما تحويل AC بغض النظر عن انها مرتبطة الأحمال :(ON) وضع العمل العادي 1.1
السائل العاكس يعرض انتاج التيار الكهربائي. استهلاك الطاقة في وضع العمل العادي هو أعلى قليلا مما كان عليه في وضع السكون
متصلة هي أقل من 5٪ من قوة التصويت عليها من العاكس، هناك AC إذا كانت السلطة من الأحمال :(S-ON) 1.2 وضع السكون
ونبسب؛ لا يوجد خرج من العاكس. شاشات الكريستال السائل من أنه يظهر 0. رقاقة من العاكس وتعمل فقط. استهلاك الطاقة من
متصلة أكثر من 5٪، ثم العاكس تلقائيا تحويل العاصمة إلى تيار متردد لتوفير الطاقة AC إذا قوة الأحمال .Wالعاكس هو فقط 1-6
شاشات الكريستال السائل من أنه يعرض أي الإخراج. .Sللأحمال داخل 5

2. عالية الطاقة ظيفة شحن ذكي
هل يمكن شحن 8 أنواع من البطاريات (التفاصيل يرجى مراجعة المعلمة)
عالية الطاقة الشحن ونبسب؛ (التفاصيل يرجى مراجعة المعلمة)
(CF) تعويم شحن مرحلة، (CV) ثابت مرحلة الجهد شحن، (CC) ثلاث مراحل وضع الشحن: ثابت مرحلة الشحن الحالية

ملاحظة: عند تعيين نوع البطارية إلى "0"، فإنه لن شحن البطارية والشحن الحالية هو "0". سوف مؤشر الشحن لا ضوء.

3 وظيفة. UPS
الأول) واسطة فائدة وضع الاستعداد. DC) أولا) وضع الاستعداد للبطارية أو بطارية أولا AC) يمكن تعيينها والمنفعة أولا

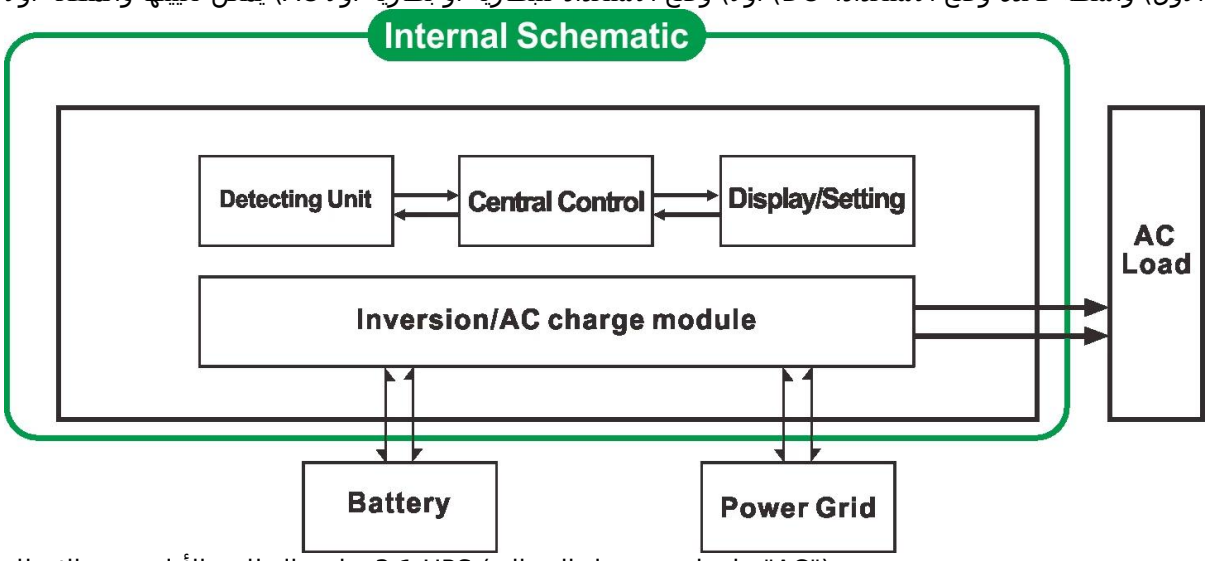

("AC" على لوحة يتحول الزر إلى) UPS 3.1. فائدة البطارية الأولى وضع الانتظار
عندما يتم توصيل المرافق والبطارية إلى العاكس، وسوف أداة توفير الطاقة إلى الأحمال قبل. عندما يتم قطع فائدة قبالة، سوف
تستمر البطارية تلقائيا لتوفير الطاقة عبر السلطة العاكس.

الخطوات هي على النحو التالي:
الخطوة 1: عندما لا فائدة المتاحة، وسوف تدفع مباشرة والأحمال في نفس الوقت شحن البطاريات (نوع البطارية على لوحة لا يمكن
انتاج التيار الكهربائي. AC عرض LCD أن يكون 0) سوف
تلقائيا لضمان AC الخطوة 2: عندما يتم قطع التيار الكهربائي فائدة قبالة، فإن العاكس تحويل التيار المستمر (بطارية) إلى السلطة
UPS وظيفة .MSعدم انقطاع التيار الكهربائي داخل 5
الخطوة 3: عندما تتوفر الأداة مرة أخرى، والعاكس تلقائيا نقل ونبسب؛ & نبسب؛ ونبسب؛ & نبسب؛ ونبسب؛ & نبسب؛ لفائدة إمداد
الطاقة إلى الأحمال. وفائدة سوف شحن البطاريات عبر السلطة العاكس في نفس الوقت.

3.2 UPS (على لوحة الزر لتحويل "DC"). بطارية فائدة الأولى وضع الاستعداد.
في هذا الوضع، يحتاج المستخدمون لتحديد "نوع البطارية" إلى "0" على لوحة. سوف لا فائدة شحن البطارية.
عندما يتم توصيل المرافق والبطارية إلى العاكس، وسوف البطارية
توفير الطاقة إلى الأحمال قبل. عندما سعة البطارية لا
بما فيه الكفاية، وسوف تستمر الأداة المساعدة لتوفير الطاقة إلى الأحمال تلقائيا.
الخطوات هي كما يلي:

الخطوة 1: عندما بطارية لديه ما يكفي من القوة، فإنه سيتم تزويد الطاقة إلى الأحمال مباشرة
الخطوة 2: عندما لا يكون البطارية ما يكفي من القوة، والعاكس تلقائيا نقل إلى فائدة إمداد الطاقة إلى الأحمال
الخطوة 3: بعد أن يتم شحن البطارية بالكامل (على سبيل المثال قبل وحدة تحكم الشمسية أو تهمة الرياح)، فإنه سيتم تحويل تلقائيا
إلى بطارية إمداد الطاقة إلى الأحمال عبر السلطة العاكس.

المعلمة

المعلمة		6000W	
تصنيف انتاج الطاقة		6000W	
قمة الطاقة		18000W	
بطارية الجهد (DC)		24V أو 48V (اختياري)	
حجم W × D × H (مم)		440 * 218 * 400	
التعبئة الحجم W × D × H (مم)		520 * 275 * 520	
الوزن الصافي (كلغ)		51	
الوزن الإجمالي (كجم)		53	
طريقة العمل (إعداد)	على	وضع العمل العادي	
	S-ON	استهلاك عند تحميل السلطة مرتفعا من 5٪ معدل Wوضع السكون، 1 ~ 6 انتاج الطاقة، وسوف تبدأ في العمل تلقائيا	
	OFF	تماما قبالة	
الإدخال AC	الجهد	220V ± 35٪ 110 أوV + 35٪ (اختياري)	
	تردد	50HZ 60 أوHz	
الإخراج AC	الجهد	220V ± 3٪ 230 أوV ± 3 240 أوV ± 3٪ 100 أوV ± 3٪ (اختياري) 110 أوV ± 3٪	
	تردد	التردد هو نفسه تحت وضع فائدة تحويل وضع DC / AC اختياري) في) 60 أوHz 50 ترددHz	
تقاضي فائدة (نوع البطارية "0" يعني مغلق (ظيفة شحن	AC التهمة الحالية (MAX)	24V	48V
		75A	50A
	نوع البطارية	مختومة الرصاص، battery2 أمريكا هلام بطارية، بطارية 1 الصوف، الصوف الحمضية بطارية وأوروبا بطارية هلام، وبطاريات الرصاص الحمضية المفتوحة، البطارية OEM وبطارية الكالسيوم، دي حمض بطارية أو	
	طريقة الشحن	ثلاث مراحل الشحن: CC، السيرة الذاتية، CF	
	الشحن الوقت	يقررها قدرة البطارية وكمية	
	حماية البطارية	الكشف التلقائي، تهمة و حماية التفريغ، وإدارة ذكية	
UPS الأولوية	AC	فائدة أولا، الاستعداد البطارية	
	DC	البطارية أولا، فائدة وضع الاستعداد	

عرض	طريقة العرض	LCD LED +
	معلومات الشاشة	مدخلات الجهد، خرج الجهد والتردد الناتج، قدرة البطارية، حالة حمل، معلومات الحالة
خرج الموجة نوع		موجة جيبية نقية
القدرة الزائد		> 120٪ 1 10 ٪130 <،دقيقةS
استهلاك الطاقة	وضع السكون	1 ~ 6W
	الوضع العادي	1 ~ 3A
كفاءة التحويل		87٪ ~ 98٪
نقل التوقيت		<5MS (AC إلى DC / DC ل AC)
الحماية		الانتاج الزائد، ماس كهربائى، ومدخلات ذات الجهد العالي، ذات الجهد المنخفض المدخلات، يسخن
البيئة	درجات الحرارة	-10 ℃ ~ 50 ℃
	الرطوبة	10٪ ~ 90٪
	ارتفاع	≤4000m

ما سبق هو المعلمة لدينا معيار. قابلة للتغيير دون إشعار مسبق.
ونحن نقدم الدعم الفني وخدمة D أمبير؛ فريق & R لدينا منطقتنا المهنية العاكس وحدة تحكم OEM ODM.

تفاصيل أخرى

يرجى يرجى الاطلاع على الخطوط العريضة لتصميم والوثائق التقنية، أدلة المستخدم، كتيبات المنتجات، الخ
في 13 مايو عام 2014 THجعلت البحث والتطوير قسم طبعة 2.