W السلطةالعاكس مع المدمج في الطاقة الشمسية المسؤول عن المراقب المالي 700 I-P-SPC

تطبيق

1)خارج الشبكة نظام الطاقة الشمسية

2) المرافق والطاقة الشمسية مكملةنظام توليد الطاقة

ميزات

1) سهلةتثبيت. لتكوين النظام الشمسي، يحتاج المستخدمون فقط لتوصيله مع الطاقة الشمسيةألواح والبطاريات.

2) وحدة المعالجة المركزيةالإدارة والتحكم الذكي، تصميم وحدات

3) المصابيحعرض LCD. LCD (يمكن عرض المعلمات المختلفة (مثل انتاج التيار الكهربائي، والتردد،طريقة العمل

4) متعددة الوظائفتصميم، وظيفة AVR UPS. شاحن، وحدة تحكم الطاقة الشمسية لشراء المستخدم لا يحتاج ACأو استقرار.

5) اتصال بطارية الخارجية، انهاملاءمة للمستخدمين لتوسيع استخدام الوقت والوقت احتياطية السلطة

6) معفائقة القدرة على حمل حمولة والحمولة العالية، وهذه السلسلة من ونبسب؛ يمكن العاكسون تدفع ليس فقط تحميل المقاومة.ولكن أيضا أنواع مختلفة من حتي الأحمال مثل السيارات، وتكييف الهواء،المثقاب الكهربائي، مصباح فلوري، مصباح الغاز. يمكن أن تدفع ما يقرب من أي من أنواعالحمل

7) منخفضةتردد تصميم الدوائر موجة جيبية نقية، ونوعية مستقرة، وسهلة الصيانة، وانخفاضمعدل الفشل والخدمة الطويلة في الحياة (تحتالتشغيل السليم، فإنه يمكن أن تستمر فيأقل من 5 سنوات)

الكمالالحماية: حماية الجهد المنخفض، حماية عالية الجهد، وعلى حماية درجة الحرارة،دائرة قصر الحماية، حماية الزائد (8

9)CE / الموافقات EMC / بنفايات / لفد / FCC

10)2 سنة الضمان والتقنية مدى الحياةدعم

خارج الشبكة الشمسيةنظام الطاقة

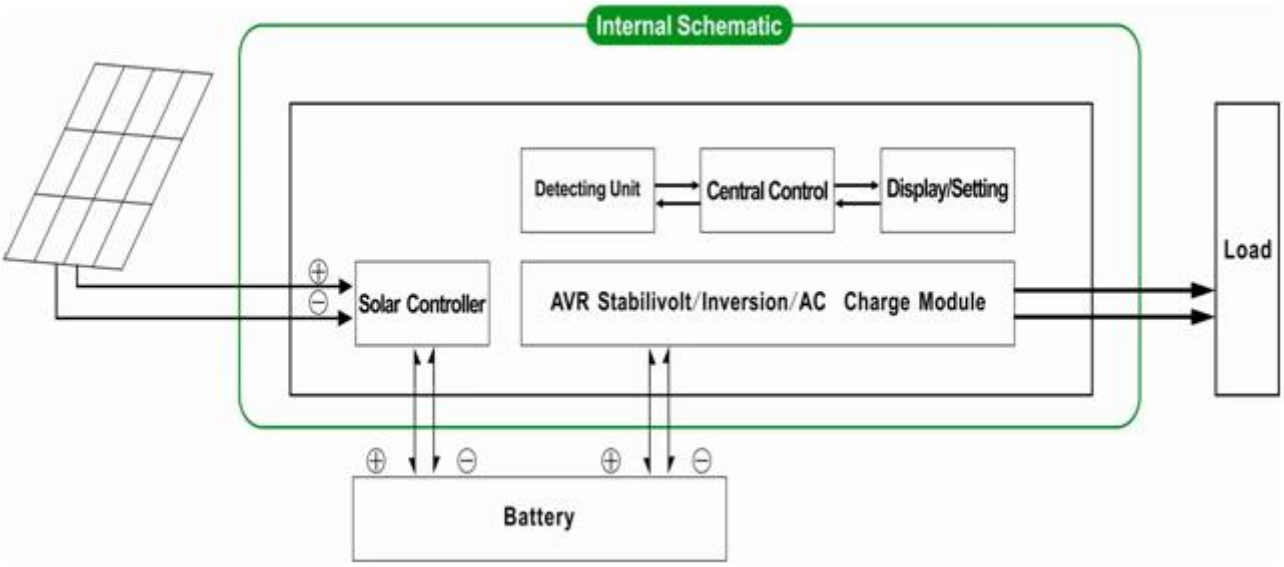

المرافق والشمسية مكملة نظام توليد الطاقة

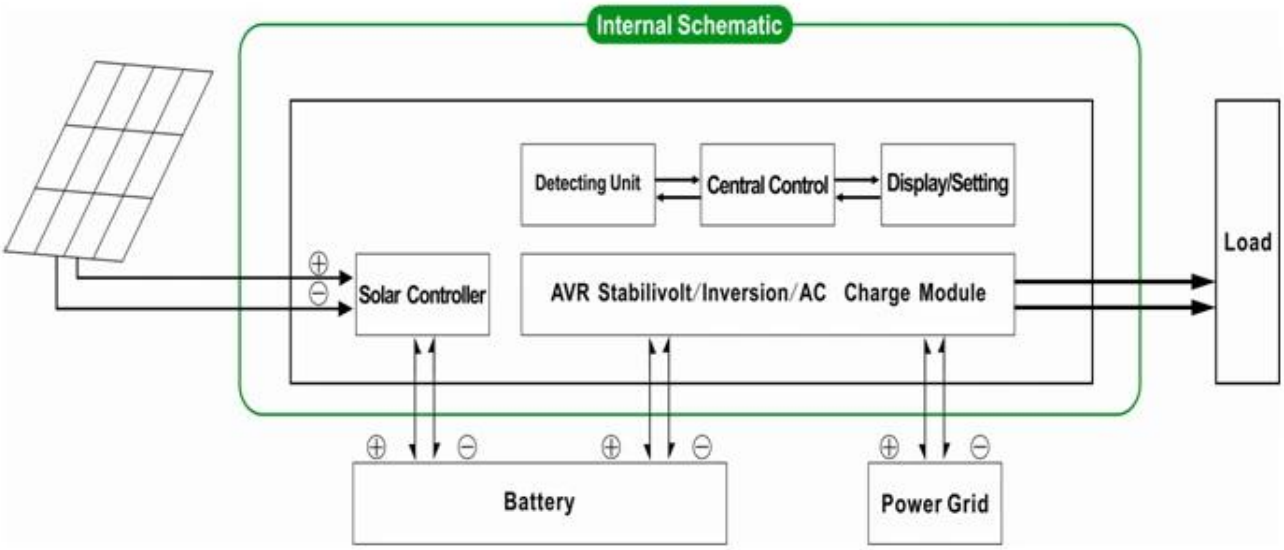

المعلمة

وضع	1000VA
تقييمه سعة الإخراج	700W
الذروة السلطة	1500W
البطارية الجهد (DC)	24V

وحدة تحكم PWM بالطاقة الشمسية	الجهد	24V
	التيار	20A
	ماكس المدخلات PV الجهد	النظام: 50 24V
حجم W × D × H (مم)		335 * 165 * 375
التعبئة حجم W × D × H (مم)		355 * 185 * 395
(نت الوزن (كلغ		12
(الإجمالي الوزن (كلغ		13
عام معلمة		
(العمل وضع (إعداد	1	أولا) وضع البطارية الاحتياطية AC) فائدة أولا
	2	وضع السكون، لا فائدة، تحميل السلطة هي أكثر من 5٪ من معدل انتاج الطاقة، العاكس بدء العمل تلقائيا
	3	أولا) وضع الاستعداد فائدة DC) البطارية الأولى
مدخلات AC	الجهد	220V ± 35٪ 110 أوV + 35٪ (اختياري)
	تردد	50HZ ± 3٪ 60 أوHz ± 3٪ (اختياري)
الانتاج AC	الجهد	220V ± 3٪ 230 أوV ± 3 or240V ± 3٪ 100 أوV ± 3٪ 110 أوV ± 3٪ (اختياري)
	تردد	50HZ 60 أوHz ± 0.5 ± 0.5 (اختياري)
فائدة تهمة	المسؤول الحالي AC	0 ~ 15A
	تهمة الوقت	تعتمد على قدرة البطارية وكمية
	البطارية الحماية	الكشف التلقائي، تهمة وحماية التفريغ، إدارة ذكية
تهمة PV		الإدخال يجب أن تكون أقل من تصنيف الحالية من PVالحالي الكلي لل تحكم الشمسية PWM
عرض	عرض وضع	LCD LED +
	عرض معلومات	مساهمة الجهد، انتاج التيار الكهربائي، خرج تردد، بطارية القدرة، حالة حمل، الحالة معلومات
الانتاج موجة نوع		THD≤3 نقي الناتج موجة جيبية، مجموع متناسق تشويه
الزائد القدرة		> 120٪ 1 10 ٪130 <،دقيقةS
السلطة استهلاك	النوم وضع	1 ~ 6W
	عادي وضع	1 ~ 3A
تحويل الكفاءة		80٪ ~ 90٪
نقل الوقت		<5MS (AC إلى DC / DC إلى AC)
الحماية		الانتاج الزائد، ماس كهربائى، وعالية الجهد المدخلات، والجهد المنخفض المدخلات، وارتفاع درجة حرارة
البيئة	درجات الحرارة	-10 ℃ ~ 50 ℃
	الرطوبة	10٪ ~ 90٪
	ارتفاع	≤4000m

وأعلاه هو المعلمة لدينا معيار. قابلة للتغيير دون إشعار مسبق.

الخدمةOEM ODMونحن تقديم الدعم التقني و D، أمبير؛ فريق & R نحنلدينا المهنية الخاصة العاكس وحدة تحكم

تهمة الشمسية وحدة تحكم أخرى PWMشركتنا معيار يمكن أن يكونتغيير ل parameter.It والمعلومات أعلاه هو تحكم.

اتصالالرسم البياني

I-P-SPC-Series System

I-P-SPC-Series Inverter+Solar Controller