I-P-SPC السلطة ونبسب؛ العاكسمع المدمج في الطاقة الشمسية المسؤول عن المراقب المالي 5000W

تطبيق

1)خارج الشبكةنظام الطاقة الشمسية

2) ونبسب؛ المساعدةونظام توليد الطاقة الشمسية مكملة

ميزات

1) سهلة التركيب. لتكوين ونبسب؛ الطاقة الشمسيةالنظام، يحتاج المستخدمون فقط لتوصيلهمع الألواح الشمسية والبطاريات.

2) إدارة وحدة المعالجة المركزية، التحكم الذكي، تصميم وحدات

3) المصابيح بتقنية الكريستال السائل. LCD يمكن عرض مختلفالمعلمات (مثل انتاج التيار الكهربائي، والتردد، طريقة العمل)

4) تصميم متعددة الوظائف، وظيفة AVR UPS. شاحن، تحكم، ونبسب؛ تصميم متعددة الوظائف، وظيفة المستخدمينلا تحتاج لشراء الطاقة الشمسية، ونبسب؛ أو AC استقرار.

5) اتصال بطارية الخارجية، انها مريحة لللمستخدمين لتوسيع استخدام الوقت والوقت احتياطية السلطة

6) مع القدرة الفائقة على حمل حمولة وتحميل عاليةالقدرات، وهذه السلسلة من ونبسب؛ يمكن العاكسون تدفع ليس فقط تحميل المقاومة.ولكن أيضا أنواع مختلفة من حثي الأحمال مثل السيارات، وتكييف الهواء،المثقاب الكهربائي، مصباح فلوري، مصباح الغاز. يمكن أن تدفع ما يقرب من أي من أنواعالحمل

7) تصميم منخفض التردد محض الشرط موجة الدائرة،نوعية مستقرة، وسهلة الصيانة، وانخفاض معدل الفشل والخدمة الطويلة (في الحياة(تحت التشغيل السليم، فإنه يمكن أن تستمر 5 سنوات على الأقل

8) حماية كاملة: حماية الجهد المنخفض، وارتفاعحماية التيار الكهربائي، على حماية درجة الحرارة، وحماية ماس كهربائى،حماية

الزائد

9) CE / EMC / الموافقات بنفايات / لفد / FCC

10) 2 سنة الضمان والدعم التقني مدى الحياة

المعلمة

وضع		7000VA
تقييمه سعة الإخراج		5000W
الذروة السلطة		10000W
البطارية الجهد (DC)		48V
PWM وحدة تحكم بالطاقة الشمسية	الجهد	48V
	التيار	60A
	ماكس المدخلات PV الجهد	100V
حجم W × D × H (مم)		420 * 260 * 605
التعبئة حجم W × D × H (مم)		440 * 280 * 625
(نت الوزن (كلغ		50
(الإجمالي الوزن (كلغ		60
عام معلمة		
(العمل وضع (إعداد	1	أولا) وضع البطارية الاحتياطية AC) فائدة أولا
	2	وضع السكون، لا فائدة، تحميل السلطة هي أكثر من 5٪ من معدل انتاج الطاقة، العاكس بدء العمل تلقائيا
	3	أولا) وضع الاستعداد فائدة DC) البطارية الأولى
مدخلات AC	الجهد	220V ± 35٪ 110 أوV + 35٪ (اختياري)
	تردد	50HZ ± 3٪ 60 أوHz ± 3٪ (اختياري)
الانتاج AC	الجهد	220V ± 3٪ 230 أوV ± 3 or240V ± 3٪ 100 أوV ± 3٪ أو 110V ± 3٪ (اختياري)
	تردد	50HZ 60 أوHz ± 0.5 ± 0.5 (اختياري)
فائدة تهمة	المسؤول الحالي AC	0 ~ 15A
	تهمة الوقت	تعتمد على قدرة البطارية وكمية
	البطارية الحماية	الكشف التلقائي، تهمة وحماية التفريغ، إدارة ذكية
تهمة PV		الإدخال يجب أن تكون أقل من تصنيف الحالية PVالحالي الكلي لل من تحكم الشمسية PWM
عرض	عرض وضع	LCD LED +
	عرض معلومات	مساهمة الجهد، انتاج التيار الكهربائي، خرج تردد، بطارية القدرة، حالة حمل، الحالة معلومات
الانتاج موجة نوع		THD≤3 نقي الناتج موجة جيبية، مجموع متناسق تشويه
الزائد القدرة		> 120٪ 1 10 ٪130 <دقيقةS
السلطة استهلاك	النوم وضع	1 ~ 6W
	عادي وضع	1 ~ 3A
تحويل الكفاءة		80٪ ~ 90٪
نقل الوقت		<5MS (AC إلى DC / DC إلى AC)
الحماية		الانتاج الزائد، ماس كهربائى، وعالية الجهد المدخلات، والجهد المنخفض المدخلات، وارتفاع درجة حرارة
البيئة	درجات الحرارة	-10 ℃ ~ 50 ℃
	الرطوبة	10٪ ~ 90٪
	ارتفاع	≤4000m

خارج الشبكةنظام الطاقة الشمسية

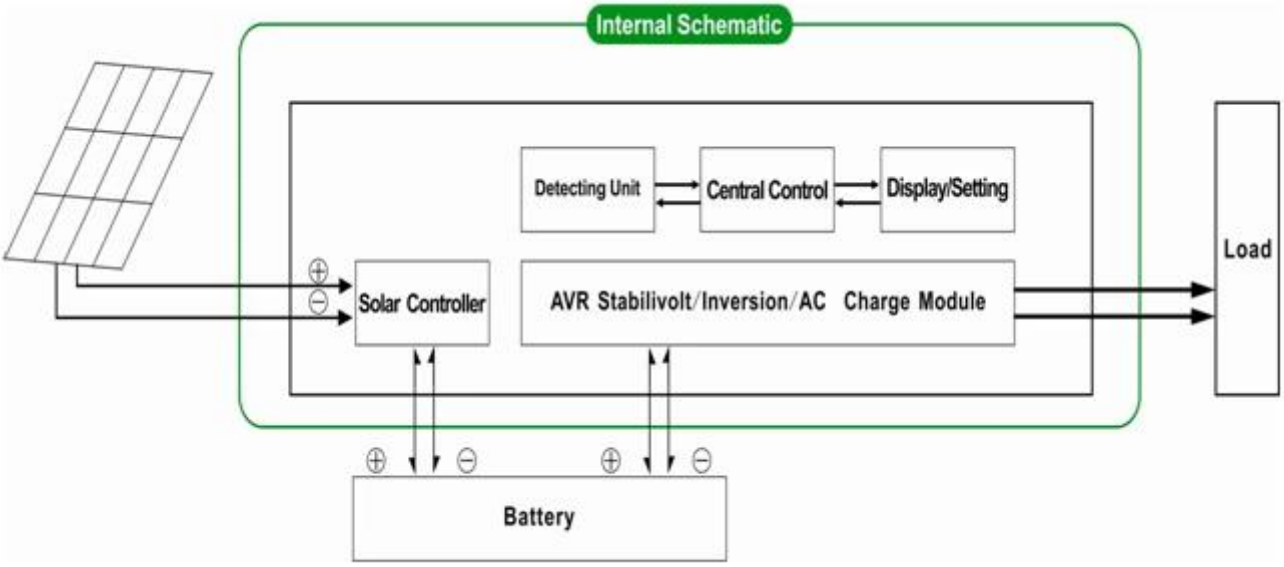

المرافق وتوليد الطاقة الشمسية مكملةنظام

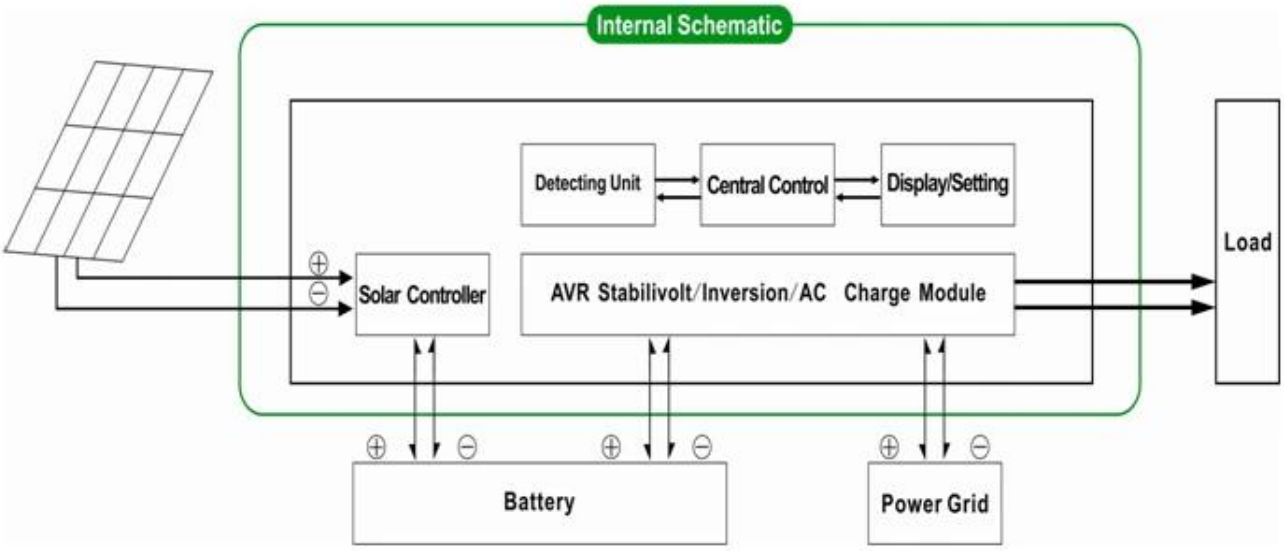

ما سبق هو المعلمة لدينا معيار. تخضع لتغيير دون إشعار مسبق.

الخدمةOEM ODMونحن ونبسب؛ تقديم الدعم التقني و D أمبير؛ فريق & R لدينا العاكس المهنية الخاصة وتحكم

تهمة الشمسية وحدة تحكم PWM إلى parameter.It و تحكم المعلومات الواردة أعلاه هو لدينا الشركةيمكن تغيير مستوى أخرى.

مخطط اتصال

I-P-SPC-Series System

I-P-SPC-Series Inverter+Solar Controller