العاكس السلطة مع المدمج في الطاقة الشمسية المسؤول عن المراقب I-P-SPC
المالي 20000W

تطبيق

1) خارج الشبكة نظام الطاقة الشمسية

2) المساعدة والطاقة الشمسية التكميليةنظام توليد

ميزات

1)سهلة التركيب. لتكوين النظام الشمسي، يحتاج المستخدمون فقط لتوصيلهمع الألواح الشمسية والبطاريات.

2) وحدة المعالجة المركزيةالإدارة والتحكم الذكي، تصميم وحدات

3) المصابيحعرض LCD. LCD (يمكن عرض المعلمات المختلفة (مثل انتاج التيار الكهربائي،تردد، طريقة العمل

4) متعددة الوظائفتصميم، وظيفة AVR UPS. شاحن، تحكم وحدة الشمسية الطاقة لشراء المستخدم يحتاج لا AC أو استقرار.

5)اتصال البطارية الخارجي، انها مريحة للمستخدمين لتوسيع استخدام الوقت واحتياطية الوقت السلطة

6) معفائقة القدرة على حمل حمولة والحمولة العالية، وهذه السلسلة من يمكن العاكسون تدفع ليس فقط تحميل المقاومة. ولكن أيضا من أنواع مختلفةحثي الأحمال مثل السيارات، وتكييف الهواء، المثقاب الكهربائي، فلوريمصباح، مصباح الغاز. يمكن أن تدفع ما يقرب من أي من أنواع الحمل

7) تردد منخفضنقي شرط موجة تصميم الدوائر، ونوعية مستقرة، وسهلة الصيانة، والفشل منخفضةمعدل والخدمة الطويلة في الحياة (تحت التشغيل السليم، فإنه يمكن أن تستمر على الأقل 5سنوات)

8)حماية كاملة: حماية الجهد المنخفض، حماية عالية الجهد، وأكثرحماية درجة الحرارة، دائرة قصر الحماية، حماية الزائد

9) CE/ الموافقات EMC / بنفايات / لفد / FCC

10) 2سنة الضمان والدعم التقني مدى الحياة

المعلمة

وضع		30KVA
تقييمه سعة الإخراج		20KW
الذروة السلطة		40KW
البطارية الجهد (DC)		192V
PWM وحدة تحكم بالطاقة الشمسية	الجهد	192V
	التيار	50A
	ماكس المدخلات PV الجهد	400V
حجم W × D × H (مم)		420 * 280 * 625
التعبئة حجم W × D × H (مم)		440 * 300 * 645
(نت الوزن (كلغ		125
(الإجمالي الوزن (كلغ		135
عام معلمة		
(العمل وضع (إعداد	1	أولا) وضع البطارية الاحتياطية (AC فائدة أولا
	2	وضع السكون، لا فائدة، تحميل السلطة هي أكثر من 5٪ من معدل انتاج الطاقة، العاكس بدء العمل تلقائيا
	3	أولا) وضع الاستعداد فائدة DC) البطارية الأولى
مدخلات AC	الجهد	220V ± 35٪ 110 أوV + 35٪ (اختياري)
	تردد	50HZ ± 3٪ 60 أوHz ± 3٪ (اختياري)
الانتاج AC	الجهد	220V ± 3٪ 230 أوV ± 3 or240V ± 3٪ 100 أوV ± 3٪ أو 110V ± 3٪ (اختياري)
	تردد	50HZ 60 أوHz ± 0.5 ± 0.5 (اختياري)
فائدة تهمة	المسؤول الحالي AC	0 ~ 15A
	تهمة الوقت	تعتمد على قدرة البطارية وكمية
	البطارية الحماية	الكشف التلقائي، تهمة وحماية التفريغ، إدارة ذكية
تهمة PV		الإدخال يجب أن تكون أقل من تصنيف الحالية PVالحالي الكلي لل من PWM تحكم الشمسية
عرض	عرض وضع	LCD LED +
	عرض معلومات	مساهمة الجهد، انتاج التيار الكهربائي، خرج تردد، بطارية القدرة، حالة حمل، الحالة معلومات
الانتاج موجة نوع		THD≤3 نقي الناتج موجة جيبية، مجموع متناسق تشويه
الزائد القدرة		> 120٪ 1 10 ٪130 <،دقيقةS
السلطة استهلاك	النوم وضع	1 ~ 6W
	عادي وضع	1 ~ 3A
تحويل الكفاءة		80٪ ~ 90٪
نقل الوقت		<5MS (AC إلى DC / DC إلى AC)
الحماية		الانتاج الزائد، ماس كهربائى، وعالية الجهد المدخلات، والجهد المنخفض المدخلات، وارتفاع درجة حرارة
البيئة	درجات الحرارة	-10 ℃ ~ 50 ℃
	الرطوبة	10٪ ~ 90٪
	ارتفاع	≤4000m

خارج الشبكة نظام الطاقة الشمسية

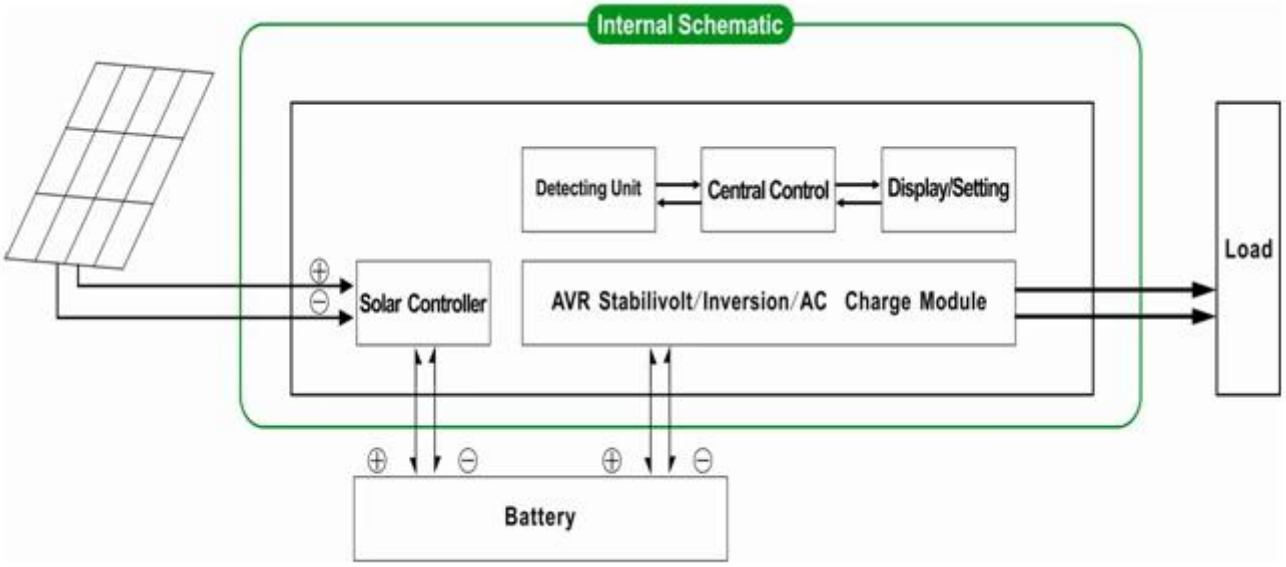

فائدةونظام توليد الطاقة الشمسية مكملة

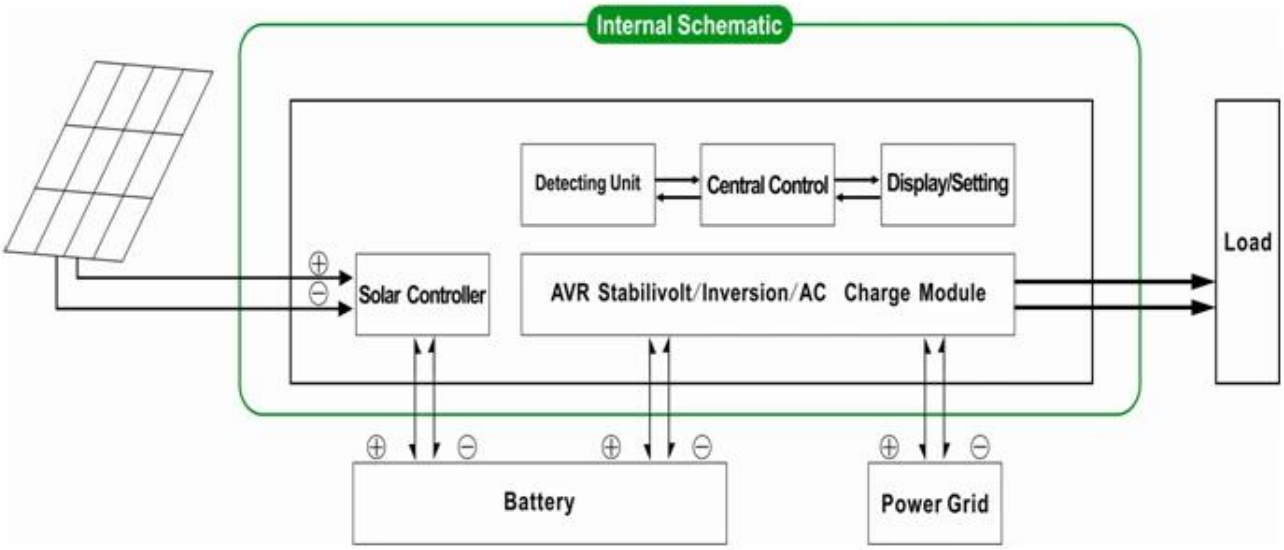

ما سبقهي المعلمة لدينا معيار. قابلة للتغيير دون إشعار مسبق.

OEM ODM ونحن نقدم الدعم الفني وخدمة D أمبير؛ فريق & R نحنالعاكس لدينا المهنية الخاصة و تحكم

أخرى حدة تحكم المسؤول PWMشركتنا معيار يمكن أن يكونتغيير ل parameter.lt وتحكم المعلومات الواردة أعلاه هو الشمسية.

اتصالالرسم البياني

I-P-SPC-Series System

I-P-SPC-Series Inverter+Solar Controller