W السلطة العاكس مع المدمج في الطاقة الشمسية المسؤول عن المراقب المالي I-P-SPC1000

تطبيق

1)خارج الشبكة نظام الطاقة الشمسية

2) المرافق والطاقة الشمسية مكملةنظام توليد الطاقة

ميزات

1) سهلة التركيب. لتكوين الطاقة الشمسيةنظام، يحتاج المستخدمون فقط لتوصيله مع الألواح الشمسية والبطاريات.

2) إدارة وحدة المعالجة المركزية، ذكيالسيطرة، تصميم وحدات

3) يمكن عرض المعلمات المختلفة (مثل انتاج التيار الكهربائي، والتردد،طريقة العمل LCD.المصابيح بتقنية الكريستال السائل)

4) تصميم متعددة الوظائف، وظيفة AVR UPS.شاحن، تحكم، لا يحتاج المستخدم لشراء الطاقة الشمسية، AC أو استقرار.

5) الخارجيةاتصال البطارية، انها مريحة للمستخدمين لتوسيع استخدام الوقت واحتياطيةالوقت السلطة

6) مع القدرة الفائقة على حمل حمولة عالية والحمولة، هذه السلسلة من ونبسب؛ العاكسونلا يمكن أن تدفع فقط تحميل المقاومة. ولكن أيضا أنواع مختلفة من حثي الأحمال مثل هذهوالمحرك، مكيف، المثقاب الكهربائي، مصباح فلوري، مصباح الغاز. ما في وسعهادفع ما يقرب من أي من أنواع الحمل

7) منخفضة التردد محض الشرط موجة الدائرةالتصميم، ونوعية مستقرة، وسهلة الصيانة، وانخفاض معدل الفشل والخدمة الطويلةالحياة (تحت التشغيل السليم، فإنه يمكن أن تستمر 5 سنوات على الأقل)

حماية الكمال: الجهد المنخفضحماية، حماية عالية الجهد، وعلى حماية درجة الحرارة، دائرة قصرحماية، حماية الزائد (8

9) CE / EMC / الموافقات بنفايات/ لفد / FCC

10) 2 سنة الضمان،دعم فني مدى الحياة

خارج الشبكة نظام الطاقة الشمسية

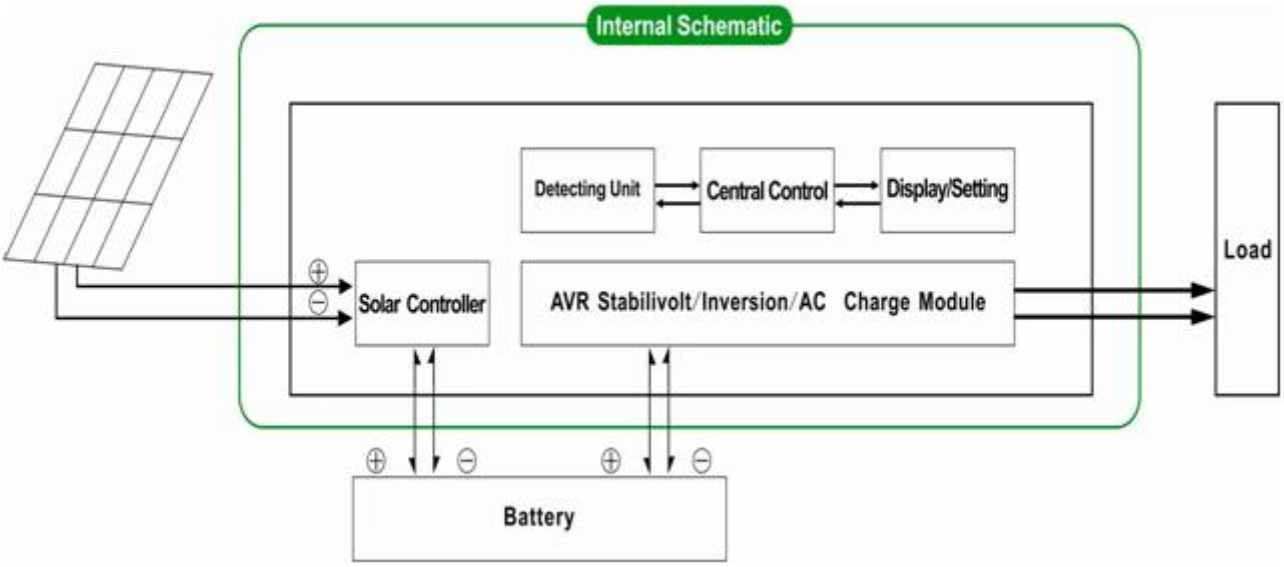

المرافق والطاقة الشمسية مكملةنظام توليد الطاقة

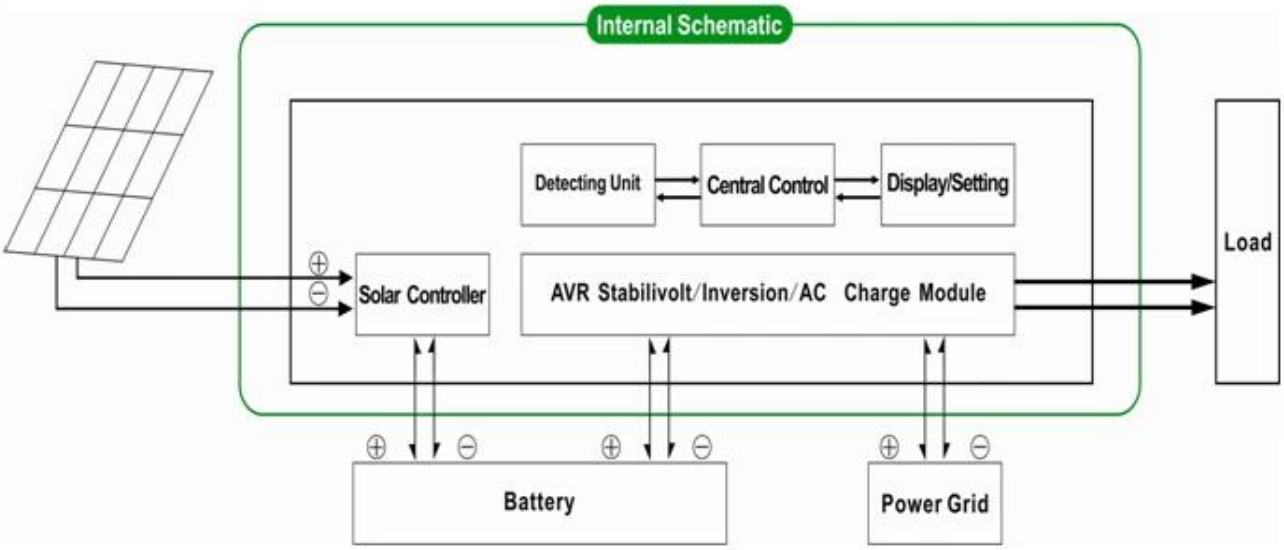

المعلمة

وضع	1500VA
تقييمه سعة إخراج	1000W
قمة الطاقة	2000W
بطارية الجهد (DC)	24V

المراقب المالي PWM للطاقة الشمسية	الجهد	24V
	التيار	20A
	ماكس المدخلات PV الجهد	24V النظام: 50
حجم W × D × H (مم)		335 * 165 * 375
التعبئة الحجم W × D × H (مم)		355 * 185 * 395
(الوزن الصافي (كلغ		14
(الوزن الإجمالي (كجم		16
عام معلمة		
(طريقة عمل (إعداد	1	أولا) وضع البطارية الاحتياطية AC) فائدة أولا
	2	وضع السكون، لا فائدة، تحميل السلطة هي أكثر من 5٪ من معدل انتاج الطاقة، العاكس بدء العمل تلقائيا
	3	أولا) وضع الاستعداد فائدة DC) البطارية الأولى
الإدخال AC	الجهد	220V ± 35٪ 110 أوV + 35٪ (اختياري)
	تردد	50HZ ± 3٪ 60 أوHz ± 3٪ (اختياري)
الإخراج AC	الجهد	220V ± 3٪ 230 أوV ± 3 or240V ± 3٪ 100 أوV ± 3٪ أو 110V ± 3٪ (اختياري)
	تردد	50HZ 60 أوHz ± 0.5 ± 0.5 (اختياري)
تهمة فائدة	المسؤول الحالي AC	0 ~ 15A
	تهمة الوقت	تعتمد على قدرة البطارية وكمية
	حماية البطارية	الكشف التلقائي، تهمة وحماية التفريغ، إدارة ذكية
المسؤول PV		الإدخال يجب أن تكون أقل من تصنيف الحالية PVالحالي الكلي لل تحكم الشمسية PWM من
عرض	طريقة العرض	LCD LED +
	معلومات الشاشة	مساهمة الجهد، انتاج التيار الكهربائي، خرج تردد، بطارية القدرة، حالة حمل، الحالة معلومات
خرج الموجة نوع		THD≤3 نقي الناتج موجة جيبية، مجموع متناسق تشويه
القدرة الزائد		> 120٪ 1 10 ٪130 <،دقيقةS
استهلاك الطاقة	وضع السكون	1 ~ 6W
	الوضع العادي	1 ~ 3A
كفاءة التحويل		80٪ ~ 90٪
نقل التوقيت		<5MS (AC إلى DC / DC إلى AC)
الحماية		الانتاج الزائد، ماس كهربائى، وعالية الجهد المدخلات، والجهد المنخفض المدخلات، وارتفاع درجة حرارة
البيئة	درجات الحرارة	-10 ℃ ~ 50 ℃
	الرطوبة	10٪ ~ 90٪
	ارتفاع	≤4000m

وأعلاه هو المعلمة لدينا معيار. قابلة للتغيير دون إشعار مسبق.

الخدمةOEM ODMونحن تقديم الدعم التقني و D، أمبير؛ فريق & R نحنلدينا المهنية الخاصة العاكس وحدة تحكم

تهمة الشمسية وحدة تحكم أخرى PWMشركتنا معيار يمكن أن يكونتغيير ل parameter.It والمعلومات أعلاه هو تحكم.

اتصالالرسم البياني

I-P-SPC-Series System

I-P-SPC-Series Inverter+Solar Controller