مقدمة

انقلابالوضع، يمكن للمستخدمين تعيين هذه السلسلة من العاكسون إلى وضع العمل العادي أو النومواسطة. في وضع DC / AC في الشحن. هذا انخفاض متعددة UPS النموذج الأول) وظيفة AC) وظيفة، والمرافقوظيفة (AVR) فائدة، فقد السيارات الجهد اللائحة الوظائفتردد محض موجة جيبية العاكس لديها مزايا نوعية مستقرة وقوية القدرة على تحمل العبء والخدمة الطويلة في الحياة. كما أنها يمكن أن تعمل في بيئة فقيرة. هذا هو الجيل الثاني من التردد المنخفض لدينانقية شرط لموجة العاكس I-P-XD-سلسلة.

الميزات

1، موجة جيبية نقيةالإخراج، السلطة الكاملة

2 مراقبة وحدة المعالجة المركزية، ذكيالسيطرة، تصميم وحدات

3، عرض LCD مختلفالمعلمات

4، وتصميم متعددة الوظائف(AVR، UPS)، ليست هناك حاجة شاحن إضافي والأجهزة الكهربائية يمكن حماية.

5، اتصال البطارية الخارجي، لأنها ملائمةللمستخدمين لتوسيع استخدام الوقت واحتياطية الوقت السلطة

6، مع السوبرتحميل قدرة تحمل وقدرة تحميل عالية، هذه السلسلة من محولات يمكن أن تدفع ليس فقط تحميل المقاومة.ولكن أيضا أنواع مختلفة من حثي الأحمال، مثل السيارات، وتكييف الهواء،المثقاب الكهربائي، مصباح الفلورسنت، مصباح الغاز.

7، وانخفاض تصميم الدوائر تردد، ونوعية مستقرة، وانخفاض معدل الفشل وطويلةخدمة الحياة (تحت التشغيل السليم،أنها يمكن أن تستمر 5 سنوات على الأقل)

8، وحماية الكمال: حماية الجهد المنخفض، عاليةحماية التيار الكهربائي، على حماية درجة الحرارة، وحماية ماس كهربائى،حماية الزائد، في حالة تأهب إنذار

9، CE / EMC / LVD /بنفايات الموافقات

10، ضمان سنتين، والدعم التقني مدى الحياة

وظيفة

1، وظيفة في وضع انقلاب (متصلة فقط مع البطاريات والأحمال)، يمكن للمستخدمينتعيين إلى نورماوضع العملAC إلى DC انعكاس لتر أو وضع السكون

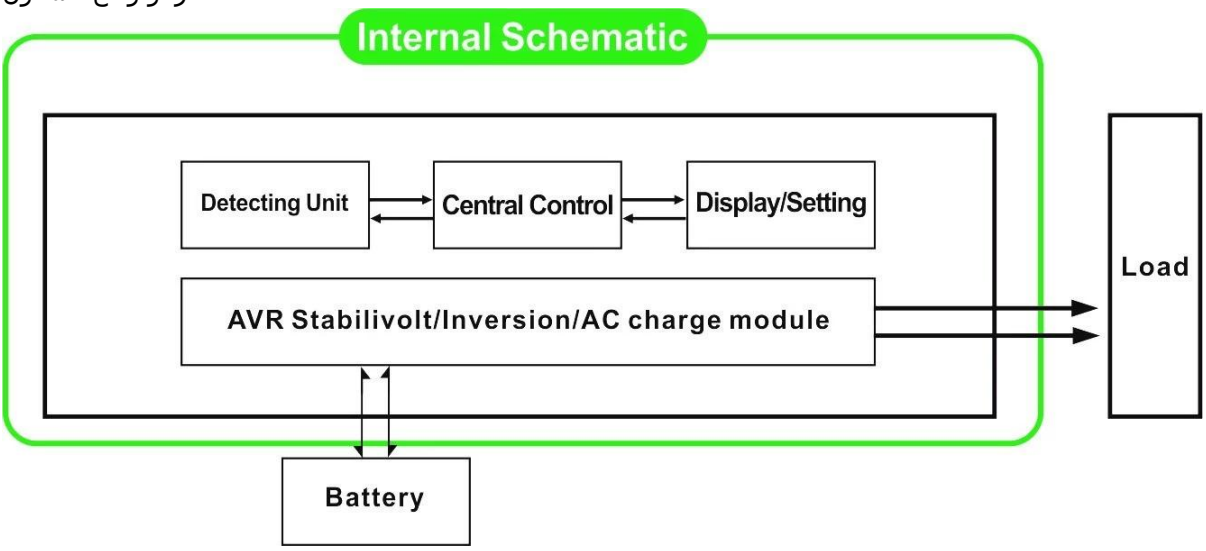

1.1، وضع العمل العادي: FREQUNCY في LCDالأحمال ومن المقرر عرض ل01. بغض النظر عن انها مرتبطة الأحمال، أم لا AC عرض انتاج التيار LCD في هذا الوضع، فإن AC. انها على استعداد للتوفير الطاقة لالأحمال AC. إلى DC العاكسدائما تحويل الكهربائيورفع الصوت عاليا:

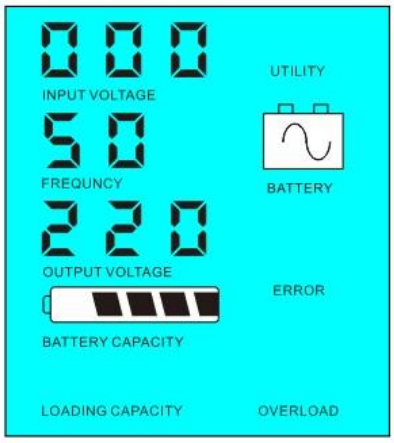

1.2، وضع السكون: FREQUNCYمرتبطة أقلمن 5٪ من قوة التصويت العاكس، AC قوة الأحمال If.كما 02 LCD في تعيين عرض
انتاج LCD يظهر .Wوسوف يكون هناك الإخراج منالعاكس. رقاقة من العاكس تعمل فقط. قوةاستهلاك العاكس ليست سوى 1-6
لتوفير الطاقة لالأحمال داخل AC إلى DC التيار الكهربائي 0. إذاقوة الأحمال الموصلة هي أكثر من 5٪، ثم سوف العاكستلقائيا تحويل
يظهر تبوتي الجهد االكهربى. كما هو مبين أدناه:LCD ال .5S

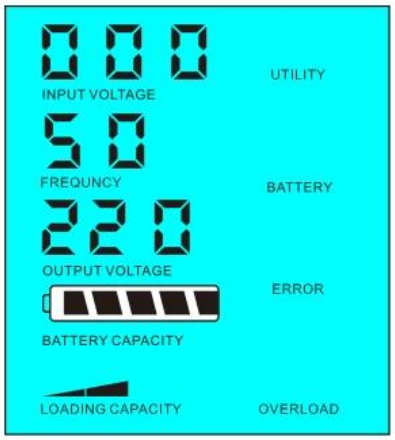

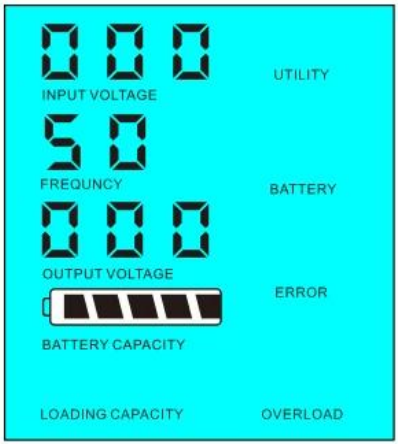

تحميل السلطة ل<5٪
من العاكستصنيف السلطة تحميل لالسلطة> 5٪من تصنيف السلطة العاكس

2،أولا) بطاريةوضع الاستعداد أو AC) يو بي إسوظيفة عند توصيل العاكسلالبطارية والمرافق، ويمكن للمستخدمين تعيين ل فائدة أولا
الأول) واسطة فائدة DC) البطارية الأولى standy.

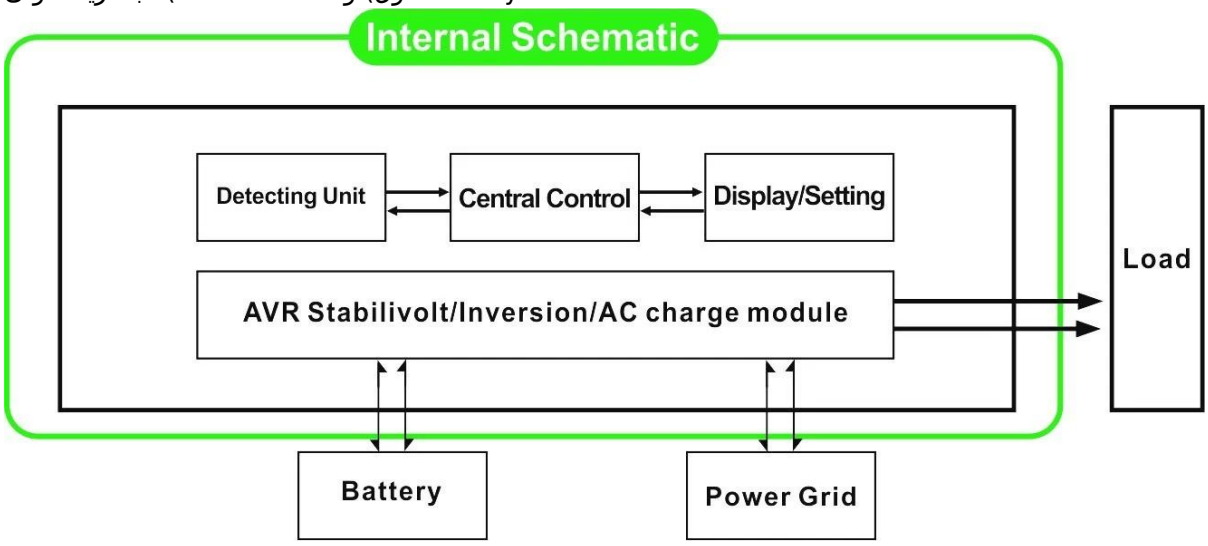

2.1، ل01. عندما فائدة والبطارية: وضع الاستعدادترتبط العاكس، LCD أولا) بطاريةومن المقرر التردد في عرض AC) والمنفعة أولا
وسوف فائدة توريد الطاقة لالأحمال قبل. عندما يتم قطع فائدة قبالة، سوف تستمر البطارية تلقائيالتوفير الطاقة عن طريق السلطة
العاكس.

الخطوات هي كما يلي:

الخطوة 1: عند المرافق المتاحة، وسوف تدفعالأحمال مباشرة بعد الجهد يجري استقر وفي نفس الوقت تهمةالبطاريات عن طريق السلطة العاكس.

الخطوة 2: عندما يتم قطع فائدة قبالة،العاكس سيتم تحويل AC 5 إلى DC داخل العرض انقطاعالطاقة دون تلقائيا لضمان MS.

الخطوة 3: عندما تتوفر الأداة مرة أخرى،سوف العاكس نقل تلقائيا إلى فائدة إمداد الطاقة إلى الأحمال وشحن البطاريات عن طريق السلطة العاكس في نفس الوقت.

انظر سير العمل كماأقل من.

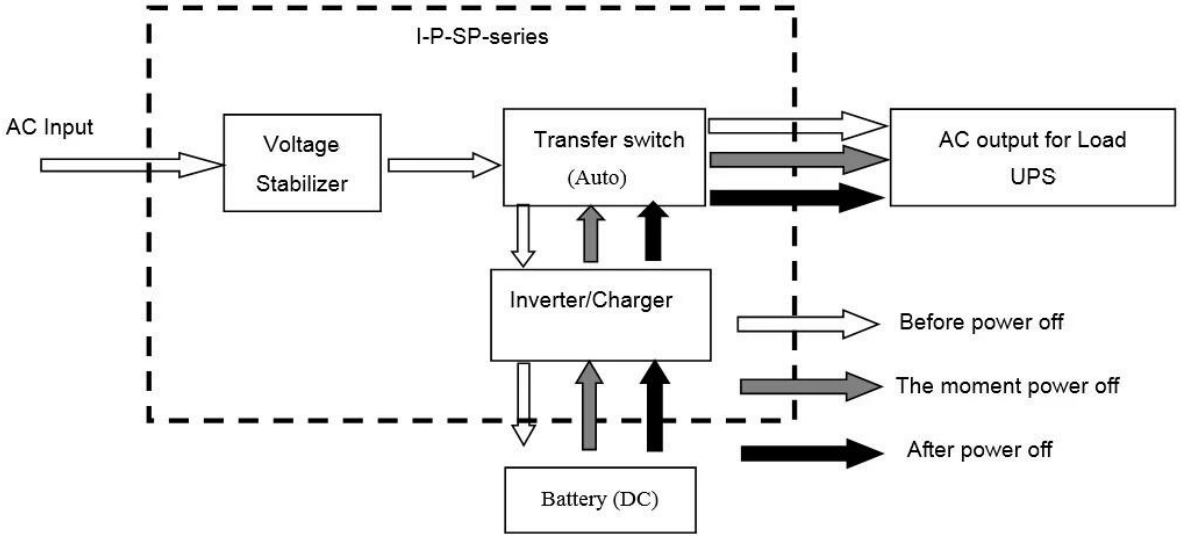

□□□ LCD :□□□□□ □□□□□ □□□□

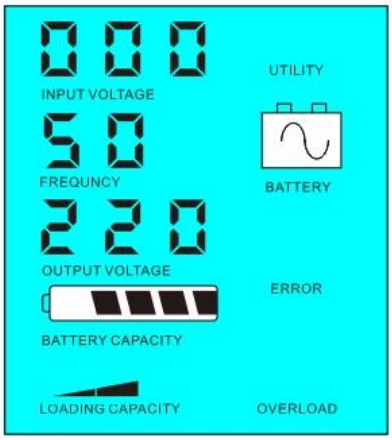

فائدة غير متاحة، وإمدادات الطاقة البطارية

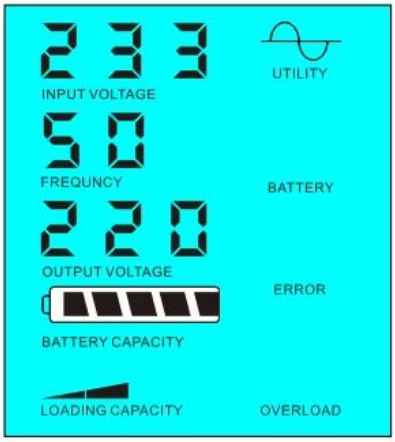

فائدةامدادات الطاقة وشحن البطارية

كما 03. عندما تكون متصلا فائدة LCD الترددفي تعيين عرض :UPS الأولى) فائدة وضع الاستعداد DC) وبطارية لأول مرة ،2.2 وبطارية لالعاكس، وبطارية لتوفير الطاقة إلى الأحمال قبل الأداة. عندما البطاريةالقدرة ليست كافية، وستستمر الأداة المساعدة لتوفير الطاقة تلقائيا.

الخطوات هي كما يلي:

الخطوة 1: اذا كانت البطارية هو متاح، وسوف تدفع الأحمال ACعبر السلطة العاكس.

الخطوة 2: عندما لا يكون البطارية ما يكفي من القوة، وسوفنقل تلقائيا إلى فائدة إمداد الطاقة إلى الأحمال

الخطوة 3: بعد أن يتم شحن البطارية بالكامل (مثل الطاقة الشمسية أووحدة تحكم المسؤول الرياح)، وسوف تنقل تلقائيا إلى بطارية توريدالطاقة في الأحمال عن طريق السلطة العاكس.

انظر سير العمل على النحو التالي

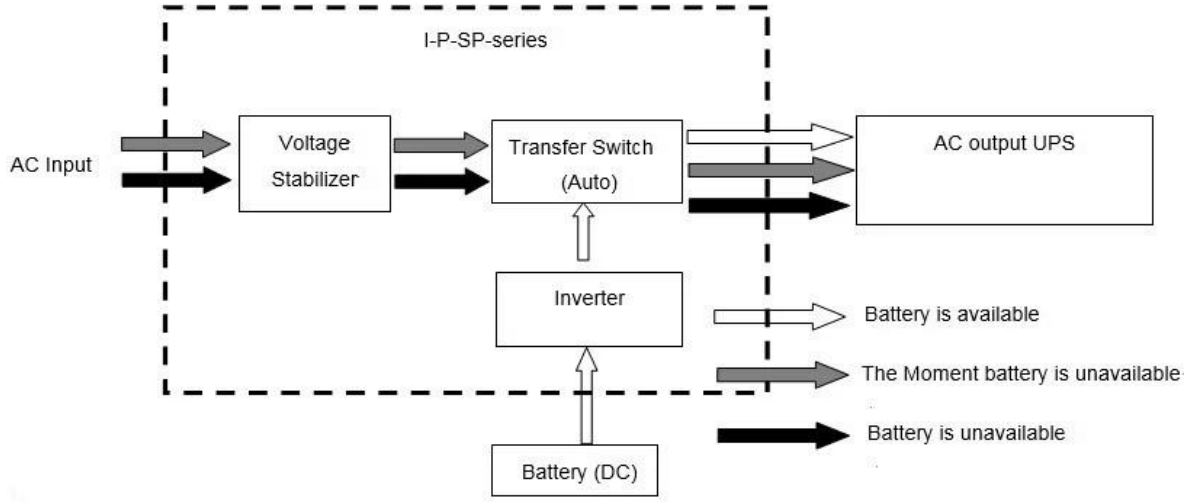

عرض LCD ورفع الصوت عاليا:

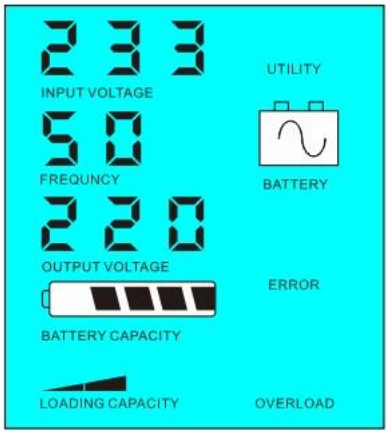

بطارية ليست متاحة، وإمدادات الطاقة فائدة

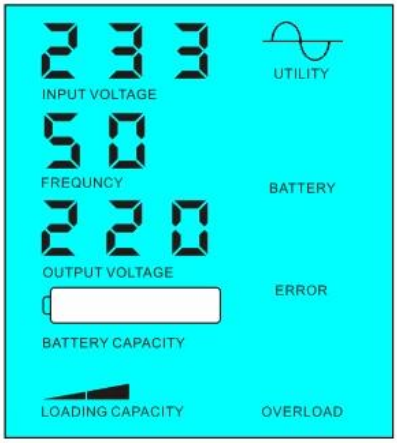

بطاريةغير متوفرة

المعلمة

نموذج المعلمة		2000VA
تصنيف سعة إخراج		1500W
ذروة السلطة		3000W
بطارية الجهد (DC)		24V / 48V / 96V (اختياري)
حجم W × D × H (مم)		350 * 220 * 460
التعبئة الحجم W × D × H (مم)		370 * 240 * 480
(الوزن الصافي (كلغ		20
(الوزن الإجمالي (كجم		22
عام معلمة		
طريقة العمل	1	أولا) وضع البطارية الاحتياطية AC) فائدة أولا
(إعداد)	2	وضع السكون، لا فائدة، تحميل ل قوة أعلى من 5٪ من العاكس تقييما انتاج الطاقة، فإنه سيتم البدء في العمل تلقائيا
	3	UPS أولا) فائدة وضع الاستعداد DC) البطارية الأولى
الإدخال AC	الجهد االكهربى	220V ± 35٪ 110 أوV + 35٪ (اختياري)
	تردد	50HZ ± 3٪ 60 أوHz ± 3٪ (اختياري)
الناتج AC	الجهد االكهربى	220V ± 3٪ 230 أوV ± 3 240 أوV ± 3٪ 100 أوV ± 3٪ 110 أوV ± 3٪ (اختياري)
	تردد	50HZ ± 0.5 60 أوHz ± 0.5 (اختياري)

شحن البطارية	المسؤول AC الحالي	0 ~ 15A
	تهمة الوقت	تعتمد على قدرة البطارية وكمية
	حماية البطارية	الكشف التلقائي، تهمة وحماية التفريغ، إدارة ذكية
عرض	طريقة العرض	LCD
	معلومات الشاشة	مساهمة الجهد، انتاج التيار الكهربائي، خرج تردد، البطارية القدرات، وحالة الحمل، والحالة معلومات
خرج الموجة نوع		THD≤3 محض الناتج موجة جيبية، إجمالي متناسق تشويه
القدرة الزائد		> 120٪ 1 10 ٪130 <Sدقيقة،
استهلاك الطاقة	وضع السكون	1 ~ 6W
	الوضع العادي	1 ~ 3A
كفاءة التحويل		80٪ ~ 90٪
نقل الوقت		<5MS (AC إلى DC / DC إلى AC)
حماية		الزائد، دائرة قصر، وارتفاع جهد الدخل، وانخفاض مساهمة الجهد أو ارتفاع درجة حرارة
بيئة	درجة الحرارة	-10 ℃ ~ 50 ℃
	رطوبة	10٪ ~ 90٪
	ارتفاع	≤4000m

ما سبق هو المعلمة لدينا معيار. قابلة للتغيير دون إشعار مسبق.
فريق، ونحن D أمبير؛ & R لدينا المهنية الخاصة العاكس وحدة تحكم
الخدمة. OEM ODMتقديم الدعم الفني و
:□□□□
وقسم تطوير etc.Research يرجى الاطلاع على الخطوط العريضة لتصميم والوثائق التقنية، أدلة المستخدم، كتيبات المنتجات، أدلى
في 5 مايو 2014 thالطبعة 2.