الميزات

1) سهلة التركيب. لتكوين النظام الشمسي، يحتاج العملاء فقط لتوصيله مع الألواح الشمسية والبطاريات.
2) إدارة وحدة المعالجة المركزية والسيطرة، تصميم وحدات
3 LCD، عرض) ويمكن عرض بصريا المعلمات المختلفة (مثل، تردد، وضع العمل انتاج التيار الكهربائي، الخ).
4) تصميم متعدد الوظائف، والزبائن لا حاجة لشراء الطاقة الشمسية وحدة تحكم، شاحن واستقرار، وما إلى ذلك.
5) اتصال بطارية الخارجية، ومريحة لتوسيع احتياطية الوقت السلطة؛ يمكن للمستخدم الاتصال والعديد من البطاريات حسب الحاجة وفقا لأشعة الشمس المحلي وطاقة الرياح.
6) مع سوبر القدرة على حمل حمولة والحمولة العالية، وهذه السلسلة من محولات يمكن أن تدفع ليس فقط تحميل المقاومة. ولكن أيضا أنواع مختلفة من حثي الأحمال، مثل السيارات، وتكييف الهواء، والمثقاب الكهربائي، مصباح الفلورسنت، مصباح الغاز، وما إلى ذلك يمكن أن تدفع ما يقرب من أي من أنواع الحمل.
7) تصميم منخفضة التردد نقية الدائرة موجة جيبية والاستقرار نظام جيد، وسهلة للصيانة، انخفاض معدل الفشل والخدمة الطويلة في الحياة (تحت التشغيل السليم، قد يكون ما دام 5 سنوات).
8) حماية الكمال: حماية الجهد المنخفض، أكثر من حماية الجهد، الحماية من الحرارة الزائدة، وحماية ماس كهربائى، وحماية الزائدة.
9) الموافقة CE / EMC / LVD / بنفايات / CCC.
10) 2 سنة الضمان، الدعم الفني مدى الحياة.

وظيفة

1. وحيد وظيفة انعكاس تحت وضع انعكاس (متصلة فقط للبطارية، يمكن تعيين إلى وضع العمل العادي والنوم

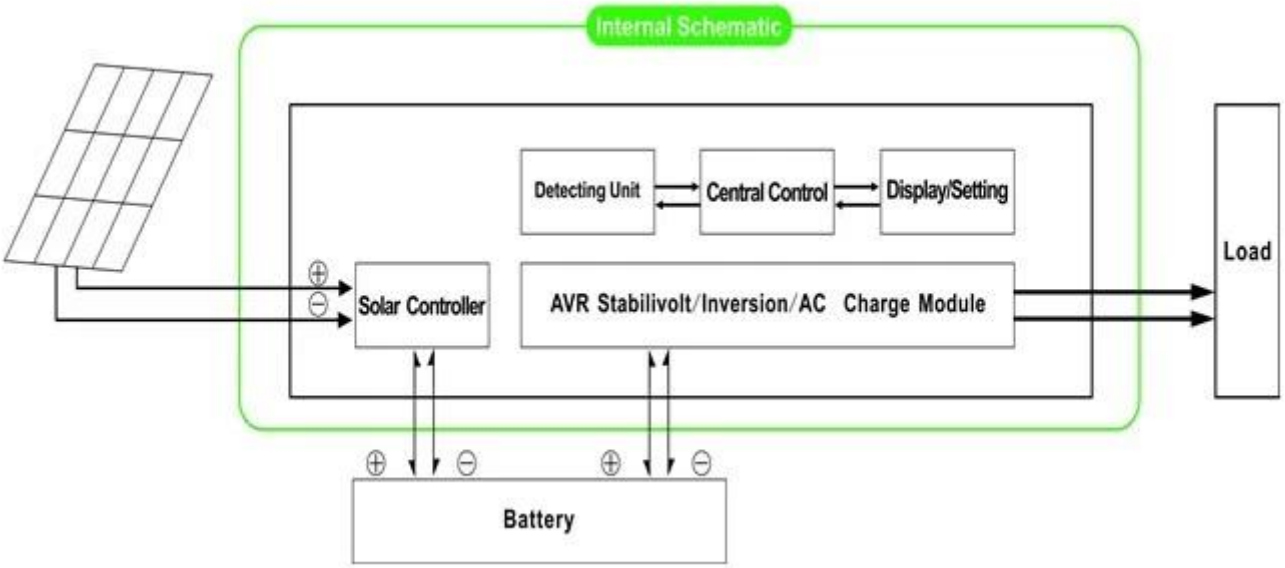

1.1 [illegible] .01 [illegible] LCD [illegible]: [illegible] AC [illegible] LCD [illegible]:

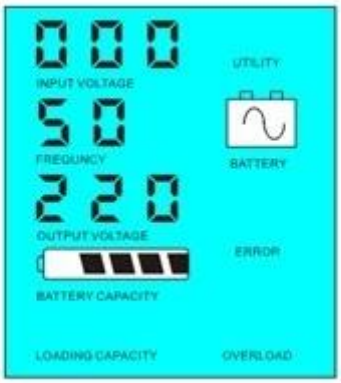

1.2 [illegible] .02 [illegible] LCD [illegible]: [illegible] 5 [illegible]

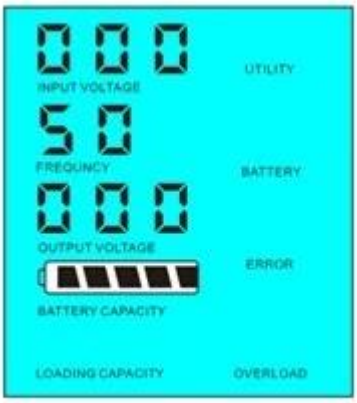

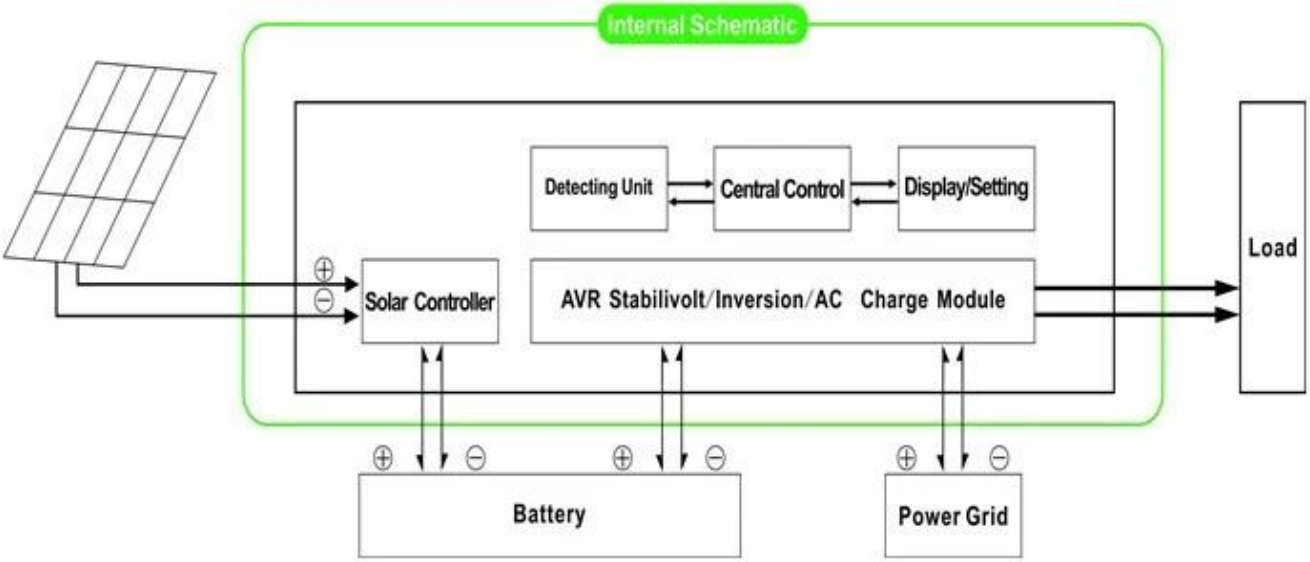

فقط؛ إذا كانت السلطة من الأحمال التي Wمن العاكس تعمل فقط في مثل هذه الحالة، واستهلاك الطاقة هو 6-1
ترتبط إلى العاكس أعلى من 5٪ من قوة التصويت العاكس، ثم العاكس سوف تبدأ تلقائيا وظيفة قلب وإمدادات
كما هو مبين أدناه: .Sالطاقة إلى الأحمال داخل 5

000
INPUT VOLTAGE
UTILITY
50
FREQUNCY
BATTERY
000
OUTPUT VOLTAGE
ERROR
BATTERY CAPACITY
LOADING CAPACITY
OVERLOAD

Load's power< 5% of inverter's rated power

000
INPUT VOLTAGE
UTILITY
50
FREQUNCY
BATTERY
220
OUTPUT VOLTAGE
ERROR
BATTERY CAPACITY
LOADING CAPACITY
OVERLOAD

Load's power> 5% of inverter's rated power

مقدمة النظام في ظل هذا الوضع :

1) الرسوم الوحيدة لوحة الطاقة الشمسية البطارية
2) الوحيد المستقل خارج الشبكة نظام الطاقة الشمسية . مناسبة للمناطق التي هي عدم وجود فائدة أو لديك
الطاقة الشمسية الغنية
تحت وضع فائدة (متصلة إلى بطارية وفائدة . ويمكن ان يحدد فائدة أولا، وضع الاستعداد UPS .وظيفة 2
البطارية والبطارية الأولى، ووضع فائدة وضع الاستعداد.

Internal Schematic
Detecting Unit
Central Control
Display/Setting
Solar Controller
AVR Stabilivolt/Inversion/AC Charge Module
Load
Battery
Power Grid
⊕
⊖

كما 01. عندما تكون LCD وضع الاستعداد : يتم تعيين التردد في شاشة UPS فائدة لأول مرة، بطارية 2.1.
متصلا كلا فائدة والبطارية إلى العاكس، وسوف فائدة تزويد الطاقة إلى الأحمال قبل البطارية . عندما يتم
قطع فائدة الكهربائي، وبطارية تستمر تلقائيا لتوفير الطاقة بعد انقلاب .

الخطوات هي كما يلي:

الخطوة 1: عندما هي القوة فائدة المتاحة، فإنه الناتج مباشرة بعد الجهد يجري استقرت وتهمة البطاريات
في نفس الوقت.

الخطوة 2: عندما يتم قطع التيار الكهربائي فائدة انقطع فجأة، فإن العاكس تحويل التيار المستمر إلى
تيار متردد تلقائيا لضمان عدم انقطاع التيار الكهربائي داخل .MS 5

الخطوة 3: عندما تصبح السلطة أداة متوفرة مرة أخرى، فإنه سيتم تحويل تلقائيا إلى فائدة إمداد الطاقة
إلى الأحمال وشحن البطاريات في نفس الوقت .

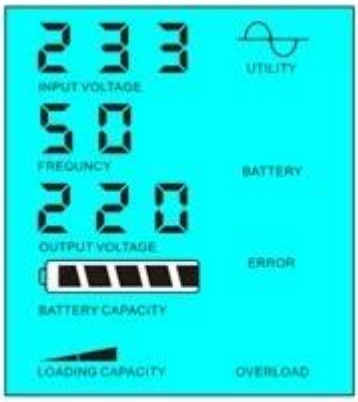

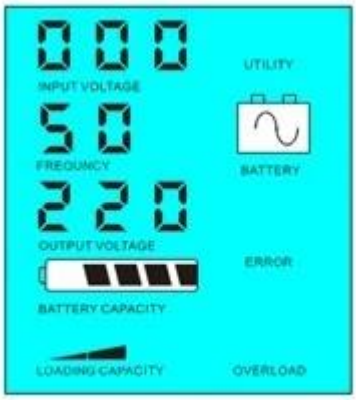

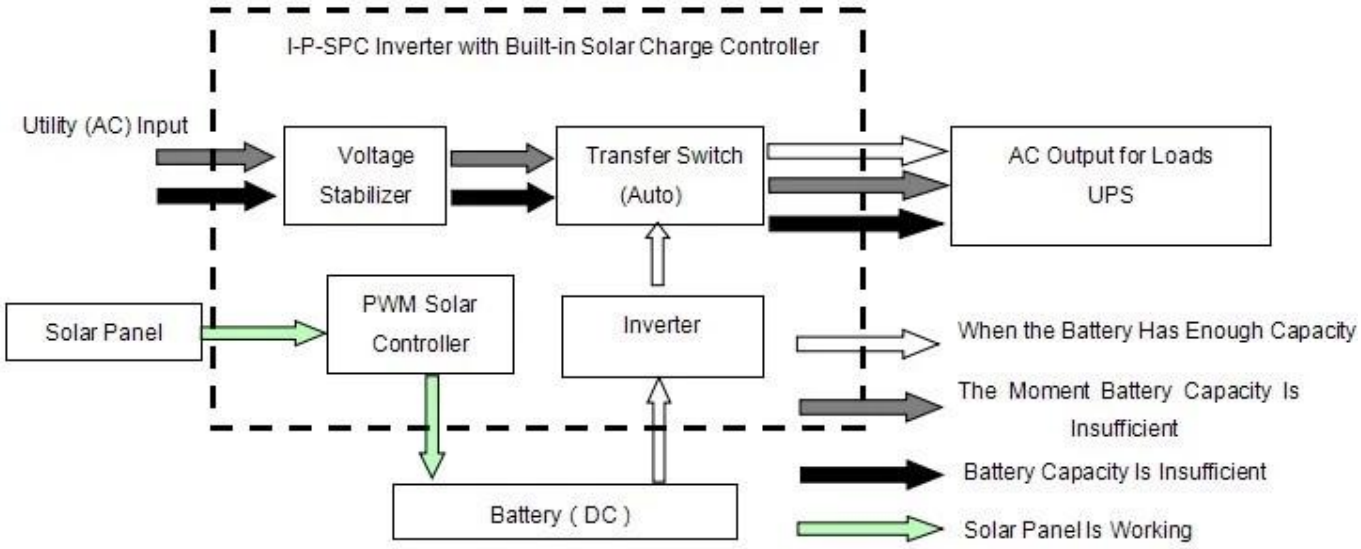

انظر سير العمل على النحو التالي.

عرض LCD ورفع الصوت عاليا:

233
INPUT VOLTAGE
50
FREQUNCY
220
OUTPUT VOLTAGE
BATTERY CAPACITY
LOADING CAPACITY
UTILITY
BATTERY
ERROR
OVERLOAD

Utility supply power and charge battery

000
INPUT VOLTAGE
50
FREQUNCY
220
OUTPUT VOLTAGE
BATTERY CAPACITY
LOADING CAPACITY
UTILITY
BATTERY
ERROR
OVERLOAD

Without utility and battery supply power

مقدمة النظام في ظل هذا الوضع :

1) هناك 2 طرق لشحن البطارية، والمرافق والألواح الشمسية

2) وهذا النظام هو مناسبة لأنظمة الطاقة التي بنيت في المناطق التي تفتقر إلى أنظمة المرافق أو القوة
التي كثيرا ما تستخدم في المناطق مع / بدون فائدة
كما 03. عندما تكون LCD الوضع: تم تعيين تردد في عرض UPS 2.2. البطارية الأولى، والمرافق الاستعداد
متصلا كلا فائدة والبطارية إلى العاكس،

وبطارية لتوفير الطاقة للأحمال قبل الأداة . عندما قدرة البطارية ليست كافية، وستستمر الأداة
المساعدة لتوفير الطاقة تلقائيا .

الخطوات هي كما يلي:

الخطوة 1: عندما بطارية لديه ما يكفي من القوة، فإنه سيتم تزويد الطاقة إلى الأحمال مباشرة

الخطوة 2: عندما لا يكون البطارية ما يكفي من القوة، فإنه سيتم تحويل تلقائيا إلى فائدة إمداد الطاقة
إلى الأحمال

الخطوة 3: بعد أن يتم شحن البطارية بالكامل (على سبيل المثال قبل وحدة تحكم الشمسية أو تهمة الرياح)،
فإنه سيتم ثم نقل تلقائيا إلى بطارية إمداد الطاقة إلى الأحمال .

انظر سير العمل على النحو التالي.

I-P-SPC Inverter with Built-in Solar Charge Controller
Utility (AC) Input
Voltage Stabilizer
Transfer Switch (Auto)
AC Output for Loads UPS
Solar Panel
PWM Solar Controller
Inverter
Battery (DC)
When the Battery Has Enough Capacity
The Moment Battery Capacity Is Insufficient
Battery Capacity Is Insufficient
Solar Panel Is Working

عرض LCD ورفع الصوت عاليا:

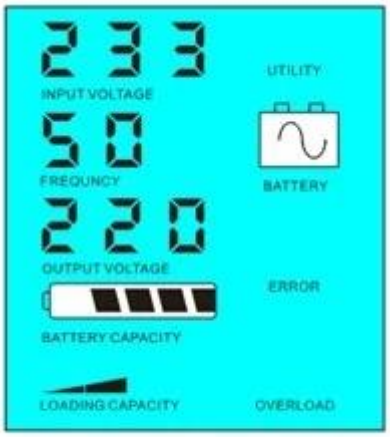

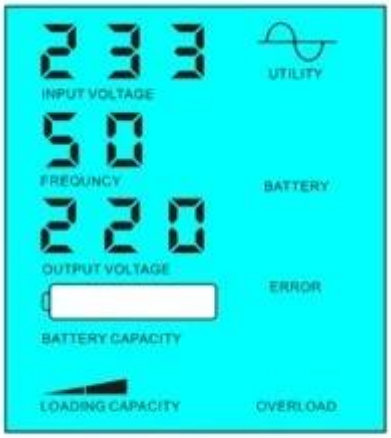

2 3 3
INPUT VOLTAGE
UTILITY
5 0
FREQUNCY
BATTERY
2 2 0
OUTPUT VOLTAGE
ERROR
BATTERY CAPACITY
LOADING CAPACITY
OVERLOAD

Battery has power and supply power

2 3 3
INPUT VOLTAGE
UTILITY
5 0
FREQUNCY
BATTERY
2 2 0
OUTPUT VOLTAGE
ERROR
BATTERY CAPACITY
LOADING CAPACITY
OVERLOAD

Battery dead, utility supply power

مقدمة النظام في ظل هذا الوضع :
1) هناك الطريقة الوحيدة لشحن البطارية : الألواح الشمسية
2E) وهذا النظام هو مناسبة للمناطق حيث الكهرباء مكلفة و
مثل الأسرة ، utiliypower حيث الطاقة الشمسية يمكن أن تستخدم بشكل كامل لإنقاذ nvironmental المناطق
الشمسية وأمبير، ونظام طاقة الرياح والطاقة الشمسية وإنارة أمبير، ونظام الرياح

المعلمة

طريقة		15KVA
تصنيف سعة إخراج		10KW
ذروة السلطة		20KW
بطارية الجهد (DC)		96V
تحكم الشمسية PWM	الجهد االكهربى	96V
	تيار	50A
	أقصى الجهد المدخلات PV	200V
حجم W × D × H (مم)		420 * 260 * 605
التعبئة الحجم W × D × H (مم)		440 * 280 * 625
الوزن الصافي (كلغ)		85
الوزن الإجمالي (كجم)		95
عام معلمة		
طريقة العمل (إعداد)	1	فائدة أولا، الاستعداد للبطارية
	2	وضع السكون، لا فائدة، تحميل السلطة لأعلى من 5٪ من قوة التصويت، وبدء العمل تلقائيا
	3	البطارية الأولى، والمرافق الاستعداد
الإدخال AC	الجهد الكهربى	220V ± 35٪ أو 110V + 35٪ (اختياري)
	تردد	50HZ ± 3٪ أو 60Hz ± 3٪ (اختياري)
الناتج AC	الجهد الكهربى	220V ± 3٪ أو 230V ± 3 or240V ± 3٪ أو 100V ± 3٪ أو 110V ± 3٪ (اختياري)
	تردد	50HZ ± 0.5 أو 60Hz ± 0.5 (اختياري)
تهمة فائدة	المسؤول الحالي AC	0 ~ 15A
	تهمة الوقت	تعتمد على قدرة البطارية وكمية
	حماية البطارية	الكشف التلقائي، شحن والتفريغ الحماية، وإدارة ذكية
المسؤول PV		يجب أن يكون أقل من تصنيف الحالية PV الحالي الكلي للمدخلات
عرض	طريقة العرض	LCD + LED
	معلومات الشاشة	الجهد المدخلات والمخرجات الجهد والتردد الناتج، قدرة البطارية، وحالة الحمل، ومعلومات الحالة
خرج الموجة نوع		محض الناتج موجة جيبية، وتشويه الموجي rate≤3
القدرة الزائد		> 120٪ 1 دقيقة، > 130٪ 10S
استهلاك الطاقة	وضع السكون	1 ~ 6W
	الوضع العادي	1 ~ 3A
كفاءة التحويل		80٪ ~ 90٪
نقل الوقت		<5MS (AC إلى DC / DC إلى AC)
حماية		الانتاج الزائد، ماس كهربائى، ومدخلات ذات الجهد العالي، ومدخلات ذات الجهد المنخفض، اسخن

بيئة	درجة الحرارة	-10 ℃ ~ 50 ℃
	رطوبة	10٪ ~ 90٪
	ارتفاع	≤4000m

المعلمات أعلاه مع "أو" يعني أن المعلمة تحتاج للقيام إعدادات المصنع وفقا لتفضيل العملاء.
المعلومات تحكم أعلاه هو المعلمة شركتنا القياسية ويمكن تغيير وفقا لمتطلبات العملاء.
OEM. ونحن نقدم الدعم الفني وخدمة D أمبير؛ فريق & UPS Rلدينا منطقتنا تحكم المهنية العاكس و

مخطط اتصال

آخرون

يرجى الرجوع إلى تصميم مخطط والوثائق الفنية والنشرات المنتج، الخ
التي أدلى بها قسم الهندسة، 5 مايو 2014، الطبعة 1.