مقدمة

يمكن للمستخدمين تعيين هذه السلسلة من العاكسون إلى العمل الطبيعيوضع أو وضع السكون. في وضع DC / AC، فيوضع انعكاس هذاالتردد المنخفض .UPS النموذج الأول) وظيفة AC) وظيفة، والمرافق الشحن وظيفة(AVR) فائدة، فقد السيارات الجهد اللائحة متعددة الوظائف محض الشرط موجة العاكس لديها مزايانوعية مستقرة وقوية القدرة على تحمل العبء والخدمة الطويلة في الحياة. سلسلة-IP-XD. كما أنها يمكن أن تعمل في بيئة فقيرة. هذا هوالجيل الثاني من التردد المنخفض موجة جيبية نقية العاكس

الميزات

1، محض الناتج موجة جيبية،السلطة الكاملة

2 مراقبة وحدة المعالجة المركزية، ذكيالسيطرة، تصميم وحدات

3، عرض LCD مختلفالمعلمات

4، وتصميم متعددة الوظائف(AVR، UPS)، ليست هناك حاجة شاحن إضافي والأجهزة الكهربائية يمكن حماية.

5، بطارية الخارجيةالصدد، انها مريحة للمستخدمين لتوسيع استخدام الوقت واحتياطية الوقت السلطة

6، مع تحميل سوبر تحمل القدرة وتحميل عاليةالقدرات، وهذه السلسلة من محولات يمكندفع ليس فقط تحميل المقاومة. ولكن أيضا أنواع مختلفة من حثي الأحمال، مثلكما الحركية، مكيف، المثقاب الكهربائي، مصباح الفلورسنت، مصباح الغاز.

7، وانخفاض تصميم الدوائر تردد، ونوعية مستقرة، وانخفاض معدل الفشل وطويلةخدمة الحياة (تحت التشغيل السليم، ويمكن أن تستمر 5 سنوات على الأقل)

8، وحماية الكمال: منخفضةحماية الجهد، وحماية عالية الجهد، وعلى حماية درجة الحرارة، دائرة قصرالحماية، حماية الزائد، في حالة تأهب إنذار

9، CE / EMC / LVD / بنفايات الموافقات

10، عامينالضمان والدعم الفني مدى الحياة

وظيفة

1، وظيفة انعكاس في وضع انقلاب (متصلة فقط مع البطاريات والأحمال)، يمكن للمستخدمين تعيين إلى نورماوضع AC إلى DC، العمل لتر أو وضع السكون

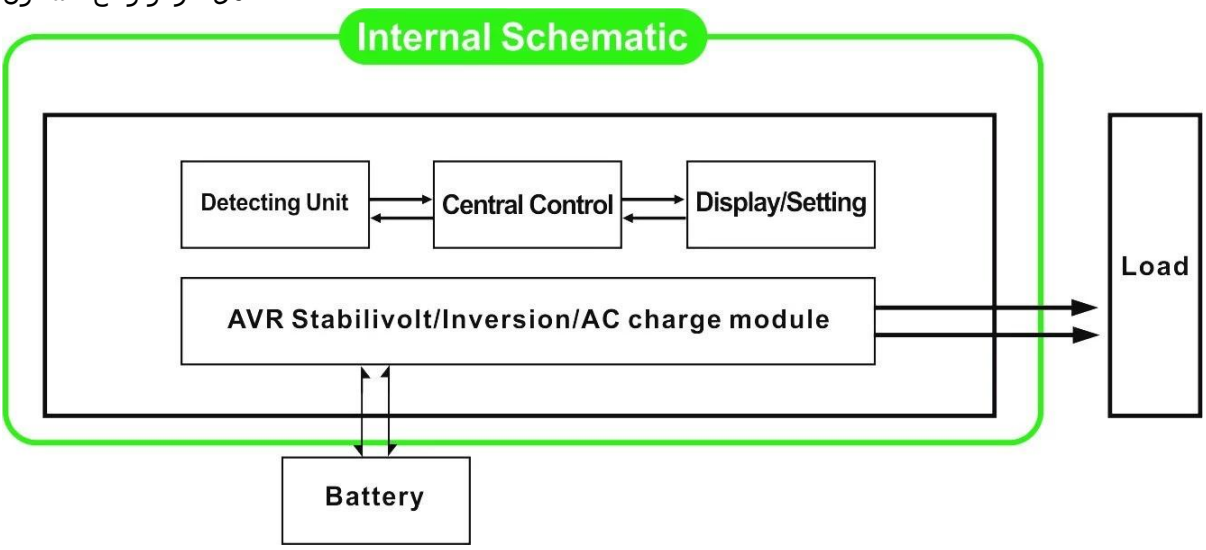

AC: إلى DC أم لا، العاكس دائما تحويل AC ل01. بغض النظر عن انها مرتبطة الأحمال LCD في عرض FREQUNCY ومن المقرر عرض انتاج التيار الكهربائي LCD في هذا الوضع، فإن .AC وضع العمل العادي. انها على استعداد لتزويد الطاقة إلى الأحمال، 1.1 ورفع الصوت عاليا:

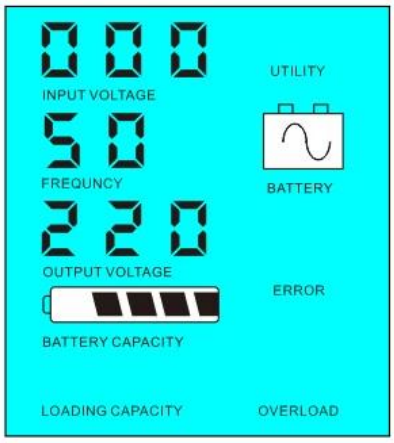

مرتبطة هي أقل من 5٪ من قوة التصويت AC قوة الأحمال If.كما 02 LCD في شاشة FREQUNCY وضع السكون: يتم تعيين 1.2، العاكس، وسوف يكون هناك الإخراج من العاكس. رقاقة من العاكس تعمل فقط. استهلاك الطاقة لل العاكس هو فقط 1-6 W. يظهر لتوفير AC إلى DC انتاج التيار الكهربائي 0. إذا كانت قوة الأحمال الموصلة هي أكثر من 5٪، ثم العاكس سيتم تلقائيا تحويل LCD الطاقة لالأحمال داخل 5 S. يظهر تبوتي الجهد االكهربى. كما هو مبين أدناه: LCD ال

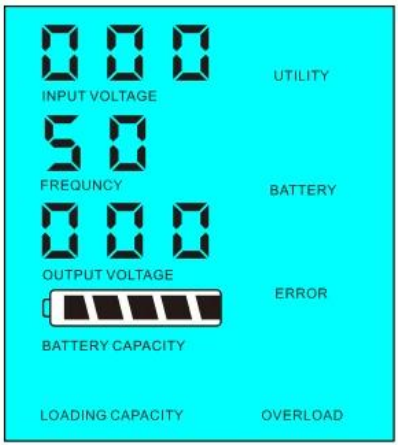

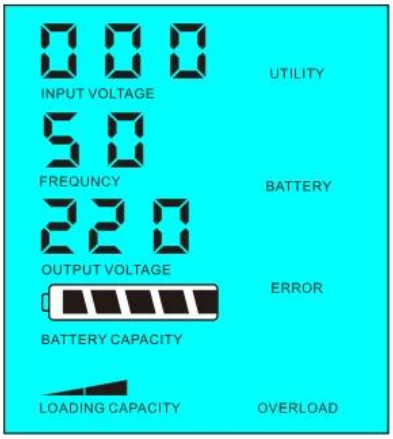

تحميل السلطة ل<5٪ من قوة التصويت العاكس

تحميل السلطة ل> 5٪ من قوة التصويت العاكس

2، وظيفة UPS أولا) وضع البطارية وضع AC) عند توصيل العاكس للبطارية والمرافق، ويمكن للمستخدمين تعيين ل فائدة أولا الأول) واسطة فائدة DC) الاستعداد أو البطارية الأولى standy.

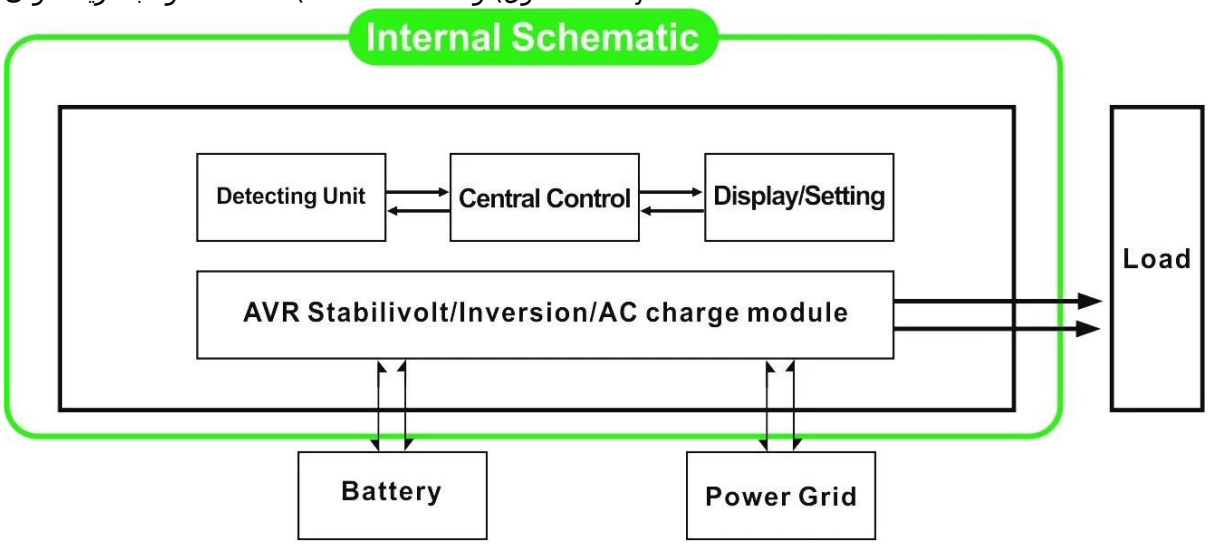

ل01. عندما تكون متصلا فائدة والبطارية إلى LCD أولا) البطارية وضع الاستعداد: يتم تعيين التردد في عرض AC) والمنفعة أولا 2.1، العاكس، وسوف فائدة تزويد الطاقة إلى الأحمال قبل. عندما يتم قطع فائدة الكهربائي، وبطارية تستمر تلقائيا لتوفير الطاقة عن طريق السلطة العاكس.

الخطوات هي كما يلي:

الخطوة 1: عند المرافق المتاحة، وسوف تدفع الأحمال مباشرة بعد الجهد يجري استقرت وفي نفس الوقت شحن البطاريات عن

طريق السلطة العاكس.

MSتلقائيا لضمان عدم انقطاع التيار الكهربائي داخل AC 5 إلى DC الخطوة 2: عندما يتم قطع فائدة حالا، فإن العاكس تحويل

الخطوة 3: عندما تتوفر الأداة مرة أخرى، سوف العاكس نقل تلقائيا إلى فائدة إمداد الطاقة إلى الأحمال وشحن البطاريات عن طريق السلطة العاكس في نفس الوقت.

انظر سير العمل على النحو التالي.

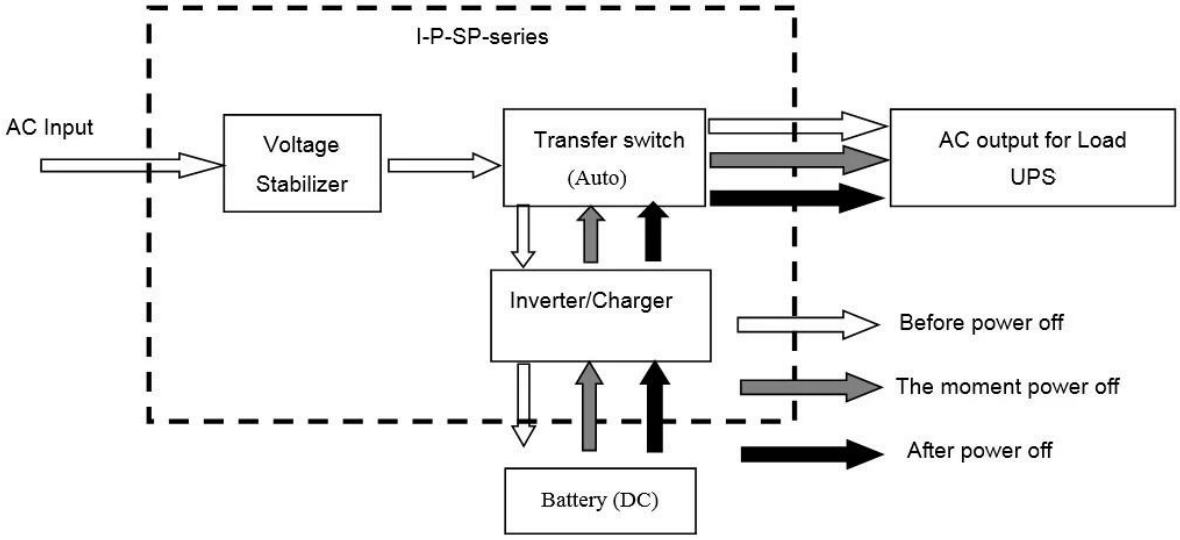

□□□ LCD :□□□□□ □□□□□ □□□□

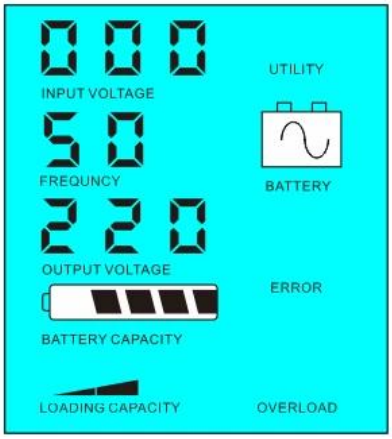

فائدة غير متاحة، وإمدادات الطاقة البطارية

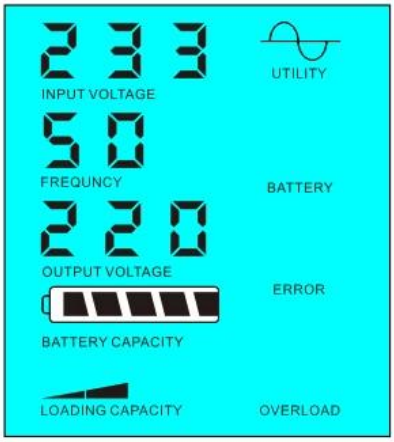

فائدة امدادات الطاقة وشحن البطارية

كما 03. عندما تكون متصلا فائدة LCD الوضع: تم تعيين تردد في عرض UPS أولا) فائدة الاستعداد DC) وبطارية لأول مرة 2.2، والبطارية إلى العاكس، وبطارية لتوفير الطاقة إلى الأحمال قبل الأداة. عندما قدرة البطارية ليست كافية، وستستمر الأداة المساعدة لتوفير الطاقة تلقائيا.

الخطوات هي كما يلي:

عبر السلطة العاكس AC الخطوة 1: اذا كانت البطارية هو متاح، وسوف تدفع الأحمال.

الخطوة 2: عندما لا يكون البطارية ما يكفي من القوة، فإنه سيتم تحويل تلقائيا إلى فائدة إمداد الطاقة إلى الأحمال

الخطوة 3: بعد أن يتم شحن البطارية بالكامل (مثلا عن طريق تحكم الشمسية أو تهمة الرياح)، وسوف ينقل تلقائيا إلى بطارية إمداد الطاقة إلى الأحمال عن طريق السلطة العاكس.

انظر سير العمل على النحو التالي

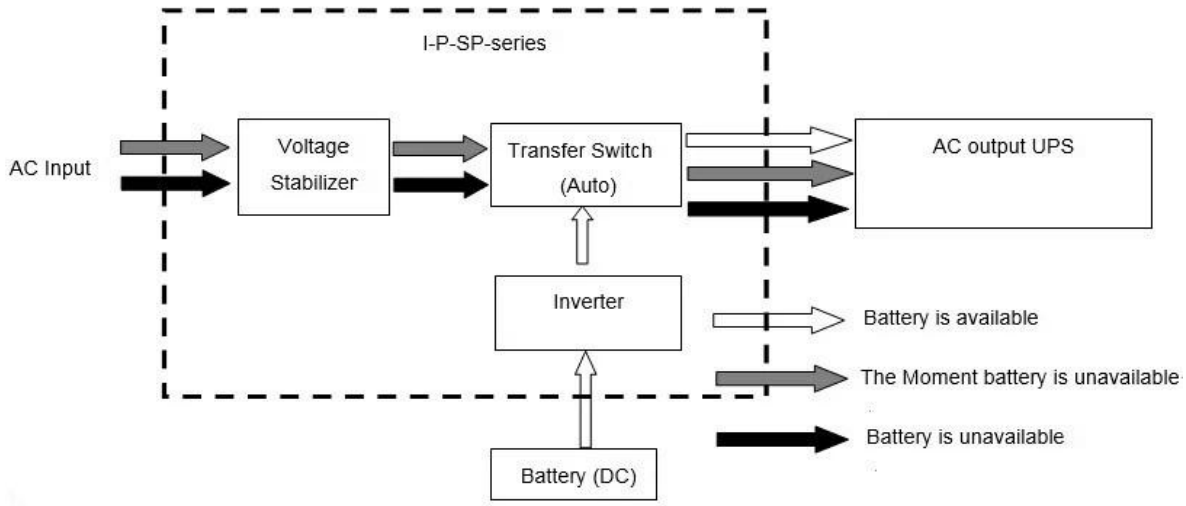

عرض LCD عاليا ورفع الصوت:

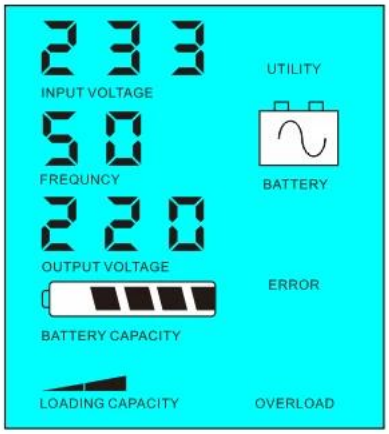

بطارية ليست متاحة، وإمدادات الطاقة فائدة

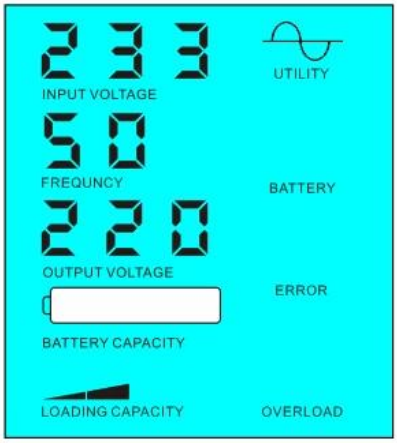

بطارية متاح

المعلمة

نموذج المعلمة		5000VA
تصنيف سعة إخراج		3500W
ذروة السلطة		7000W
بطارية الجهد (DC)		48V / 96V / 192V (اختياري)
حجم W × D × H (مم)		420 * 260 * 605
التعبئة الحجم W × D × H (مم)		440 * 280 * 625
(الوزن الصافي (كلغ		31
(الوزن الإجمالي (كجم		33
عام معلمة		
طريقة العمل	1	أولا) وضع الاستعداد البطارية AC) فائدة أولا
(إعداد)	2	وضع السكون، لا فائدة، تحميل ل قوة أعلى من 5٪ من العاكس تقييما انتاج الطاقة، فإنه سيتم البدء في العمل تلقائيا
	3	UPS أولا) فائدة وضع الاستعداد DC) البطارية الأولى
الإدخال AC	الجهد االكهربى	220V ± 35٪ 110 وV + 35٪ (اختياري)
	تردد	50HZ ± 3٪ 60 وHz ± 3٪ (اختياري)
الناتج AC	الجهد االكهربى	220V ± 3٪ 230 وV ± 3 240 وV ± 3٪ 100 وV ± 3٪ 110 وV ± 3٪ (اختياري)
	تردد	50HZ ± 0.5 60 وHz ± 0.5 (اختياري)

شحن البطارية	المسؤول AC الحالي	0 ~ 15A
	تهمة الوقت	تعتمد على قدرة البطارية وكمية
	حماية البطارية	الكشف التلقائي، المسؤول وحماية التفريغ، إدارة ذكية
عرض	طريقة العرض	LCD
	معلومات الشاشة	الجهد المدخلات والمخرجات الجهد والتردد الناتج، قدرة البطارية، وحالة الحمل، والحالة معلومات
خرج الموجة نوع		محض الناتج موجة جيبية، إجمالي متناسق تشويه THD≤3
القدرة الزائد		> 120٪ 1 10 ٪130 <،Sدقيقة
استهلاك الطاقة	وضع السكون	1 ~ 6W
	الوضع العادي	1 ~ 3A
كفاءة التحويل		80٪ ~ 90٪
نقل الوقت		<5MS (AC إلى DC / DC إلى AC)
حماية		الزائد، دائرة قصر، وارتفاع جهد الدخل، وانخفاض مساهمة الجهد أو ارتفاع درجة حرارة
بيئة	درجة الحرارة	-10 ℃ ~ 50 ℃
	رطوبة	10٪ ~ 90٪
	ارتفاع	≤4000m

ما سبق هو المعلمة لدينا معيار. قابلة للتغيير دون إشعار مسبق.

فريق، ونحن D أمبير؛ & R لدينا منطقتنا العاكس المهنية و مراقب

الخدمة. OEM ODMتقديم الدعم الفني و

آخرون

وقسم تطوير etc.Research يرجى الاطلاع على الخطوط العريضة لتصميم والوثائق التقنية، أدلة المستخدم، كتيبات المنتجات، أدلى

في 5 مايو 2014 الطبعة 2th.

POWER INVERTER

RS232
WARNING
Danger! electric shock
AC INPUT
AC OUTPUT 220V
BATTERY
SOLARINPUT
12V
12V

شركة

I-Panda爱麦德

Mundial SA

UPS

FedEx Express

EMS

TNT

DHL

中外运敦豪