مقدمة

يمكن للمستخدمين تعيين هذه السلسلة من العاكسون إلى وضع العمل العادي أو وضع السكون. في DC / AC، في وضع انعكاس هذا متعددة .UPS الأول) وظيفة AC وظيفة، والمرافق الشحن وظيفة (نموذج (AVR) وضع فائدة، فقد السيارات الجهد اللائحة الوظائف التردد المنخفض محض الشرط موجة العاكس لديها مزايا نوعية مستقرة وقوية القدرة على تحمل العبء والخدمة الطويلة في الحياة. كما أنها يمكن أن تعمل في بيئة فقيرة. هذا هو الجيل الثاني من التردد المنخفض موجة جيبية نقية العاكس IP-XD-سلسلة.

الميزات

1، محض الناتج موجة جيبية، السلطة الكاملة

2 مراقبة وحدة المعالجة المركزية، التحكم الذكي، تصميم وحدات

3، معايير مختلفة LCD شاشة

4، وتصميم متعددة الوظائف (AVR، UPS)، ليست هناك حاجة شاحن إضافي والأجهزة الكهربائية يمكن أن تكون محمية.

5، اتصال البطارية الخارجي، انها مريحة للمستخدمين لتوسيع استخدام الوقت واحتياطية الوقت السلطة

6، مع تحميل سوبر تقل قدرة والحمولة العالية، وهذه السلسلة من محولات يمكن أن تدفع ليس فقط تحميل المقاومة. ولكن أيضا أنواع مختلفة من حثي الأحمال، مثل السيارات، وتكييف الهواء، والمثقاب الكهربائي، مصباح الفلورسنت، مصباح الغاز.

7، وانخفاض تصميم الدوائر تردد، ونوعية مستقرة، وانخفاض معدل الفشل والخدمة الطويلة في الحياة (تحت التشغيل السليم، فإنه يمكن أن تستمر 5 سنوات على الأقل)

8، وحماية الكمال: حماية الجهد المنخفض، حماية عالية الجهد، وعلى حماية درجة الحرارة، وحماية ماس كهربائى، وحماية الزائد، في حالة تأهب إنذار

9، CE / EMC / LVD / بنفايات الموافقات

10، ضمان سنتين، والدعم التقني مدى الحياة

وظيفة

1، DC إلى AC وظيفة انعكاس في وضع انقلاب (متصلة فقط مع البطاريات والأحمال)، يمكن للمستخدمين تعيين إلى نورماوضع العمل لتر أو وضع السكون

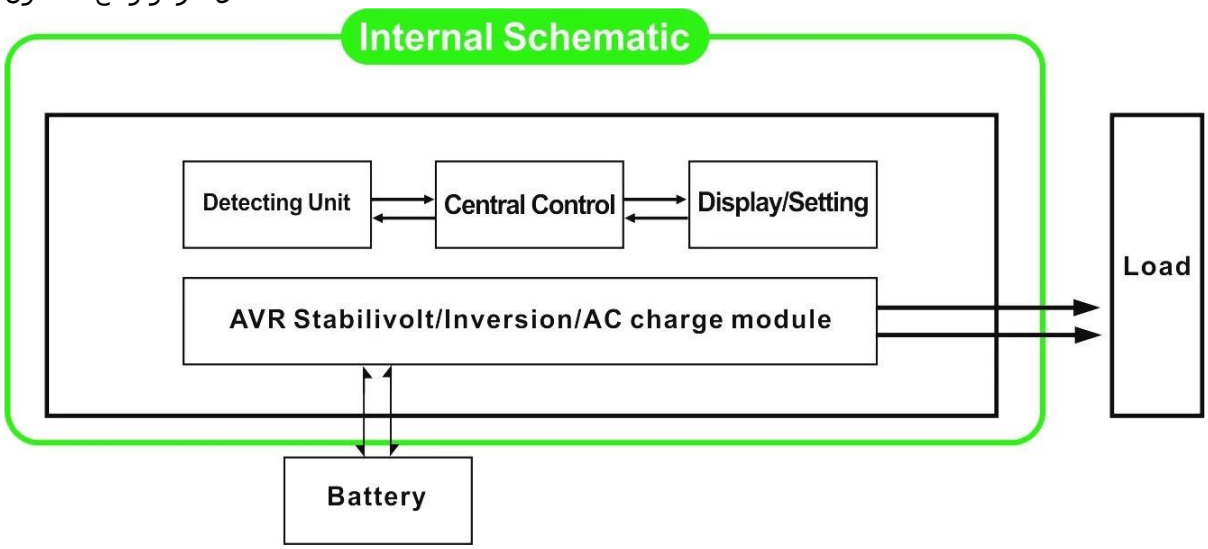

AC: إلى DC أم لا، العاكس دائما تحويل AC ل01. بغض النظر عن انها مرتبطة الأحمال LCD في عرض FREQUNCY ومن المقرر عرض انتاج التيار الكهربائي LCD في هذا الوضع، فإن AC. وضع العمل العادي. انها على استعداد لتزويد الطاقة إلى الأحمال، 1.1

ورفع الصوت عاليا:

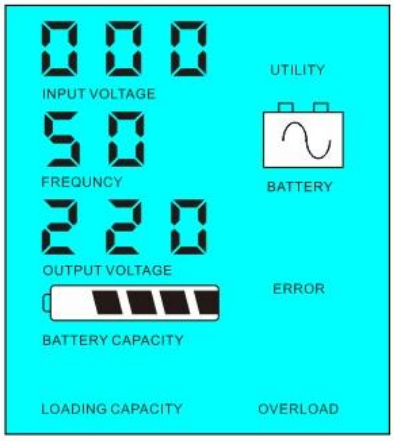

1.2، مرتبطة هي أقل من 5٪ من قوة التصويت AC قوة الأحمال If.كما 02 LCD في شاشة FREQUNCY وضع السكون: يتم تعيين
يظهر .Wالعاكس، وسوف يكون هناك الإخراج من العاكس. رقاقة من العاكس تعمل فقط. استهلاك الطاقة لل العاكس هو فقط 1-6
لتوفير AC إلى DC انتاج التيار الكهربائي 0. إذا كانت قوة الأحمال الموصلة هي أكثر من 5٪، ثم العاكس سيتم تلقائيا تحويل LCD
5 الطاقة لالأحمال داخل .Sال LCD يظهر تبوتي الجهد االكهربى. كما هو مبين أدناه:

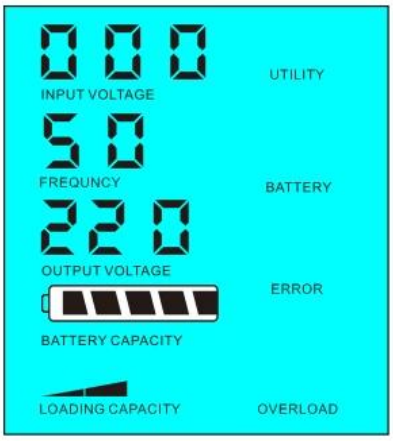

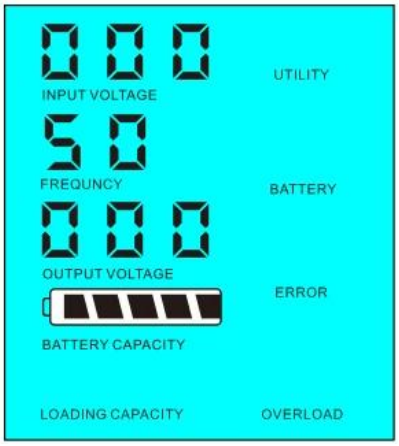

تحميل السلطة ل<5٪ من قوة
تحميل السلطة ل> 5٪ من قوة التصويت العاكس التصويت العاكس

2، أولا) وضع البطارية وضع AC) عند توصيل العاكس للبطارية والمرافق، ويمكن للمستخدمين تعيين ل فائدة أولا UPS وظيفة
الاستعداد أو البطارية الأولى (DC واسطة فائدة) الأول) standy.

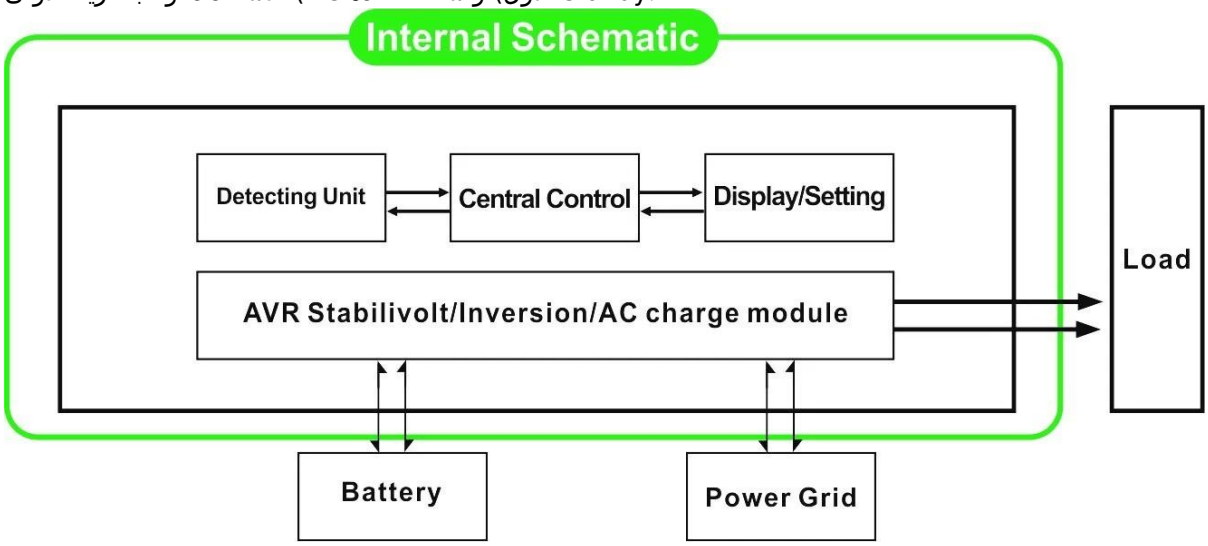

2.1، ل01. عندما تكون متصلا فائدة والبطارية إلى LCD أولا) البطارية وضع الاستعداد: يتم تعيين التردد في عرض AC) والمنفعة أولا
العاكس، وسوف فائدة تزويد الطاقة إلى الأحمال قبل. عندما يتم قطع فائدة الكهربائي، وبطارية تستمر تلقائيا لتوفير الطاقة عن
طريق السلطة العاكس.

الخطوات هي كما يلي:

الخطوة 1: عند المرافق المتاحة، وسوف تدفع الأحمال مباشرة بعد الجهد يجري استقرت وفي نفس الوقت شحن البطاريات عن طريق السلطة العاكس.

الخطوة 2: عندما يتم قطع فائدة حالا، فإن العاكس تحويل AC 5 إلى DC تلقائيا لضمان عدم انقطاع التيار الكهربائي داخل MS.

الخطوة 3: عندما تتوفر الأداة مرة أخرى، سوف العاكس نقل تلقائيا إلى فائدة إمداد الطاقة إلى الأحمال وشحن البطاريات عن طريق السلطة العاكس في نفس الوقت.

انظر سير العمل على النحو التالي.

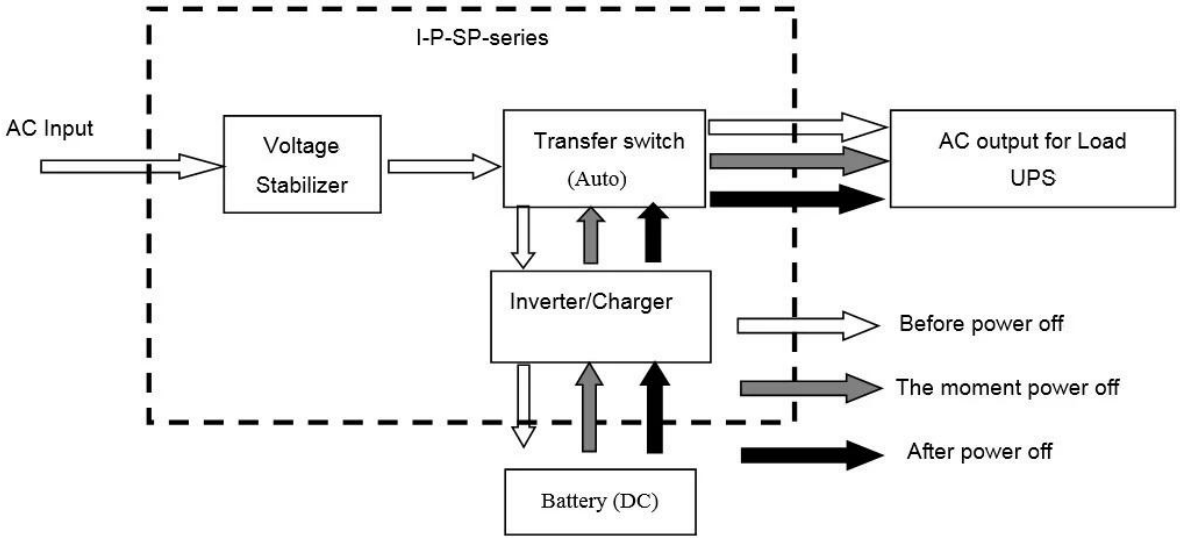

□□□ LCD :□□□□□ □□□□□ □□□□

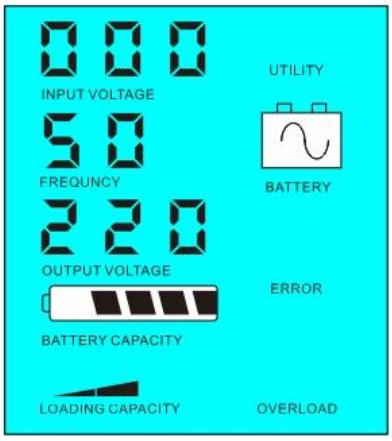

فائدة غير متاحة، وإمدادات الطاقة البطارية

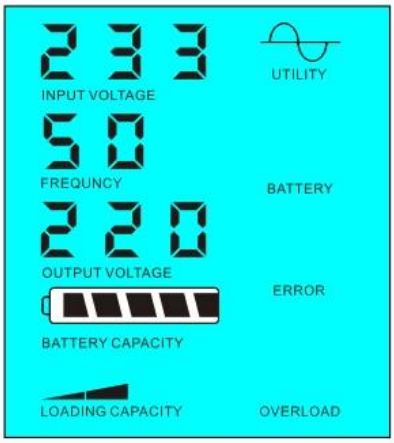

فائدة امدادات الطاقة وشحن البطارية

كما 03. عندما تكون متصلا فائدة LCD الوضع: تم تعيين تردد في عرض UPS أولا) فائدة الاستعداد DC) وبطارية لأول مرة 2.2، والبطارية إلى العاكس، وبطارية لتوفير الطاقة إلى الأحمال قبل الأداة. عندما قدرة البطارية ليست كافية، وستستمر الأداة المساعدة لتوفير الطاقة تلقائيا.

الخطوات هي كما يلي:

الخطوة 1: اذا كانت البطارية هو متاح، وسوف تدفع الأحمال AC عبر السلطة العاكس.

الخطوة 2: عندما لا يكون البطارية ما يكفي من القوة، فإنه سيتم تحويل تلقائيا إلى فائدة إمداد الطاقة إلى الأحمال

الخطوة 3: بعد أن يتم شحن البطارية بالكامل (مثلا عن طريق تحكم الشمسية أو تهمة الرياح)، وسوف ينقل تلقائيا إلى بطارية إمداد الطاقة إلى الأحمال عن طريق السلطة العاكس.

انظر سير العمل على النحو التالي

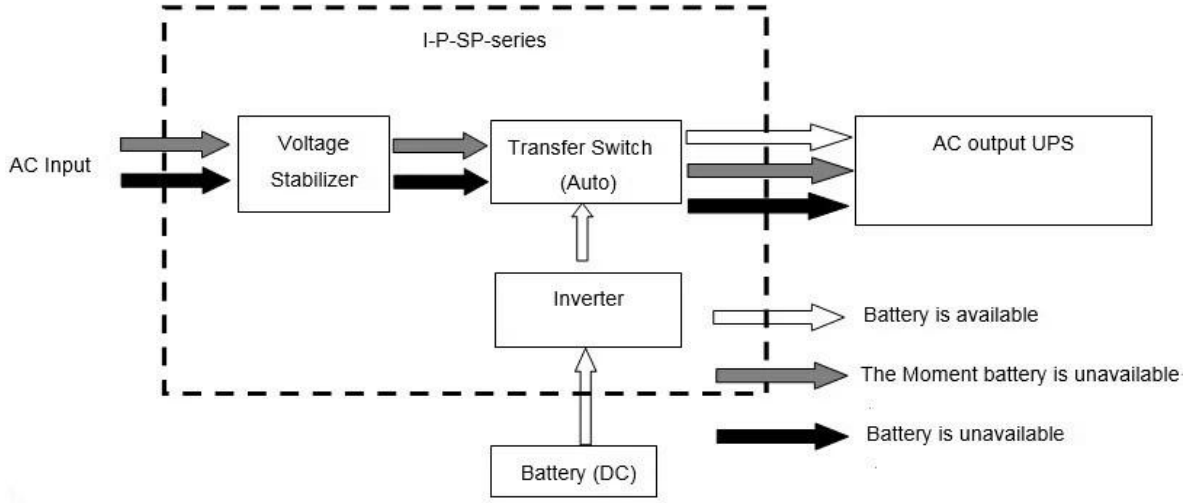

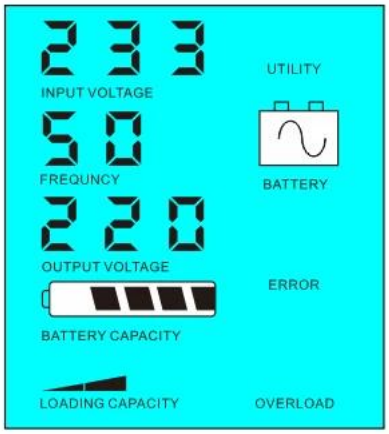

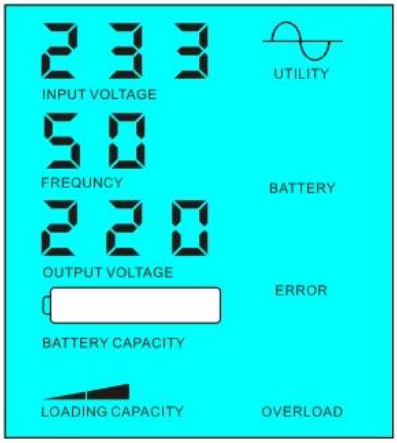

I-P-SP-series
AC Input
Voltage Stabilizer
Transfer Switch (Auto)
AC output UPS
Inverter
Battery (DC)
Battery is available
The Moment battery is unavailable
Battery is unavailable

عرض LCD ورفع الصوت عاليا:

233
INPUT VOLTAGE
UTILITY
50
FREQUNCY
BATTERY
220
OUTPUT VOLTAGE
ERROR
BATTERY CAPACITY
LOADING CAPACITY
OVERLOAD

بطارية ليست متاحة، وإمدادات الطاقة فائدة

233
UTILITY
INPUT VOLTAGE
50
FREQUNCY
BATTERY
220
OUTPUT VOLTAGE
ERROR
BATTERY CAPACITY
LOADING CAPACITY
OVERLOAD

بطارية متاح

المعلمة

نموذج المعلمة		15kVA
تصنيف سعة إخراج		10KW
ذروة السلطة		20KW
بطارية الجهد (DC)		96V / 192V (اختياري)
حجم W × D × H (مم)		420 * 260 * 605
التعبئة الحجم W × D × H (مم)		440 * 280 * 625
الوزن الصافي) (كلغ)		85
الوزن الإجمالي) (كجم)		95
عام معلمة		
طريقة العمل	1	أولا (وضع البطارية الاحتياطية AC) فائدة أولا
(إعداد)	2	وضع السكون، لا فائدة، تحميل السلطة لأعلى من 5٪ من العاكس معدل انتاج الطاقة، وسوف يبدأ العمل تلقائيا
	3	UPS الأول (فائدة وضع الاستعداد DC) البطارية الأولى
الإدخال AC	الجهد الكهربي	220V ± 35٪ 110 أو V + 35٪ (اختياري)
	تردد	50HZ ± 3٪ 60 أو Hz ± 3٪ (اختياري)
الناتج AC	الجهد الكهربي	220V ± 3٪ 230 أو V ± 3 240 أو V ± 3٪ 100 أو V ± 3٪ 110 أو V ± 3٪ (اختياري)
	تردد	50HZ ± 0.5 60 أو Hz ± 0.5 (اختياري)
شحن البطارية	المسؤول AC الحالي	0 ~ 15A
	تهمة الوقت	تعتمد على قدرة البطارية وكمية
	حماية البطارية	الكشف التلقائي، شحن والتفريغ الحماية، وإدارة ذكية

عرض	طريقة العرض	LCD
	معلومات الشاشة	الجهد المدخلات والمخرجات الجهد والتردد الناتج، قدرة البطارية، وحالة الحمل، ومعلومات الحالة
خرج الموجة نوع		THD≤3 محض الناتج موجة جيبية، مجموع متناسق تشويه
القدرة الزائد		> 120٪ 1 10 ٪130 < ،دقيقةS
استهلاك الطاقة	وضع السكون	1 ~ 6W
	الوضع العادي	1 ~ 3A
كفاءة التحويل		80٪ ~ 90٪
نقل الوقت		<5MS (AC إلى DC / DC إلى AC)
حماية		الزائد، وماس كهربائى، وارتفاع مساهمة الجهد، وانخفاض مساهمة الجهد أو ارتفاع درجة حرارة
بيئة	درجة الحرارة	-10 ℃ ~ 50 ℃
	رطوبة	10٪ ~ 90٪
	ارتفاع	≤4000m

ما سبق هو المعلمة لدينا معيار. قابلة للتغيير دون إشعار مسبق.
فريق، ونحن D أمبير؛ R & لدينا منطقتنا العاكس المهنية و مراقب
الخدمة. OEM ODM تقديم الدعم الفني و

آخرون

وقسم تطوير etc.Research يرجى الاطلاع على الخطوط العريضة لتصميم والوثائق التقنية، أدلة المستخدم، كتيبات المنتجات، أدلى
في 5 مايو 2014 الطبعة 2th.

POWER INVERTER
Pure Sine Wave

RS232
WARNING
Danger! electric shock
AC INPUT
AC OUTPUT 220V
BATTERY
SOLARINPUT
DCOUTPUT
12V
12V