I-P-SPC 5000 السلطة العاكس مع المدمج في وحدة تحكم المسؤول الشمسيةW

تطبيق

1)خارج الشبكة نظام الطاقة الشمسية

2) المساعدة ونظام توليد الطاقة الشمسية مكملة

الميزات

1) سهلة التركيب. لتكوين النظام الشمسي، يحتاج المستخدمون فقط إلى توصيله مع الألواح الشمسية والبطاريات.

2) إدارة وحدة المعالجة المركزية، التحكم الذكي، تصميم وحدات

3) المصابيح بتقنية الكريستال السائل. LCD (يمكن عرض مختلف المعايير (مثل انتاج التيار الكهربائي، التردد، وطريقة العمل

4) تصميم متعدد الوظائف، وظيفة AVR UPS. شاحن، وحدة تحكم الشمسية لشراء الطاقة لا يحتاج المستخدم AC أو استقرار.

5) اتصال بطارية الخارجية، انها مريحة للمستخدمين لتوسيع استخدام الوقت واحتياطية الوقت السلطة

6) مع سوبر القدرة على تحمل الحمل وارتفاع الحمولة، هذه السلسلة من محولات يمكن أن تدفع تحميل المقاومة فحسب، ولكن أيضا أنواع مختلفة من الأحمال الحثية مثل السيارات، وأجهزة تكييف الهواء، المثقاب الكهربائي، مصباح الفلورسنت، مصباح الغاز. ويمكن أن تدفع ما يقرب من أي نوع من أنواع الحمل

7) تصميم منخفضة التردد محض الدائرة موجة جيبية، ونوعية مستقرة، وسهلة الصيانة، وانخفاض معدل الفشل والخدمة الطويلة في الحياة (تحت التشغيل السليم، فإنه يمكن أن تستمر 5 سنوات على الأقل)

8) حماية كاملة: انخفاض حماية التيار الكهربائي، وارتفاع حماية التيار الكهربائي، على حماية درجة الحرارة، وحماية ماس كهربائى، وحماية الزائد

9) CE / EMC / لجنة الاتصالات الفدرالية / الموافقات بنفايات / لفد

10) 2 سنة الضمان والدعم الفني مدى الحياة

معامل

طريقة		7000VA
تقييمه سعة إخراج		5000W
الطاقة الذروة		10000W
بطارية الجهد (DC)		48V
PWM تحكم للطاقة الشمسية	الجهد االكهربى	48V
	تيار	60A
	ماكس الجهد الإدخال PV	100V
حجم W × D × H (مم)		420 * 260 * 605
التعبئة الحجم W × D × H (مم)		440 * 280 * 625
(الوزن الصافي (كلغ		50
(الوزن الإجمالي (كجم		60
عام معلمة		
(طريقة العمل (إعداد	1	أولا) وضع البطارية الاحتياطية (AC فائدة أولا
	2	وضع السكون، لا فائدة، تحميل السلطة هي أكثر من 5٪ من تصنيفا انتاج الطاقة، العاكس يبدأ العمل تلقائيا
	3	الأول) وضع الاستعداد فائدة (DC البطارية الأولى
AC الإدخال	الجهد االكهربى	220V ± 35٪ 110 أوV + 35٪ (اختياري)
	تردد	50HZ ± 3٪ 60 أوHz ± 3٪ (اختياري)
خرج ميلان	الجهد االكهربى	220V ± 3٪ 230 أوV ± 3 or240V ± 3٪ 100 أوV ± 3٪ 110 أوV ± 3٪ (اختياري)
	تردد	50HZ ± 0.5 60 أوHz ± 0.5 (اختياري)
تهمة فائدة	المسؤول الحالي AC	0 ~ 15A
	وقت الشحن	تعتمد على قدرة البطارية وكمية
	حماية البطارية	الكشف التلقائي، شحن والتفريغ حماية، إدارة الذكية
التهمة PV		الإدخال يجب أن يكون أقل من تصنيف الحالية من وحدة تحكم PVالحالي الكلي لل الشمسية PWM
عرض	وضع العرض	LCD + LED
	عرض معلومات	مساهمة الجهد، خرج الجهد والتردد الناتج، قدرة البطارية، حالة الحمل، معلومات الحالة
خرج الموجة نوع		محض الناتج موجة جيبية، مجموع متناسق تشويه THD≤3
القدرة الزائد		> 120٪ 1 10 ٪130 <،دقيقةS
استهلاك الطاقة	وضع السكون	1 ~ 6W
	الوضع العادي	1 ~ 3A
كفاءة التحويل		80٪ ~ 90٪
وقت النقل		<5MS (AC إلى DC / DC إلى AC)
حماية		الناتج الزائد، ماس كهربائى، والجهد العالي مساهمة، ومدخلات ذات الجهد المنخفض، الحرارة الزائدة
بيئة	درجة الحرارة	-10 ℃ ~ 50 ℃
	رطوبة	10٪ ~ 90٪
	ارتفاع	≤4000m

خارج الشبكة نظام الطاقة الشمسية

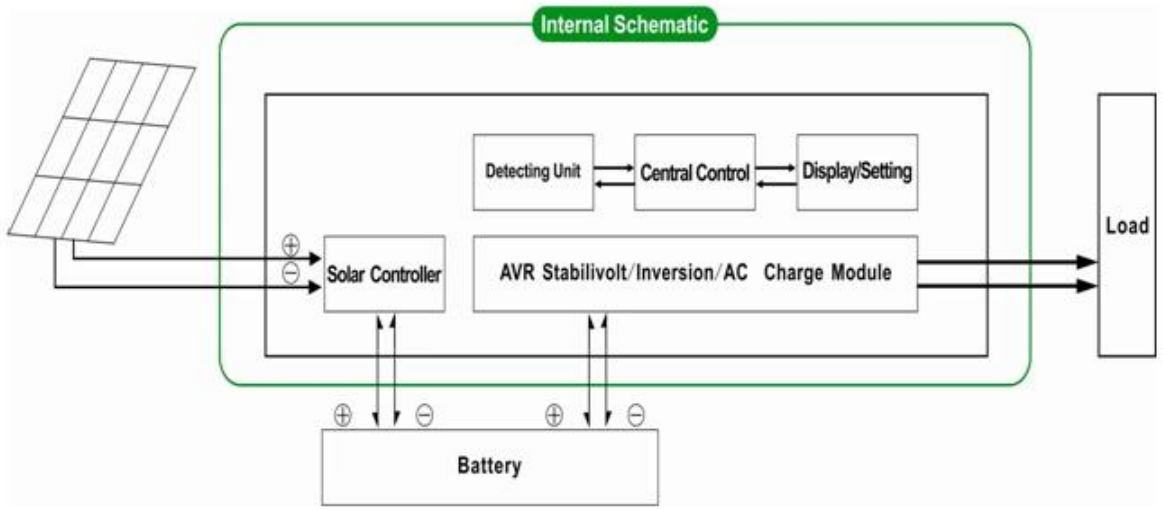

فائدة ونظام توليد الطاقة الشمسية مكملة

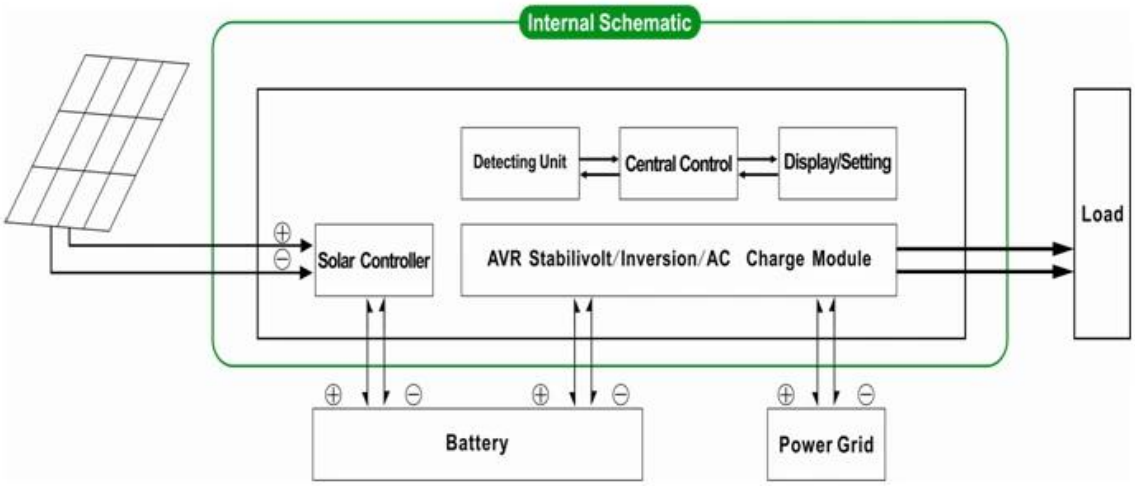

ما سبق هو لدينا معيار المعلمة. عرضة للتغيير دون إشعار مسبق.

OEM ODM فريق ونحن نقدم الدعم الفني وخدمة D أمبير لدينا؛ & R لدينا المهنية الخاصة العاكس وحدة تحكم

آخر وحدة تحكم المسؤول الشمسية PWMشركتنا معيار يمكن تغييرها ل parameter.It ال مراقب المعلومات الواردة أعلاه هي.

مخطط اتصال

DC FIRST SYSTEM
Grid
SPC pure sine wave inverter
with built-in solar controller
AC Loads
PV
Batteries