ميزات

1) سهلة التركيب.لتكوين النظام الشمسي، يحتاج العملاء فقط لتوصيله مع الطاقة الشمسيةألواح والبطاريات.

2) إدارة وحدة المعالجة المركزية والسيطرة، وحداتالتصميم.

3) شاشة LCD، يمكن عرض بصريامعايير مختلفة (مثل انتاج التيار الكهربائي، والتردد، وضع العمل، الخ).

4) متعددة الوظائفتصميم والعملاءلا تحتاج لشراء الطاقة الشمسية وحدة تحكم، شاحن واستقرار، وما إلى ذلك.

5) بطارية الخارجيةاتصال ومريحة لتوسيع احتياطية الوقت السلطة؛ يمكن للمستخدم ربط أكبر عدد ممكنبطاريات حسب الحاجة وفقا لأشعة الشمس والرياح المحلية.

6) مع السوبروقدرة الحمولة العالية، وهذه السلسلة من ونبسب تحمل الحمل. يمكن العاكسون تدفع ليس فقط تحميل المقاومة.ولكن أيضا أنواع مختلفة من حثي الأحمال، مثل السيارات، وتكييف الهواء،المثقاب الكهربائي، مصباح فلوري، مصباح الغاز، وما يمكن أن تدفع ما يقرب من أي أنواعمن الحمل.

7) تردد منخفض النقيشرط لتصميم الدوائر موجة والاستقرار نظام جيد، وسهلة الصيانة، وانخفاضمعدل الفشل والخدمة الطويلة في الحياة (تحت التشغيل السليم، قد تكون طويلة وو5 سنوات).

8) الكمالالحماية: حماية الجهد المنخفض، أكثر من حماية الجهد أو ارتفاع درجة حرارةحماية، حماية ماس كهربائى، والحماية الزائدة.

9) CE / EMC / الموافقات بنفايات / لفد / CCC.

10) 2 سنة الضمان،الدعم الفني مدى الحياة.

وظيفة

1. الوحيدوظيفة تحت وضع انعكاس انعكاس (توصيل فقط ل البطارية)، يمكن تعييناإلى وضع العمل العادي، ووضع السكون.

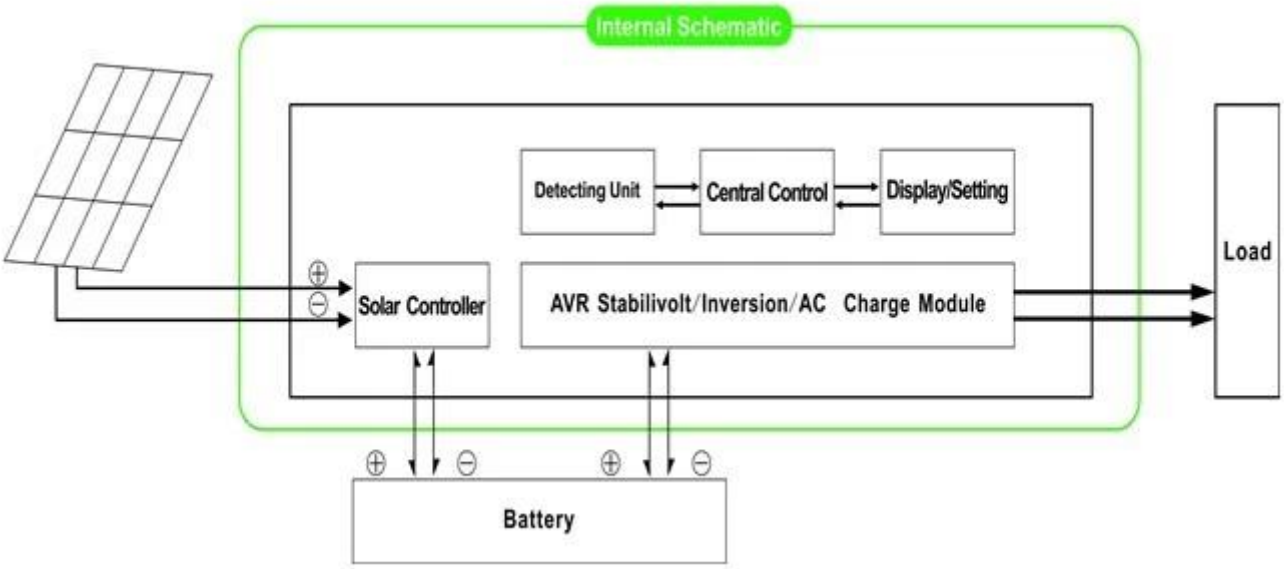

1.1 وضع العمل العادي: يتم تعيين التردد في شاشة LCD بغض النظر عن ما إذا كانت هناك الأحمال LCD كما 01. متصلة العاكس أو AC ورفع LCD لا، فإن محطة الانتاج العاكس الجهد دائما على استعداد لتزويد الطاقة إلى الأحمال. في ظل هذا الوضع، سيتم عرض الصوت عاليا:

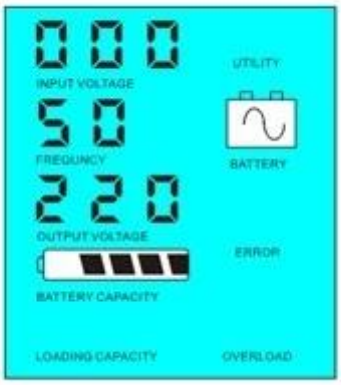

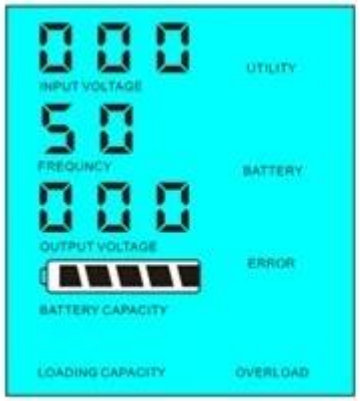

000
INPUT VOLTAGE
50
FREQUNCY
220
OUTPUT VOLTAGE
BATTERY CAPACITY
LOADING CAPACITY
UTILITY
BATTERY
ERROR
OVERLOAD

كما 02. إذا كانت السلطة من الأحمال التي LCD ونبسب؛ وضع السكون: تردد فييتم تعيين شاشة 1.2
تتصلالعاكس هو أقل من 5٪ من قوة التصويت العاكس، وسوف يكون هناك انتاج من العاكس.وهذا هو القول،
إذا كانت السلطة من W. ورقاقة من العاكس وتعمل فقط في مثل هذه الحالة وواستهلاك الطاقة هو فقط 6-1
الأحمال التي ترتبطالعاكس هو أعلى من 5٪ من قوة التصويت العاكس، ثم سوف تبدأ العاكس
كما هو مبين أدناه: S. تلقائياوظيفة انعكاس وامدادات الطاقة إلى الأحمال داخل 5

000
INPUT VOLTAGE
50
FREQUENCY
000
OUTPUT VOLTAGE
BATTERY CAPACITY
LOADING CAPACITY
UTILITY
BATTERY
ERROR
OVERLOAD

Load's power < 5% of inverter's rated power

000
INPUT VOLTAGE
50
FREQUENCY
220
OUTPUT VOLTAGE
BATTERY CAPACITY
LOADING CAPACITY
UTILITY
BATTERY
ERROR
OVERLOAD

Load's power > 5% of inverter's rated power

إدخال النظام في ظل هذا الوضع:

1) الرسوم الوحيدة الألواح الشمسية والبطارية.

2) المستقلة الوحيدة خارج الشبكة الشمسيةنظام السلطة؛ مناسبة للمناطق التي هي ونبسب؛ نبسب؛ &
ونبسب؛ & نبسب؛ ونبسب؛ عدم وجود فائدة لها أو الطاقة الشمسية الغنية.

2. تحت وضع أداة (متصلا. ويمكن أن توضع البطارية وفائدة والمنفعة أولا، وضع الاستعداد وظيفة UPS
البطارية والبطارية الأولى، ووضع الاستعداد فائدة.

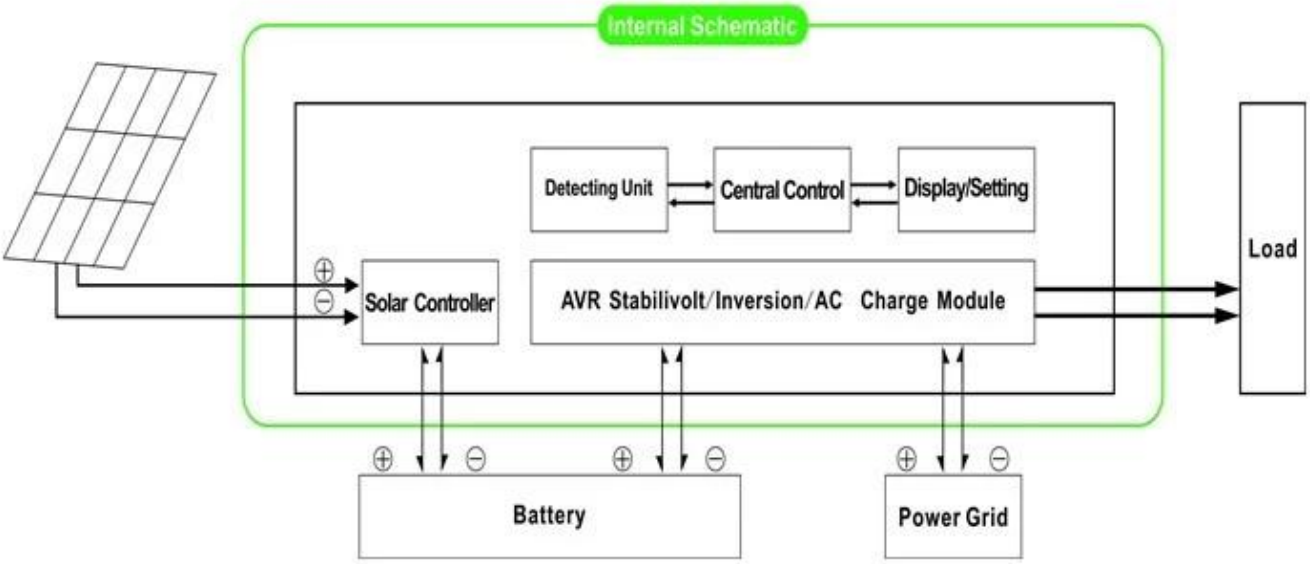

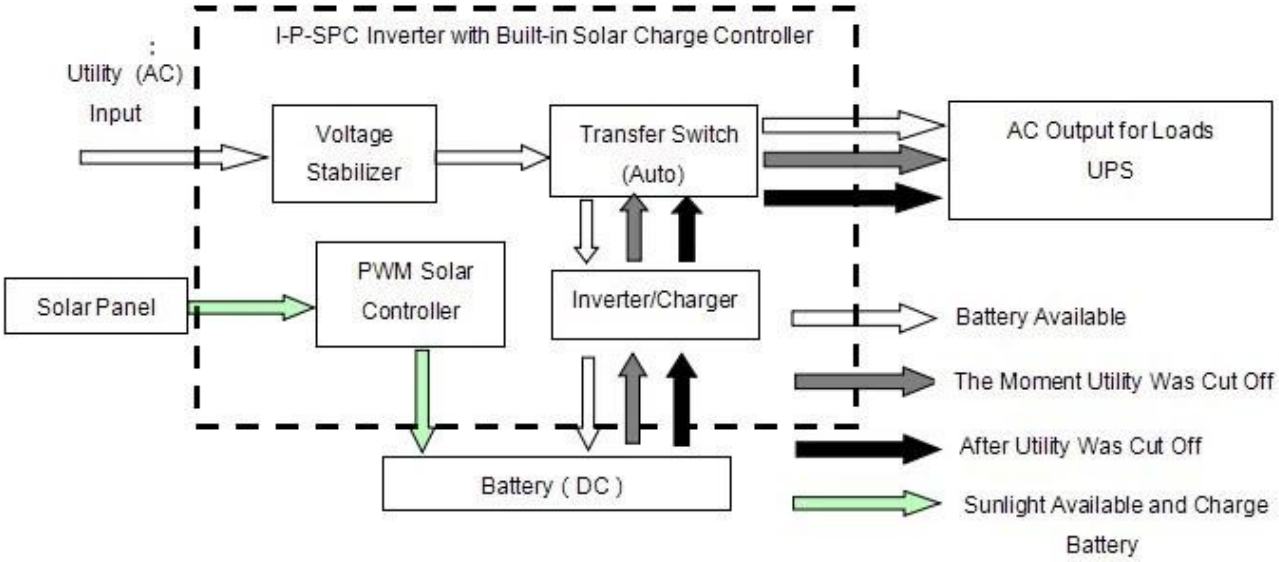

Internal Schematic
Detecting Unit
Central Control
Display/Setting
Solar Controller
AVR Stabilivolt/Inversion/AC Charge Module
Load
⊕
⊖
Battery
Power Grid

واسطةوترتبط كل UPS كما 01. متى: بطارية الاحتياطية LCD فائدة أولا،تم ضبط التردد في شاشة 2.1.
من المرافق والبطارية إلى العاكس، وسوف فائدةتوفير الطاقة إلى الأحمال قبل البطارية . عندما يتم
قطع فائدة قبالة، وسوف تستمر البطارية تلقائيا لتوفير الطاقة بعد انقلاب.

الخطوات هي كمايلي:

الخطوة 1: عندما فائدة السلطة هي المتاحة،سيتم إخراج مباشرة بعد الجهد الذي استقر وشحن البطاريات فينفس الوقت.

الخطوة 2: عندمايتم قطع الكهرباء فائدة انقطع فجأة، العاكس سيتم تحويل التيار المستمر إلى تيار مترددالسلطة تلقائيا لضمان عدم انقطاع التيار الكهربائي داخل 5MS.

الخطوة 3: عندماتصبح السلطة أداة متوفرة مرة أخرى، فإنه سيتم تحويل تلقائيا إلىفائدة إمداد الطاقة إلى الأحمال وشحن البطاريات في نفس الوقت.

انظر سير العملعلى النحو التالي.

I-P-SPC Inverter with Built-in Solar Charge Controller
Utility (AC) Input
Voltage Stabilizer
Transfer Switch (Auto)
AC Output for Loads UPS
Solar Panel
PWM Solar Controller
Inverter/Charger
Battery (DC)
Battery Available
The Moment Utility Was Cut Off
After Utility Was Cut Off
Sunlight Available and Charge Battery

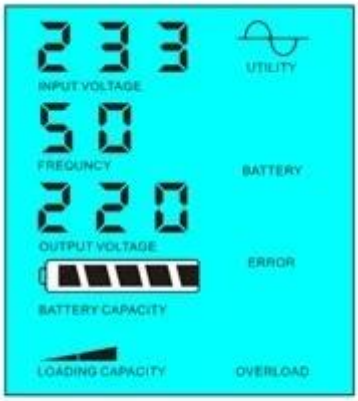

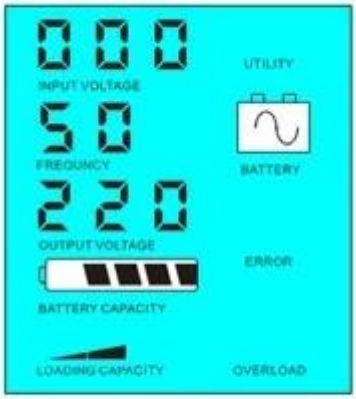

عرض ورفع الصوت عالياLCD:

233
INPUT VOLTAGE
UTILITY
50
FREQUNCY
BATTERY
220
OUTPUT VOLTAGE
ERROR
BATTERY CAPACITY
LOADING CAPACITY
OVERLOAD

Utility supply power and charge battery

000
INPUT VOLTAGE
UTILITY
50
FREQUNCY
BATTERY
220
OUTPUT VOLTAGE
ERROR
BATTERY CAPACITY
LOADING CAPACITY
OVERLOAD

Without utility and battery supply power

إدخال النظام في ظل هذا الوضع:

1) الرسوم الوحيدة الألواح الشمسية والبطارية.

2) المستقلة الوحيدة خارج الشبكة الشمسيةنظام السلطة؛ مناسبة للمناطق التي هي عدم وجود فائدة أو لديك الطاقة الشمسية الغنية.

إدخال النظام في ظل هذا الوضع:

1) هناك 2 طرق لشحنالبطارية، والمرافق والألواح الشمسية.

2) هذا النظام هو مناسبة لقوةالنظم التي بنيت في المناطق التي تفتقر إلى أنظمة المرافق أو السلطة التي كثيرا ما تستخدم فيالمناطق مع / بدون فائدة.

2.2. و03. ونبسب؛ LCD الوضع : تم ضبط التردد في شاشة UPS البطارية الأولى، والمرافق الاحتياطية عند كل فائدة والبطارية هيمتصلة العاكس، وبطارية لتوفير الطاقة إلى الأحمال قبلفائدة . عندما قدرة البطارية ليست كافية، وستستمر الأداة المساعدة لتوفيرالسلطة تلقائيا.

خطواتهي كما يلي:

الخطوة 1: عندما يكون البطاريةما يكفي من القوة، فإنه سيتم تزويد الطاقة إلى الأحمال مباشرة.

خطوة2: عندما لا يكون البطارية ما يكفي من القوة، فإنه سيتم تحويل تلقائيا إلىفائدة توريد الطاقة إلى الأحمال.

الخطوة 3: بعديتم شحن البطارية بالكامل (على سبيل المثال قبل وحدة تحكم الشمسية أو تهمة الرياح) ، وسوفثم نقل تلقائيا إلى بطارية إمداد الطاقة إلى الأحمال.

انظر سير العملعلى النحو التالي.

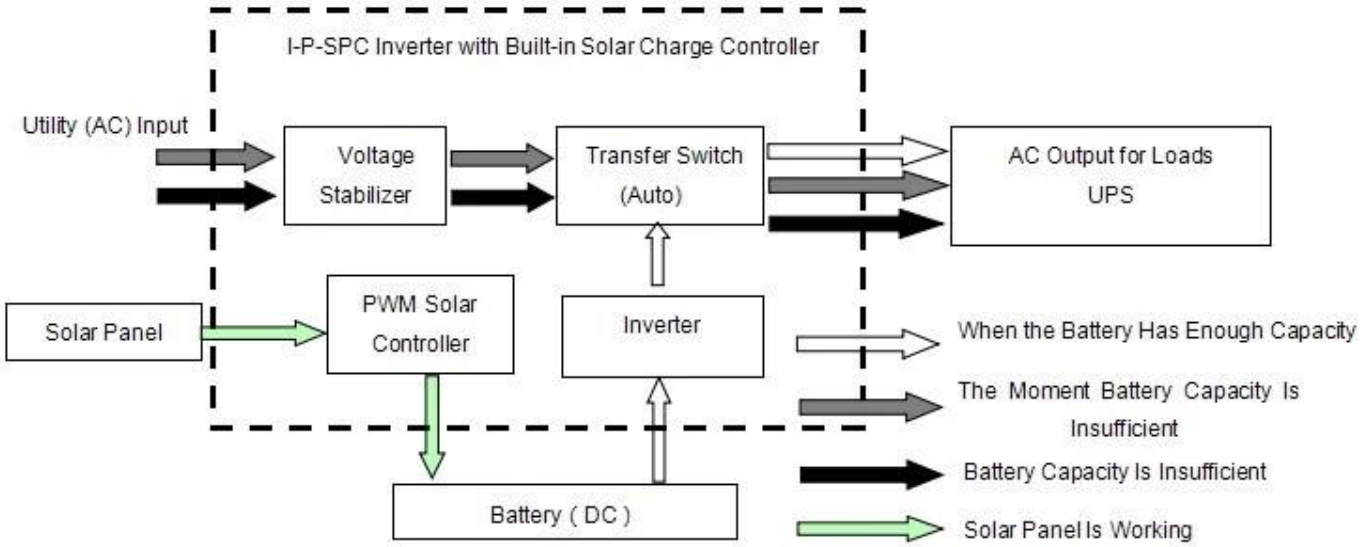

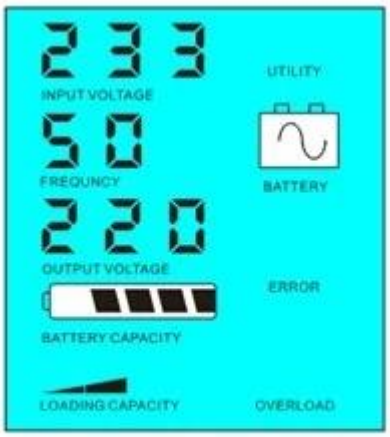

I-P-SPC Inverter with Built-in Solar Charge Controller
Utility (AC) Input
Voltage Stabilizer
Transfer Switch (Auto)
AC Output for Loads UPS
Solar Panel
PWM Solar Controller
Inverter
Battery (DC)
When the Battery Has Enough Capacity
The Moment Battery Capacity Is Insufficient
Battery Capacity Is Insufficient
Solar Panel Is Working

عرض ورفع الصوت عالياLCD:

233
INPUT VOLTAGE
UTILITY
50
FREQUNCY
BATTERY
220
OUTPUT VOLTAGE
ERROR
BATTERY CAPACITY
LOADING CAPACITY
OVERLOAD

Battery has power and supply power

233
INPUT VOLTAGE
UTILITY
50
FREQUNCY
BATTERY
220
OUTPUT VOLTAGE
ERROR
BATTERY CAPACITY
LOADING CAPACITY
OVERLOAD

Battery dead, utility supply power

إدخال النظام في ظل هذا الوضع:

1) الألواح الشمسية : هناك الطريقة الوحيدة لشحن البطارية.

2) هذا النظام هو مناسبة للمناطق حيث الكهرباءالمناطق مكلفة والبيئية حيث الطاقة الشمسية يمكن مثل الطاقة الشمسية والأسرة أمبير، ونظام الرياح ، □□utiliypower تستخدم بشكل كامل لتوفير وإنارةالطاقة الشمسية وأمبير، ونظام الرياح.

المعلمة

وضع	700VA
تقييمة سعة الإخراج	500W
الذروة السلطة	1000W
البطارية الجهد (DC)	12V 24 أوV

وحدة تحكم PWM بالطاقة الشمسية	الجهد	12V 24 أوV
	التيار	20A
	PV ماكس المدخلات الجهد	12V 25 : النظامV
		24V 50 : النظامV
حجم W × D × H (مم)		335 * 165 * 375
التعبئة حجم W × D × H (مم)		355 * 185 * 395
نت الوزن (كلغ)		8
الإجمالي الوزن (كلغ)		9
عام المعلمة		
العمل وضع ((إعداد)	1	فائدة أولا، الاستعداد للبطارية
	2	النوم وضع، لا فائدة، تحميل السلطة مرتفعا من 5٪ من قوة التصويت عليها، البدء في العمل تلقائيا
	3	البطارية أولا، فائدة وضع الاستعداد
AC مدخلات	الجهد	220V ± 35٪ 110 أوV + 35٪ (اختياري)
	تردد	50HZ ± 3٪ 60 أوHz ± 3٪ (اختياري)
AC الانتاج	الجهد	220V ± 3٪ 230 أوV ± 3 or240V ± 3٪ 100 أوV ± 3 ٪ أو 110V ± 3٪ (اختياري)
	تردد	50HZ ± 0.5 60 أوHz ± 0.5 (اختياري)
فائدة تهمة	AC المسؤول الحالي	0 ~ 15A
	تهمة الوقت	تعتمد على قدرة البطارية وكمية
	البطارية الحماية	التلقائي كشف، شحن والتفريغ الحماية، إدارة ذكية
PV تهمة		يجب أن يكون أقل من تصنيف PV إجمالي تيار الإدخال الحالية
عرض	عرض وضع	LCD LED +
	عرض معلومات	مدخلات الجهد، خرج الجهد والتردد الناتج، قدرة البطارية، حالة حمل، معلومات الحالة
الانتاج موجة نوع		نقية الناتج موجة جيبية، تشويه الموجي rate≤3
الزائد القدرة		> 120٪ 1 10 ٪130 < دقيقة، S
السلطة استهلاك	النوم وضع	1 ~ 6W
	عادي وضع	1 ~ 3A
تحويل الكفاءة		80٪ ~ 90٪
نقل الوقت		<5MS (AC إلى DC / DC إلى AC)
الحماية		الزائد الإخراج، ماس كهربائى، ومدخلات ذات الجهد العالي، ومدخلات ذات الجهد المنخفض، اسخن
البيئة	درجات الحرارة	-10 ℃ ~ 50 ℃
	الرطوبة	10٪ ~ 90٪
	ارتفاع	≤4000m

والمعلمات أعلاه مع "أو " يعني أن المعلمة تحتاج إلى القيام ضبط المصنع وفقا لتفضيل العملاء.

تحكم المعلومات أعلاه هو معيار شركتناالمعلمة ويمكن أن تتغير وفقا لمتطلبات العملاء.

الخدمة OEMونحن نقدم الدعم الفني و D أمبير؛ فريق & UPS Rلدينا المهنية الخاصة العاكستحكم و.

مخطط اتصال

I-P-SPC-Series System
SOLAR POWER INVERTER
Solar Panel
DC Output
I-Panda Power
AC Output
Battery Box
AC Input（not essential）
I-P-SPC-Series Inverter+Solar Controller

آخرون

الرجاءالرجوع إلى تصميم مخطط والوثائق الفنية وكتيبات المنتجات، الخ

.جعلمن قسم الهندسة، 5 مايو، 2014، الطبعة 1