المنزل مع شاحن البطارية وشركة يو Vالعاكس نظام 220 24V 4000W بي إس

الميزات الرئيسية

1. السلطة عرام من العاكس تصل 3 مرات
أو 60 هرتز قابل للتعديل من قبل المستخدمين 2HZ. خرج التردد: 50
أولا قابل للتعديل من قبل المستخدمين AC / الأول DC :3. وسائل العمل
4. consumtion 6-1 wطاقة منخفضة تحت وضع السكون،
المرحلة 5. ثلاثة التهمة البطارية: CC، السيرة الذاتية، CF

للحصول على مواصفات، يرجى حمل هنا

وظيفة

التحويل DC / AC.وظيفة 1

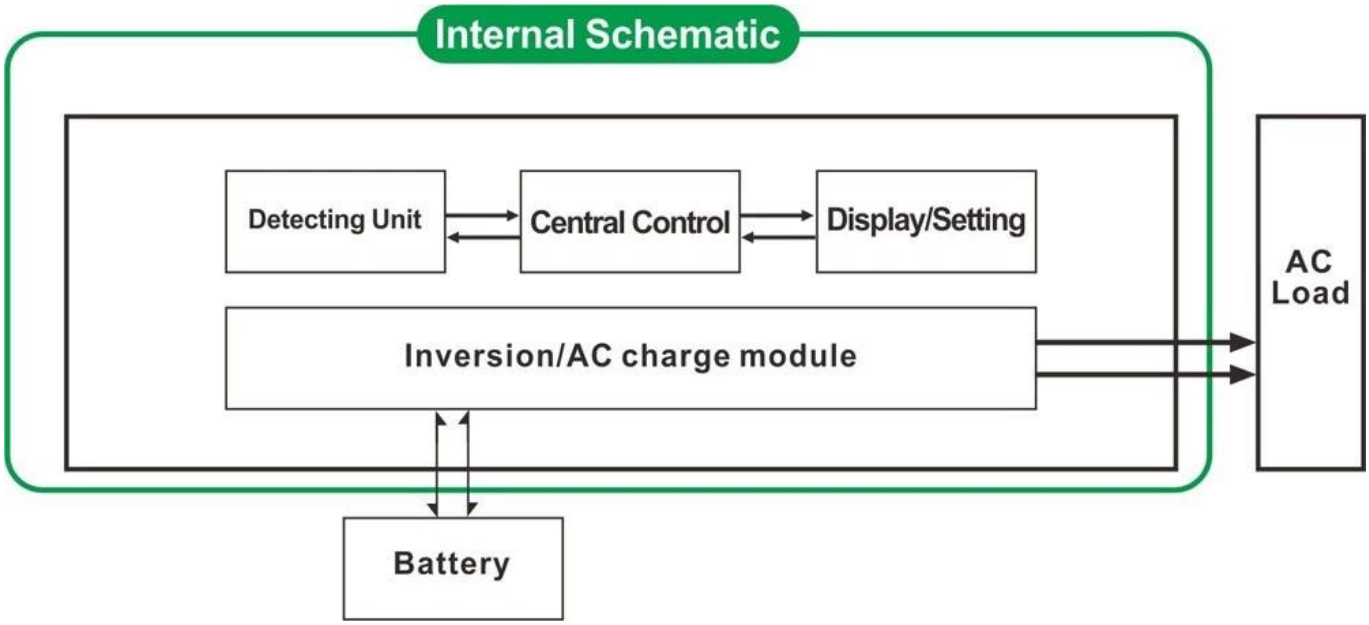

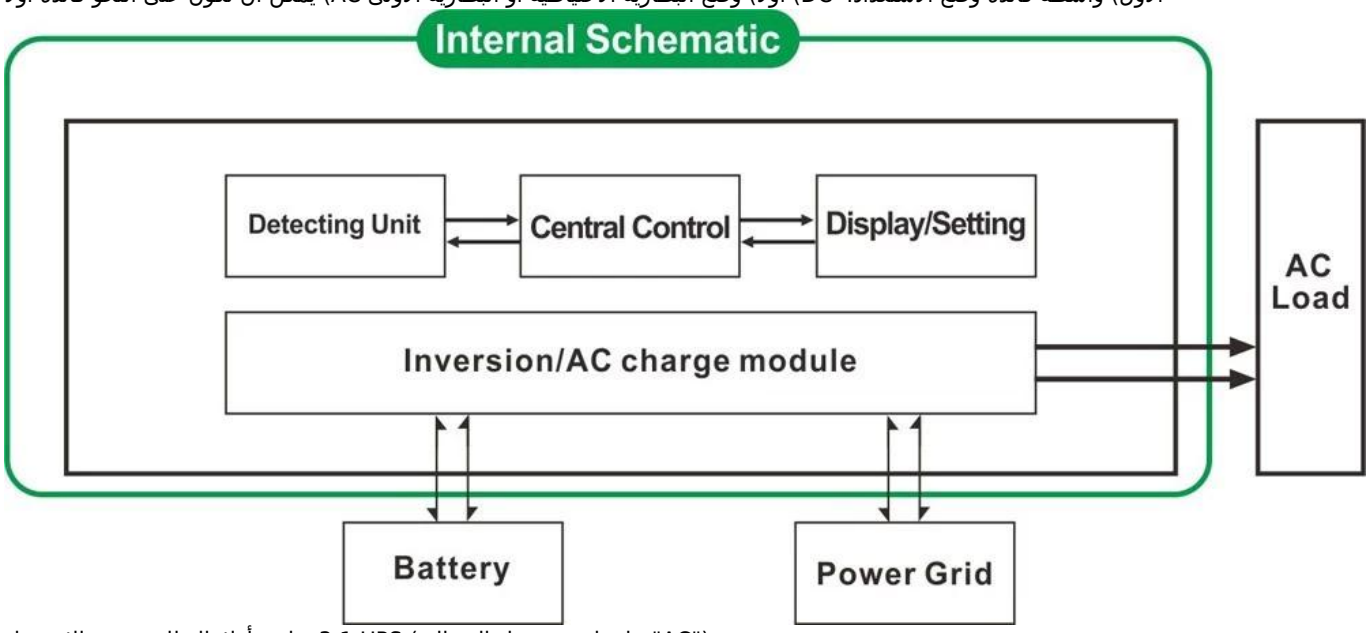

Internal Schematic
Detecting Unit
Central Control
Display/Setting
Inversion/AC charge module
AC Load
Battery

2. عالية الطاقة وظيفة شحن ذكي

1) ويمكن شحن 8 أنواع من البطاريات (التفاصيل يرجى مراجعة المعلمة)

2) قوة عالية الشحن (التفاصيل يرجى مراجعة المعلمة)

3) ثلاث مراحل الشحن واسطة: ثابت مرحلة الشحن الحالية (CC)، ثابت مرحلة الجهد الشحن (CV)، تعويم شحن مرحلة (CF)

AC Input
I-P-TPI2-series Inverter

3. وظيفة يو بي إس

الأول) واسطة فائدة وضع الاستعداد. DC) أولا (وضع البطارية الاحتياطية أو البطارية الأولى AC) يمكن أن تكون على النحو فائدة أولا

Internal Schematic
Detecting Unit
Central Control
Display/Setting
Inversion/AC charge module
AC Load
Battery
Power Grid

3.1 UPS. فائدة أولا، البطارية وضع الاستعداد (على لوحة يتحول الزر إلى "AC")

3.2. البطارية الأولى، والمرافق الاحتياطية UPS (على لوحة يتحول الزر إلى) واسطة "DC").

الميزات

1. إخراج موجة جيبية نقية

2. وحدة المعالجة المركزية، ومراقبة ذكية، تصميم وحدات إدارة

3. LCD وشاشة LED يمكن أن تظهر المعلمات وحالة العمل العاكس.

4. يمكن للمستخدمين تعيين في وضع السكون أو الوضع العادي العمل وتحديد أولوية الإخراج (AC أولا
50) وتيرة الانتاج). أو العاصمة لأول مرةHz 60 □□Hz) ويمكن اختيار.

5. 1) انخفاض استهلاك الطاقة (%87 -98%)، وانخفاض استهلاك الطاقة W ~ 6Wعالية الكفاءة تحويل هذا هو (تحت وضع السكون).
أفضل خيار من المحولات لنظام الطاقة الشمسية

6. لا يمكن للالعاكس تهمة 8 أنواع من البطاريات مثل بطارية مختومة الرصاص الحمضية، مفتوحة بطارية الرصاص الحمضية، بطارية هلام . يرجى ملاحظة ما يلي : بطارية ليثيوم يمكن ستحمل أيضا، تحتاج إلى أن توضع في مصنع المعلمات ذات الصلة.

7. قوة الشحن عالية ويمكن أن تكون مغلقة وظيفة الشحن

8. هذه السلسلة من المحولات لديها القدرة على حمل حمولة قوية وقدرة الزائد . ذروة السلطة هي 3 مرات من انتاج الطاقة في التصنيف . على سبيل المثال، يمكن للنموذج 1 KW 1محرك HP مكيف الهواء، ويمكن أن
2 نموذجKW 2 محرك HP 3 مكيف الهواء، ويمكن KW 3 محرك HP مكيف.

9. اعتماد أحدث الأميركي تصميم الدوائر ذات التردد المنخفض، والعلامة التجارية الجديدة المواد الكهربائية المستوردة، نقية محول النحاس، وهذا النظام هو مستقر جدا الخدمة الطويلة في الحياة ((أكثر من 5 سنوات في ظل الاستخدام العادي

10. الكمال الحماية (حماية انخفاض مساهمة الجهد، مدخلات عالية من حماية الجهد، على حماية درجة الحرارة، وحماية ماس كهربائى، وحماية الزائد)

11. EMC لفد، بنفايات الموافقات شهادة ،

12. 2 . سنة الضمان والحياة لمرة والمساعدة التقنية

مواصفة

معامل نموذج			1000W	2000W	3000W	4000W	5000W	6000W
تصنيف انتاج الطاقة			1000W	2000W	3000W	4000W	5000W	6000W
الطاقة الذروة			3000W	6000W	9000W	12000W	15000W	18000W
بطارية الجهد (DC)			12V 24 أوV 48 أوV (اختياري)			24V 48 أوV (اختياري)		
حجم W × D × H (مم)			318 * 218 * 368			440 * 218 * 400		
التعبئة الحجم W × D × H (مم)			395 * 275 * 520			520 * 275 * 520		
(الوزن الصافي (كلغ			27	28	30	39	40	51
(الوزن الإجمالي (كجم			29	30	32	43	48	53
طريقة العمل (ضبط)	على		وضع العمل العادي					
	ابن		الاستهلاك عند السلطة الحمل وتزيد عن 5٪ من الطاقة تصنيف انتاج، Mode.1-6W النوم فإنه سيتم البدء في العمل تلقائيا					
	إيقاف		تماما قبالة					
الإدخال AC	الجهد االكهربى		220V ± 35٪ 110 أوV + 35٪ (اختياري)					
	تردد		50HZ 60 أوHz					
خرج ميلان	الجهد االكهربى		220V ± 3٪ 230 أوV ± 3 240 أوV ± 3٪ 100 أوV ± 3٪ 110 أوV ± 3٪ (اختياري)					
	تردد		اختياري)) Hz 60 أوHzالتردد هو نفس التردد الأداة المساعدة في وضع فائدة. تردد 50 طريقة تحويل DC / AC في					
	AC	مضرب	1000W	2000W	3000W	4000W	5000W	6000W
	المسؤول	12V	35A	65A	75A	/	/	/
	الحالي	24V	20A	35A	45A	65A	70A	75A
اتهام فائدة	((ماكس	48V	10A	15A	30A	35A	40A	50A
(نوع البطارية "0" يعني أن AC ظيفة شحن مغلق)	نوع البطارية		الصوف، الرصاص المختومة حامض Battery2، أمريكا جل البطارية، الصوف البطارية 1 البطارية، أوروبا جل البطارية، وفتح الرصاص البطاريات الحمضية، الكالسيوم البطارية، دي البطارية OEM حمض البطارية أو					
	وضع الشحن		ثلاث مراحل الشحن: CC، السيرة الذاتية، CF					
	وقت الشحن		يقررها قدرة البطارية وكمية					
	حماية البطارية		كشف، وتهمة والتفريغ حماية وإدارة ذكية التلقائي					
يو بي إس	AC		فائدة أولا، الاستعداد بطارية					
أفضلية	العاصمة		البطارية الأولى، والاستعداد فائدة					

عرض	وضع العرض	LCD + LED
	عرض معلومات	مساهمة الجهد، خرج الجهد والتردد الناتج، قدرة البطارية، حالة الحمل، معلومات الحالة
خرج الموجة نوع		موجة جيبية نقية
القدرة الزائد		> 120٪ 1 10 ٪130 <،دقيقةS
استهلاك الطاقة	وضع السكون	1 ~ 6W
	الوضع العادي	1 ~ 3A
كفاءة التحويل		87٪ ~ 98٪
وقت النقل		<5MS (AC إلى DC / DC إلى AC)
حماية		الناتج الزائد، ماس كهربائي، ومدخلات عالية الجهد، المدخلات ذات الجهد المنخفض، يسخن
بيئة	درجة الحرارة	-10 ℃ ~ 50 ℃
	رطوبة	10٪ ~ 90٪
	ارتفاع	≤4000m