سلسلة العاكس شاحن يو بي إس الصين 12V 24V 48V 1KW TPI2

صور مفصلة

DC−
DC+
DC INPUT
12V 24V 48V
Remote Port
AC OUTPUT
MAX 5A
AC INPUT
AC OUTPUT
L N E L N E
Inverter
Output Protect
Charger
Input Protect

الميزات الرئيسية
1. السلطة عرام من العاكس تصل 3 مرات
أو 60 هرتز قابل للتعديل من قبل المستخدمين 2HZ. الناتج التردد: 50
أولا قابل للتعديل من قبل المستخدمين AC / أول DC :3. أوضاع العمل
wالسلطة تحت وضع السكون، 1-6 consumtion 4. انخفاض
5. ثلاث المسؤول المرحلة البطارية: CC، السيرة الذاتية، CF

للحصول على المواصفات، الرجاء تحميل هنا

وظيفة
1.DC / AC تحويل وظيفة

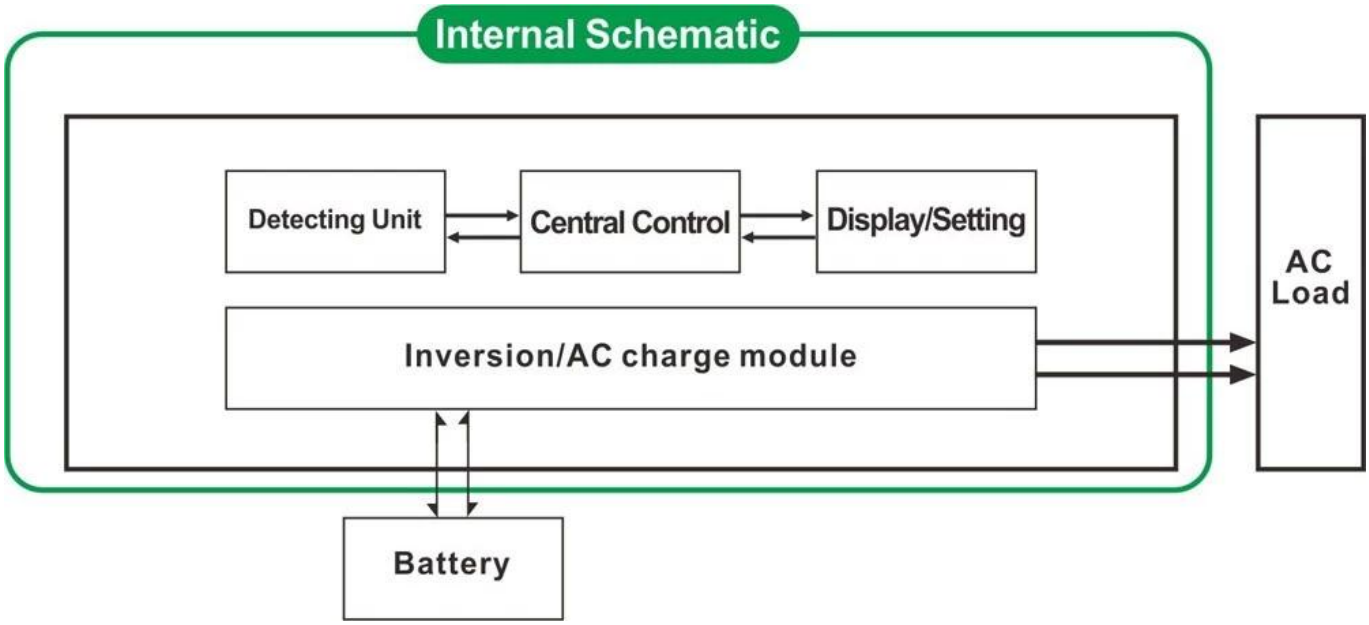

2. عالية الطاقة ظيفة شحن ذكي

1) فإنه يمكن شحن 8 أنواع من البطاريات (التفاصيل يرجى مراجعة معلمة)

2) قوة عالية الشحن (التفاصيل يرجى مراجعة معلمة)

(CF) تعويم شحن مرحلة ،(CV) ثابت مرحلة الجهد شحن ،(CC) 3) ثلاث مراحل وضع الشحن: ثابت مرحلة الشحن الحالية

3 وظيفة. UPS

الأول) واسطة فائدة وضع الاستعداد. DC) أولا) وضع الاستعداد للبطارية أو بطارية أولا AC) فإنه يمكن تعيين كما المنفعة أولا

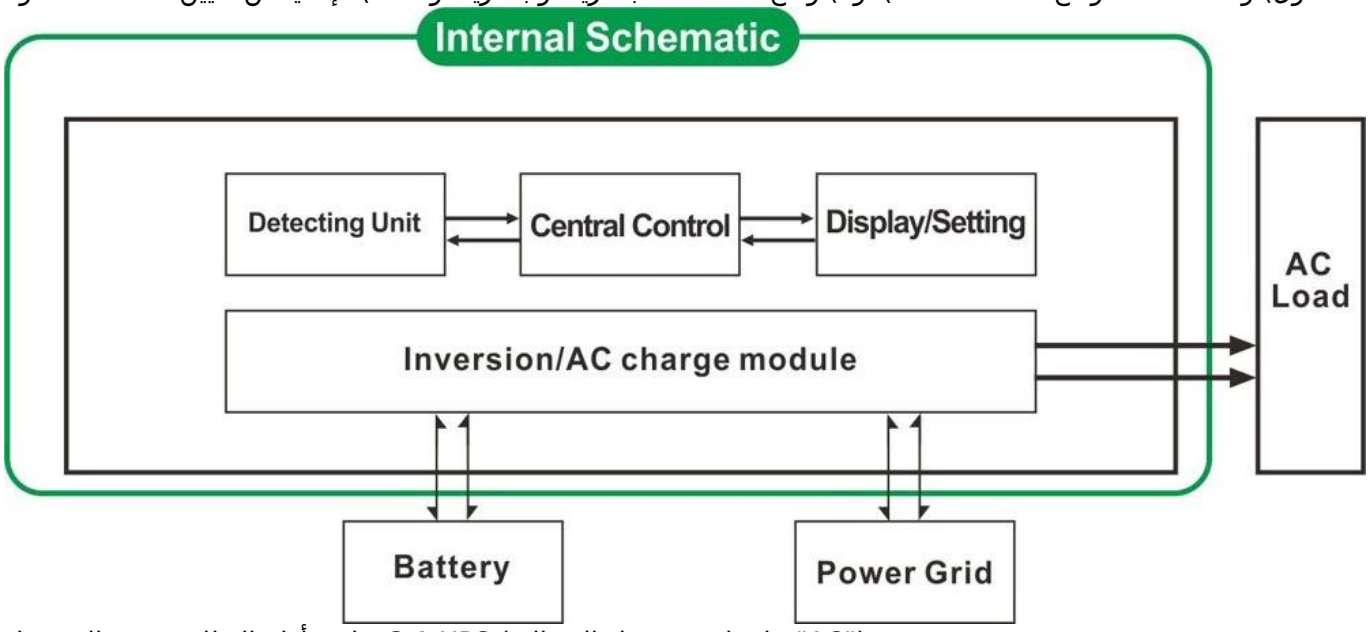

("AC" على لوحة يتحول الزر إلى) UPS 3.1. فائدة أولا، البطارية وضع الاستعداد

("DC" على لوحة يتحول الزر إلى) UPS بطارية لأول مرة، فائدة وضع الاستعداد .3.2.

ملامح

1. نقي الناتج موجة جيبية

2. إدارة وحدة المعالجة المركزية، التحكم الذكي، تصميم وحدات

3. LCD وشاشة LED. يمكن أن تظهر المعلمات وحالة العمل العاكس

أول أولا). وتيرة DC أو AC) 4. يمكن للمستخدمين تعيين في وضع السكون أو الوضع العادي العمل وتحديد أولوية الإخراج

ويمكن اختيار. (Hzأو 60 Hzالانتاج (50
تحت وضع السكون). هذا هو أفضل خيار محولات 5W ~ 6W. ارتفاع كفاءة تحويل (87٪ -98٪)، وانخفاض استهلاك الطاقة (1
لنظام الطاقة الشمسية
6. العاكس يمكن اتهام 8 أنواع من البطاريات مثل مختومة بطارية الرصاص الحمضية، مفتوحة بطاريات الرصاص الحمضية، بطارية هلام. يرجى ملاحظة: بطارية الليثيوم يمكن شحنها أيضا، تحتاج المعلمات ذات الصلة التي سيتم تحديدها في المصنع.
7. عالية الطاقة الشحن والشحن وظيفة يمكن أن تكون مغلقة
8. هذه السلسلة من المحولات قوية لها القدرة على حمل حمولة وقدرة الزائد. قوة الذروة هو 3 مرات من معدل انتاج الطاقة. يمكن أن تدفع ،HPدفع مكيف الهواء 2 KWيمكن للنموذج 2 ،HPدفع مكيف الهواء 1 KWعلى سبيل المثال، يمكن للنموذج 1 3KW 3 مكيفHP.
9. اعتماد أحدث الأميركي تصميم الدوائر ذات التردد المنخفض، والعلامة التجارية الجديدة المواد الكهربائية المستوردة، محول النحاس النقي، ونظام مستقر جدا الخدمة الطويلة في الحياة (أكثر من 5 سنوات في ظل الاستخدام العادي)
10. حماية مثالية (حماية انخفاض الجهد المدخلات، والمدخلات عالية الجهد الحماية، على حماية درجة الحرارة، دائرة قصر الحماية، حماية الزائد)
11. EMC، لفد، بنفايات الموافقات شهادة
12. 2 سنة الضمان مدى الحياة والمساعدة التقنية.

مواصفة

معلمة نموذج			1000W	2000W	3000W	4000W	5000W	6000W
تصنيف انتاج الطاقة			1000W	2000W	3000W	4000W	5000W	6000W
ذروة السلطة			3000W	6000W	9000W	12000W	15000W	18000W
بطارية الجهد (DC)			12V أو 24 Vأو 48 V (اختياري)			24V أو 48 V (اختياري)		
حجم W × D × H (مم)			318 * 218 * 368			440 * 218 * 400		
التعبئة الحجم W × D × H (مم)			395 * 275 * 520			520 * 275 * 520		
(الوزن الصافي (كلغ			27	28	30	39	40	51
(الوزن الإجمالي (كجم			29	30	32	43	48	53
طريقة العمل ((إعداد	حول		وضع العمل العادي					
	S-ON		عندما تحميل السلطة لأعلى من 5٪ معدل Mode.1-6W نوم استهلاك انتاج الطاقة، و وسوف تبدأ في العمل تلقائيا					
	OFF		تماما قبالة					
الإدخال AC	الجهد		220V ± 35٪ 110 Vأو + 35٪ (اختياري)					
	تردد		50HZ 60 Hzأو					
الناتج AC	الجهد		220V ± 3٪ 230 Vأو 240 3 ± Vأو 100 ٪3 ± Vأو ٪3 ± 110 Vأو ٪3 ± (اختياري)					
	تردد		50 Hz 60 Hzأو التردد هو نفس التردد فائدة في وضع فائدة. تردد تحويل وضع DC / AC اختياري) في)					
اتهام فائدة (نوع البطارية "0" AC يعني أن الشحن مغلق طيفة)	AC المسؤول الحالي ((ماكس	BAT	1000W	2000W	3000W	4000W	5000W	6000W
		12V	35A	65A	75A	/	/	/
		24V	20A	35A	45A	65A	70A	75A
		48V	10A	15A	30A	35A	40A	50A
	نوع البطارية		مختومة ،Battery2 أمريكا بطارية جل، الصوف البطارية 1، صوف الرصاص الحمضية بطارية، بطارية جل أوروبا، افتح بطاريات الرصاص البطارية أو البطارية OEM الحمضية، بطارية الكالسيوم، حمض دي					
	فرض الوضع		ثلاث مراحل الشحن: CC، السيرة الذاتية، CF					
	شحن وقت		يقررها قدرة البطارية وكمية					
	حماية البطارية		الكشف التلقائي، تهمة وحماية التفريغ، ذكي إدارة					
UPS أفضلية	AC		فائدة أولا، الاستعداد بطارية					
	العاصمة		بطارية أولا، والمرافق الاستعداد					
عرض	عرض الوضع		LCD + LED					
	معلومات العرض		مساهمة الجهد، خرج الجهد، خرج تردد، البطارية القدرات، وتحميل حالة، حالة معلومات					
خرج الموجة نوع			موجة جيبية نقية					
القدرة الزائد			> 120٪ 1 10 ٪130 <،Sدقيقة					

استهلاك الطاقة	وضع النوم	1 ~ 6W
	الوضع العادي	1 ~ 3A
كفاءة التحويل		87٪ ~ 98٪
نقل الوقت		<5MS (AC إلى DC / DC إلى AC)
حماية		الزائد الإخراج، ماس كهربائى، وعالية الجهد المدخلات، ذات الجهد المنخفض المدخلات، يسخن
بيئة	درجة الحرارة	-10 ℃ ~ 50 ℃
	رطوبة	10٪ ~ 90٪
	ارتفاع	≤4000m

الشهادات
ISO2008
ISO2004
CE-EMC
CE-لفد
FCC
بنفايات
خدمة الاتصال و
1. صانعي القطع الأصلية وتصنيع التصميم الشخصي أوامر وتقدم.
2. حل السلطة استشارة المتاحة بناء على مجموعة فنية
3. 24 شهرا الضمان. الوقت مدى الحياة تمديد الخدمات التقنية.
4. سوف تسترشد أي من الأسئلة الخاصة بك عن طريق فريق فني المهنية.
5. يتم توفير دراسة فنية مجانية ومناقشة المنتجات في كل عام.

واحد من منتجاتنا الرئيسية الأخرى: I-P-Smart2 MPPT تحكم المسؤول.